WOOD ALL SYSTEM s.r.l.s.



WOOD ALL SYSTEM

ASTRO 6

OLTRE
CIO' CHE VEDI!

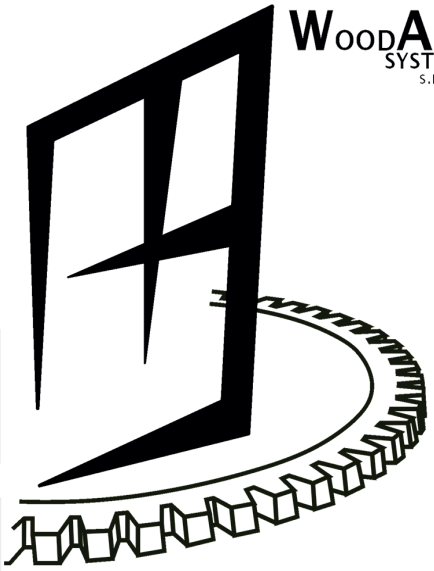

OLTRE
CIO, CHE VEDI!

ZONA INDUSTRIALE UNICA CENTER
STRADA STATALE CONSORTILE - 81032 CARINARO (CE) LOTTO 10/11
TELEFONO: +39 0818191546
TELEFONO MAGAZZINO: +39 3298478786

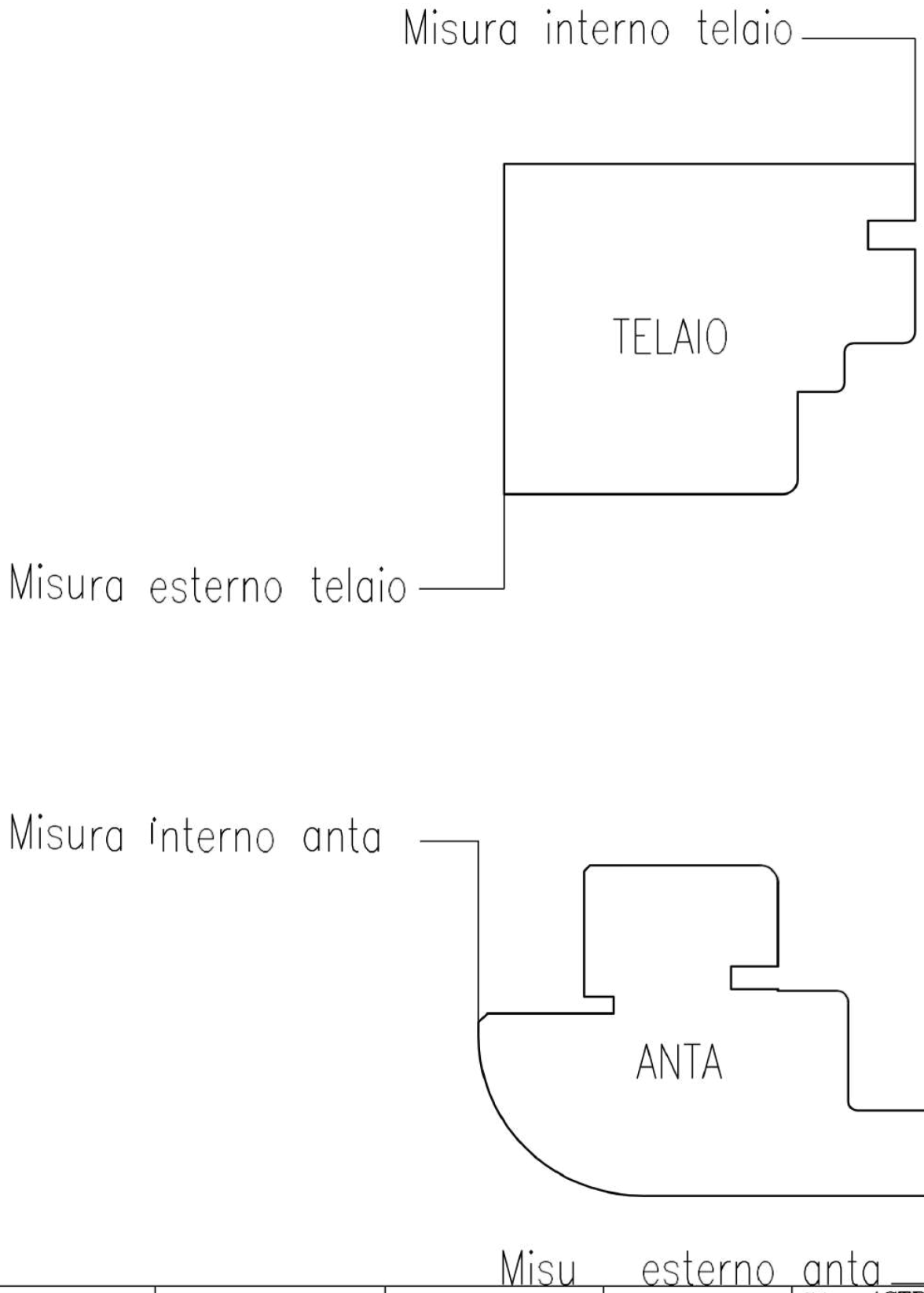

				Sistema *ASTRO 6* 06S
	Cliente Standard		REV. 05	Scala Disegno 1:1
				Tolleranze Generali ± 0,5 mm

Descrizione: ***SCHEMA SEMPLIFICATIVO DI RILEVAMENTO MISURE***

PAGINA 006

Mod_35_REV01

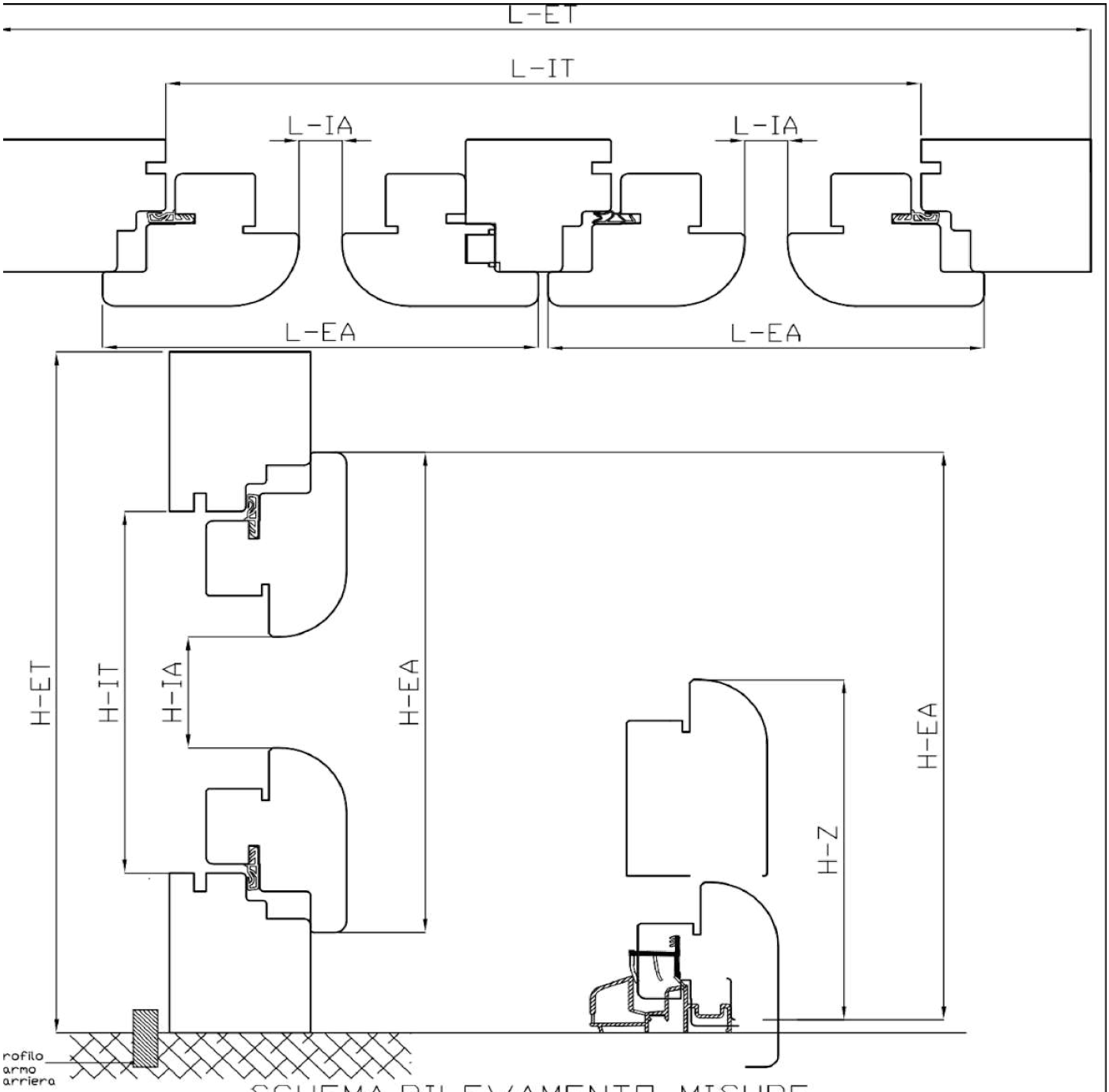

SCHEMA RILEVAMENTO MISURE

L-ET	LARGHEZZA ESTERNA TELAIO
L-EA	LARGHEZZA ESTERNA ANTA
L-IT	LARGHEZZA INTERNA TELAIO
L-IA	LARGHEZZA INTERNA ANTA
H-ET	ALTEZZA ESTERNA TELAIO
H-IT	ALTEZZA INTERNA TELAIO
H-IA	ALTEZZA INTERNA ANTA
H-EA	ALTEZZA ESTERNO ANTA
H-Z	ALTEZZA ANTA + ZOCCOLI

NEL CASO DI PORTAFINESTRE EVIDENZIARE SE SI TRATTA DI TRAVERSO INFERIORE CON SOGLIA O PARAFREDDO

			Sistema *ASTRO 6* 06S
	Cliente Standard		Scala Disegno Fuori Scala
			Tolleranze Generali ---

Descrizione: *SCHEMA SEMPLIFICATIVO DI RILEVAMENTO MISURE*

PAGINA 007

Mod_35_REV01

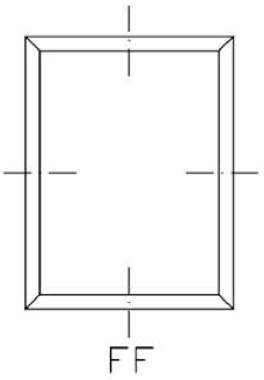

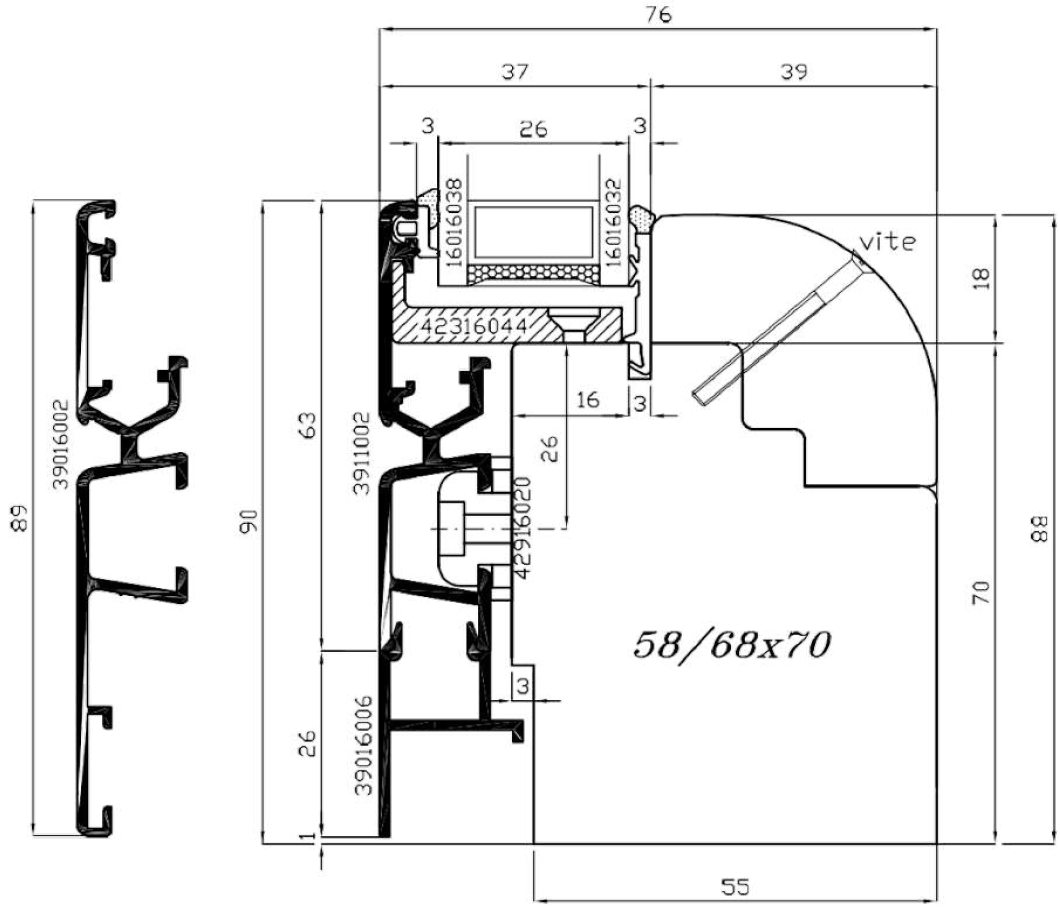

Attenzione: finestra fissa. Fissare con vite su telaio accessorio cod. 42316044 come supporto per profilo 3911002 con interasse 150mm

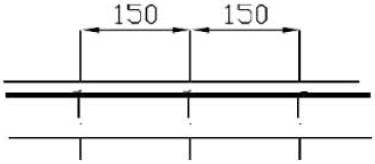

				Sistema *ASTRO 6* 06S
	Cliente Standard			Scala Disegno 1:1
				Tolleranze Generali ± 0,5 mm
Descrizione: *SEZIONE VERTICALE INFERIORE VETRO FISSO*				PAGINA 03

Mod_35_REV01

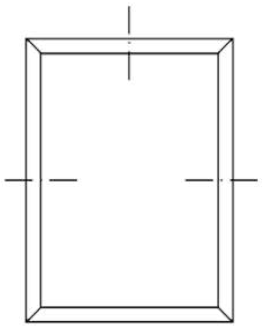

FF

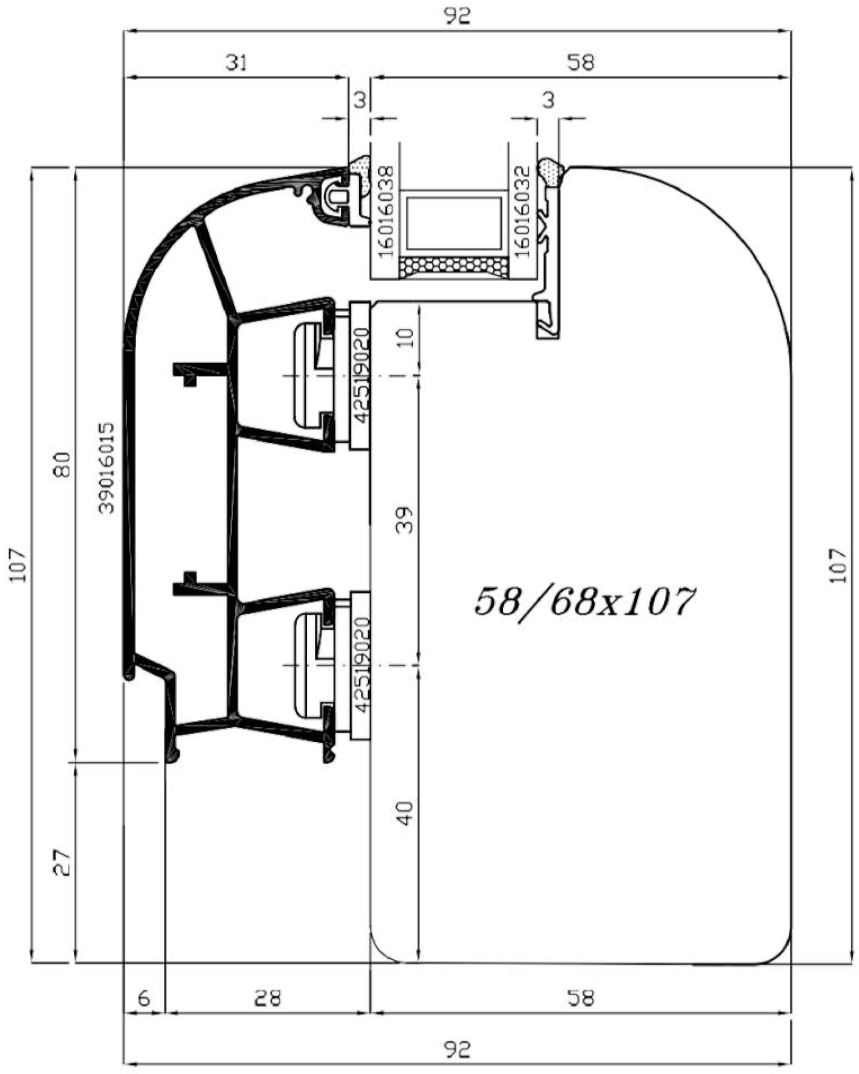

				Sistema *ASTRO 6* 06S
Approvato da : G.N.	Cliente Standard			Scala Disegno 1:1
				Tolleranze Generali ± 0,5 mm

Descrizione: *SEZIONE VERTICALE E ORIZZONTALE VETRO FISSO*

PAGINA 04

Mod_35_REV01

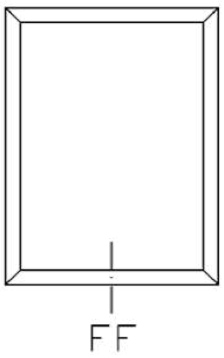

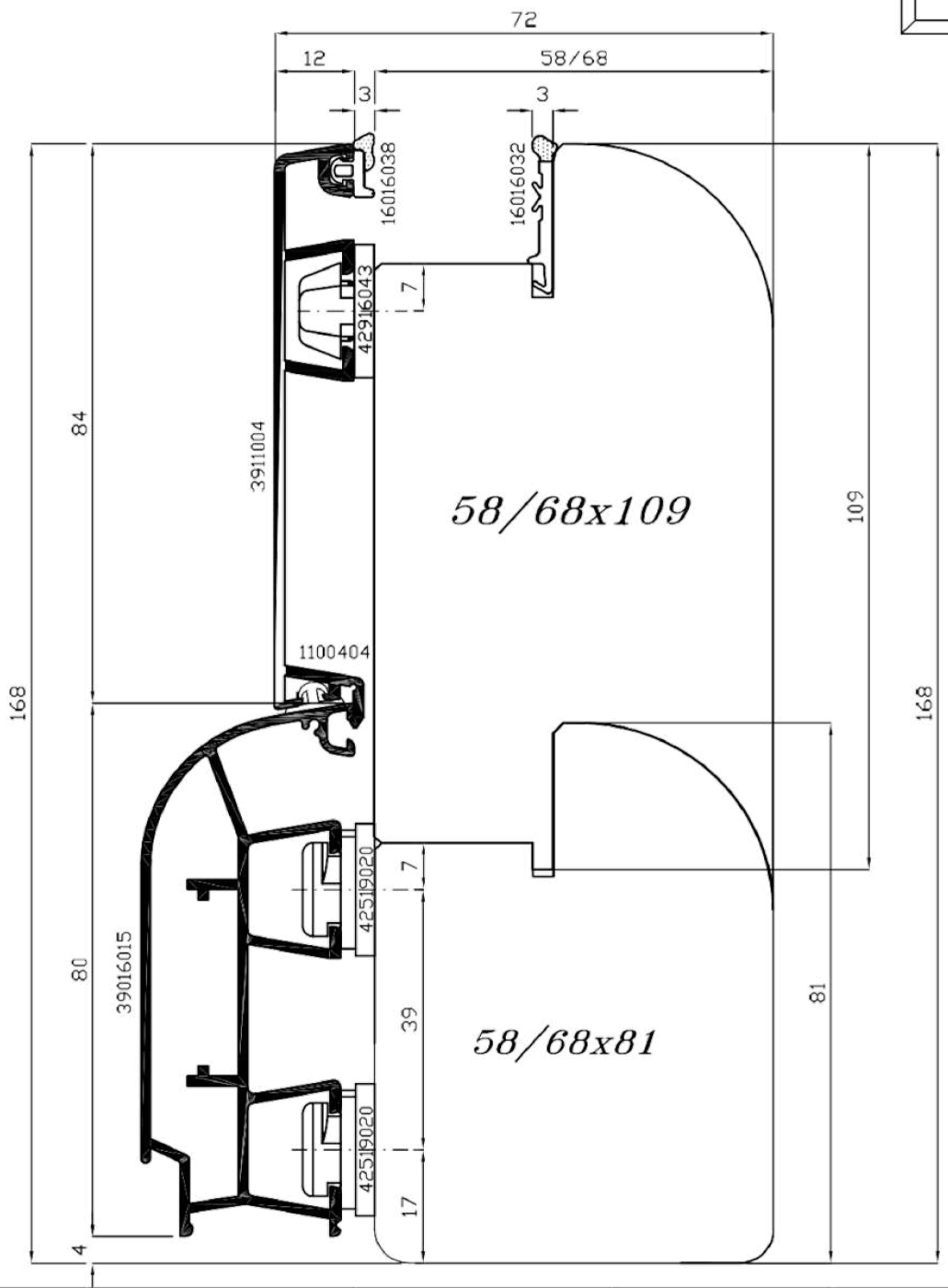

	Cliente Standard		REV. 04	Sistema *ASTRO 6* 06S Scala Disegno 1:1 Tolleranze Generali ± 0,5 mm

Descrizione: *SEZIONE VERTICALE E ORIZZONTALE INFERIORE VETRO FISSO*

Mod_35_REV01

PAGINA

05

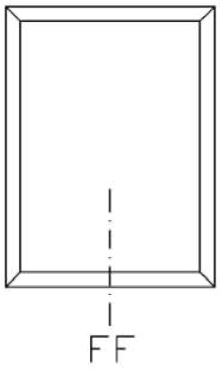

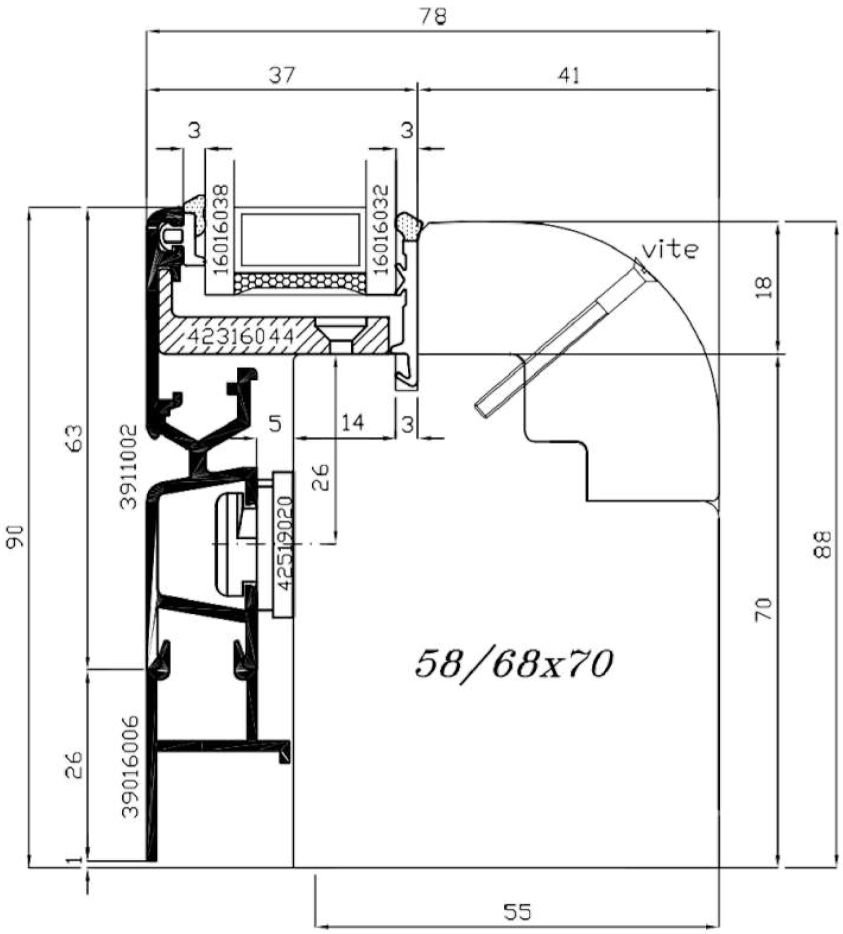

Attenzione: finestra fissa. Fissare con vite su telaio accessorio cod. 42316044 come supporto per profilo 3911002 con interasse 150mm

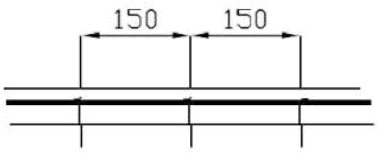

				Sistema *ASTRO 6* 06S
	Cliente Standard			Scala Disegno 1:1
				Tolleranze Generali ± 0,5 mm
Descrizione: *SEZIONE VERTICALE INFERIORE VETRO FISSO*				PAGINA 06

Mod_35_REV01

Attenzione: finestra fissa. Fissare con vite su telaio accessorio cod. 42316044 come supporto per profilo 3911002 con interasse 150mm

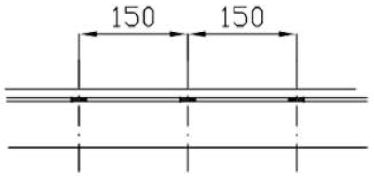

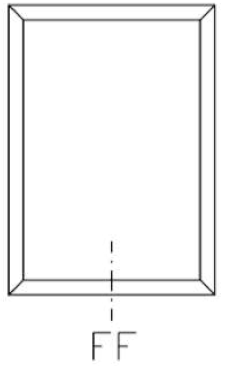

Disegnatore : L.F.	Data Emissione 14/04/2006		File:06s301v4_060414	Sistema *ASTRO 6* 06S
Approvato da : G.N.	Cliente Standard		REV. 00	Scala Disegno 1:1
				Tolleranze Generali ± 0,5 mm

Descrizione: *SEZIONE VERTICALE INFERIORE VETRO FISSO*

Mod_35_REV01

PAGINA 301v4

SOLUZIONE 2

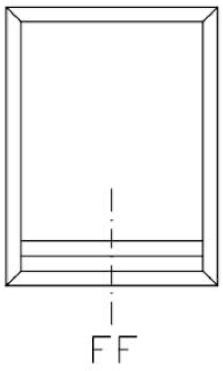

				Sistema *ASTRO 6* 06S
Approvato da : G.N.	Cliente Standard			Scala Disegno 1:1
				Tolleranze Generali ± 0,5 mm

Descrizione:

SEZIONE VERTICALE INFERIORE VETRO FISSO

Mod_35_REV01

PAGINA

08

SOLUZIONE 1

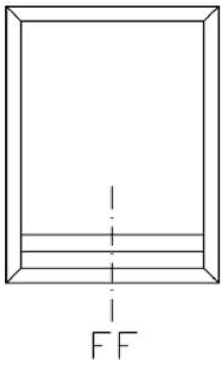

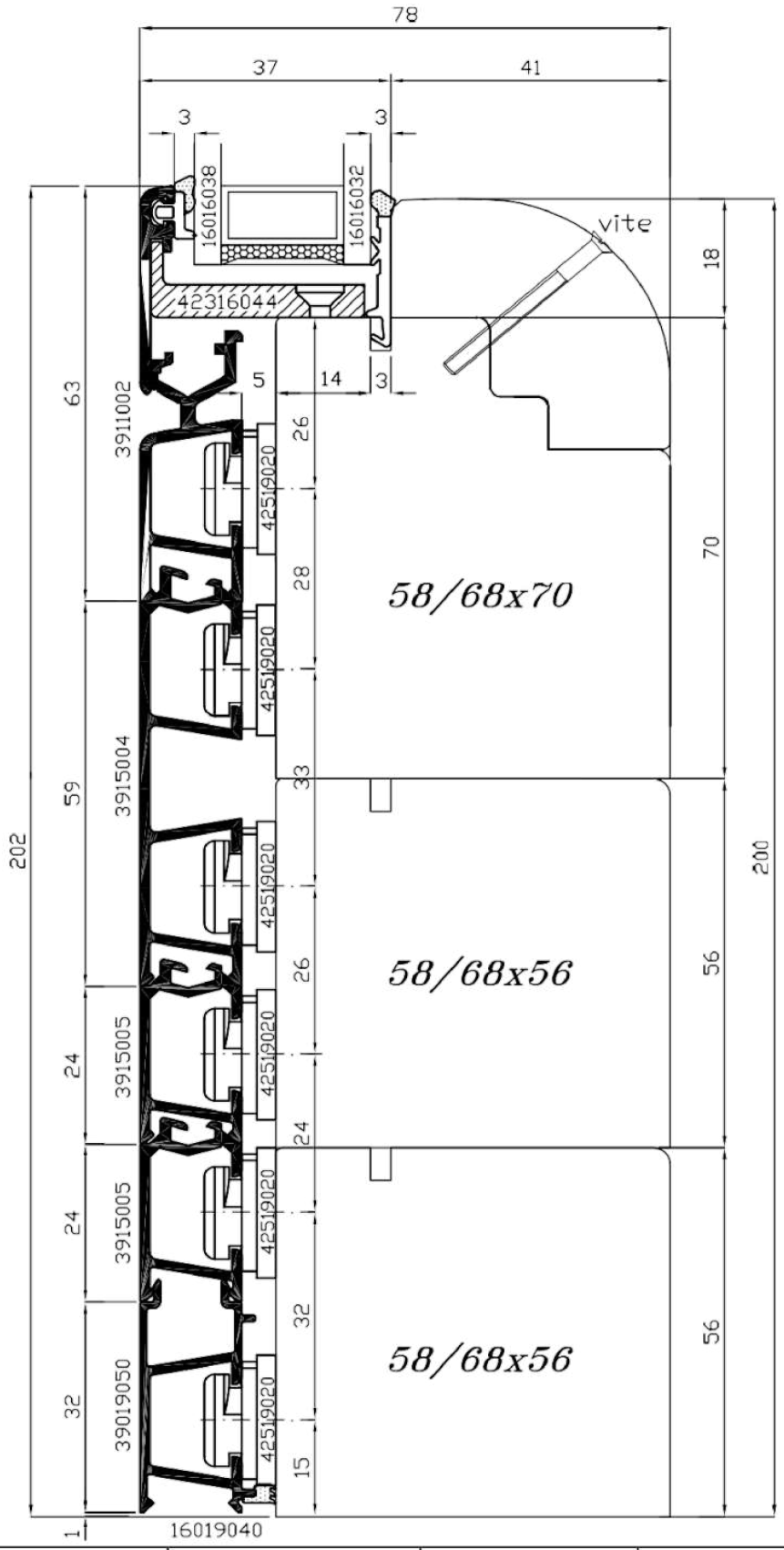

			File:06s301v7_060413	Sistema *ASTRO 6* 06S
	Cliente Standard		REV. 00	Scala Disegno 1:1
				Tolleranze Generali ± 0,5 mm

Descrizione:

SEZIONE VERTICALE INFERIORE VETRO FISSO

PAGINA

301v7

Mod_35_REV01

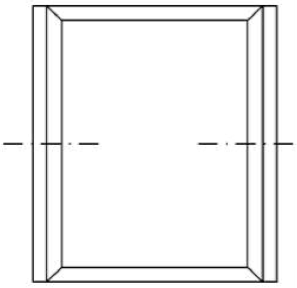

FF_gp

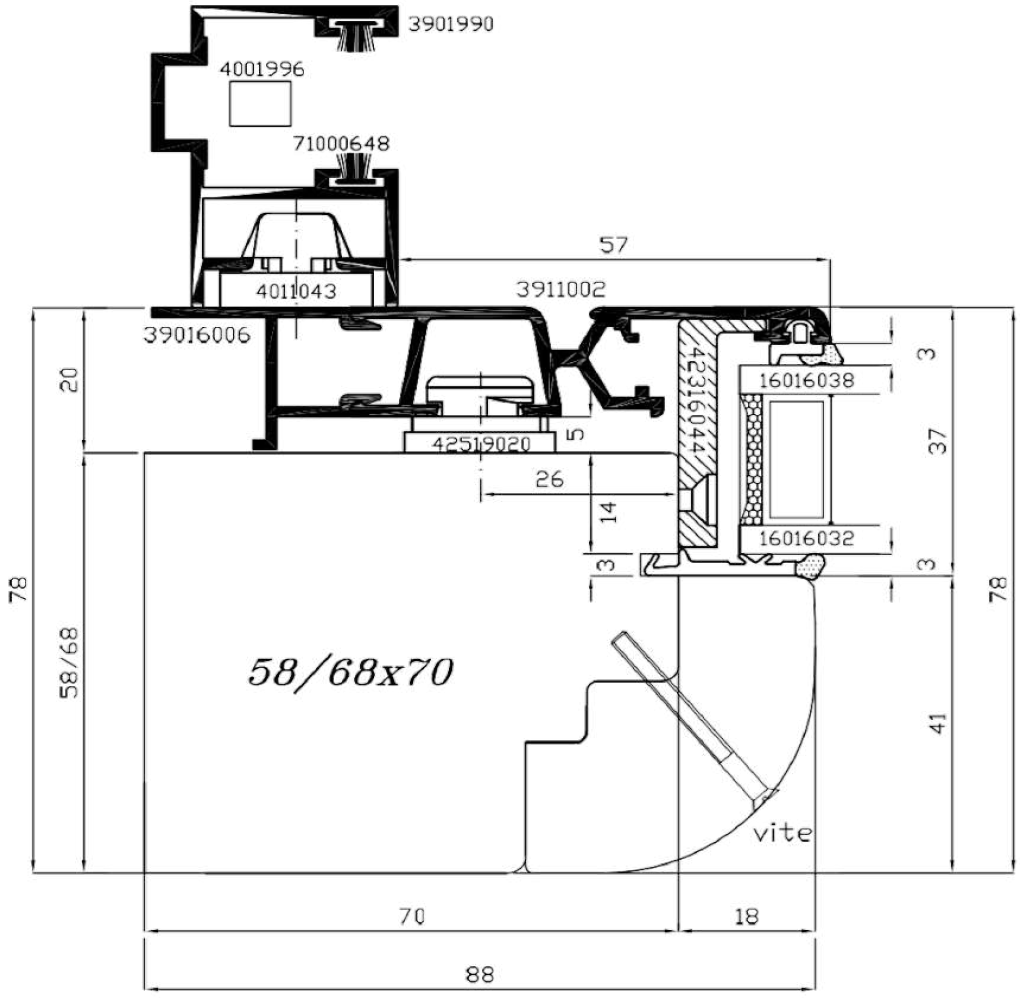

Attenzione: finestra fissa. Fissare con vite su telaio accessorio cod. 42316044 come supporto per profilo 3911002 con interasse 150mm

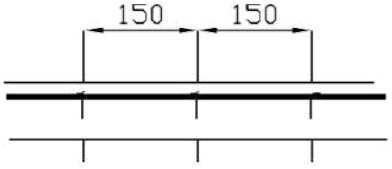

				Sistema *ASTRO 6* 06S
	Cliente Standard			Scala Disegno 1:1
				Tolleranze Generali ± 0,5 mm

Descrizione:

SEZIONE VERTICALE MONTANTI CON GUIDA PERSIANA

Mod_35_REV01

PAGINA

09

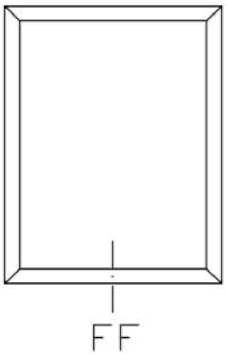

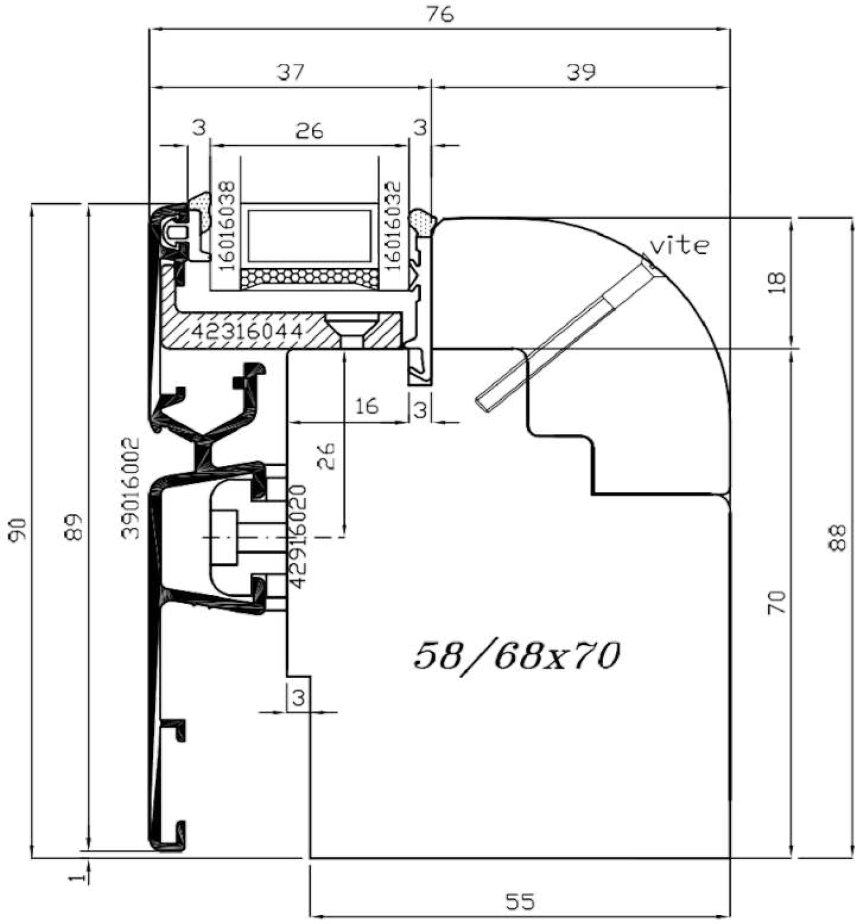

Attenzione: finestra fissa. Fissare con vite su telaio accessorio cod. 42316044 come supporto per profilo 3911002 con interasse 150mm

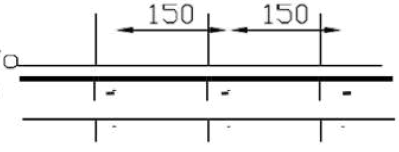

Disegnatore : L.F.	Data Emissione 10/10/2006		File:06s301v9_061010	Sistema *ASTRO 6* 06S
Approvato da : G.N.	Cliente Standard		REV. 00	Scala Disegno 1:1
				Tolleranze Generali ± 0,5 mm

Descrizione:

SEZIONE VERTICALE INFERIORE VETRO FISSO

PAGINA

301v9

Mod_35_REV01

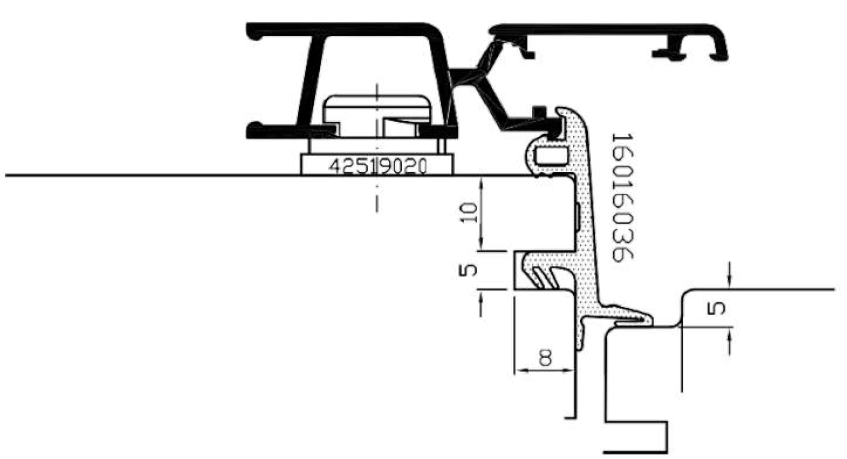

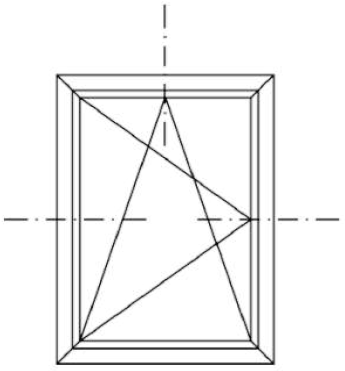

F1A

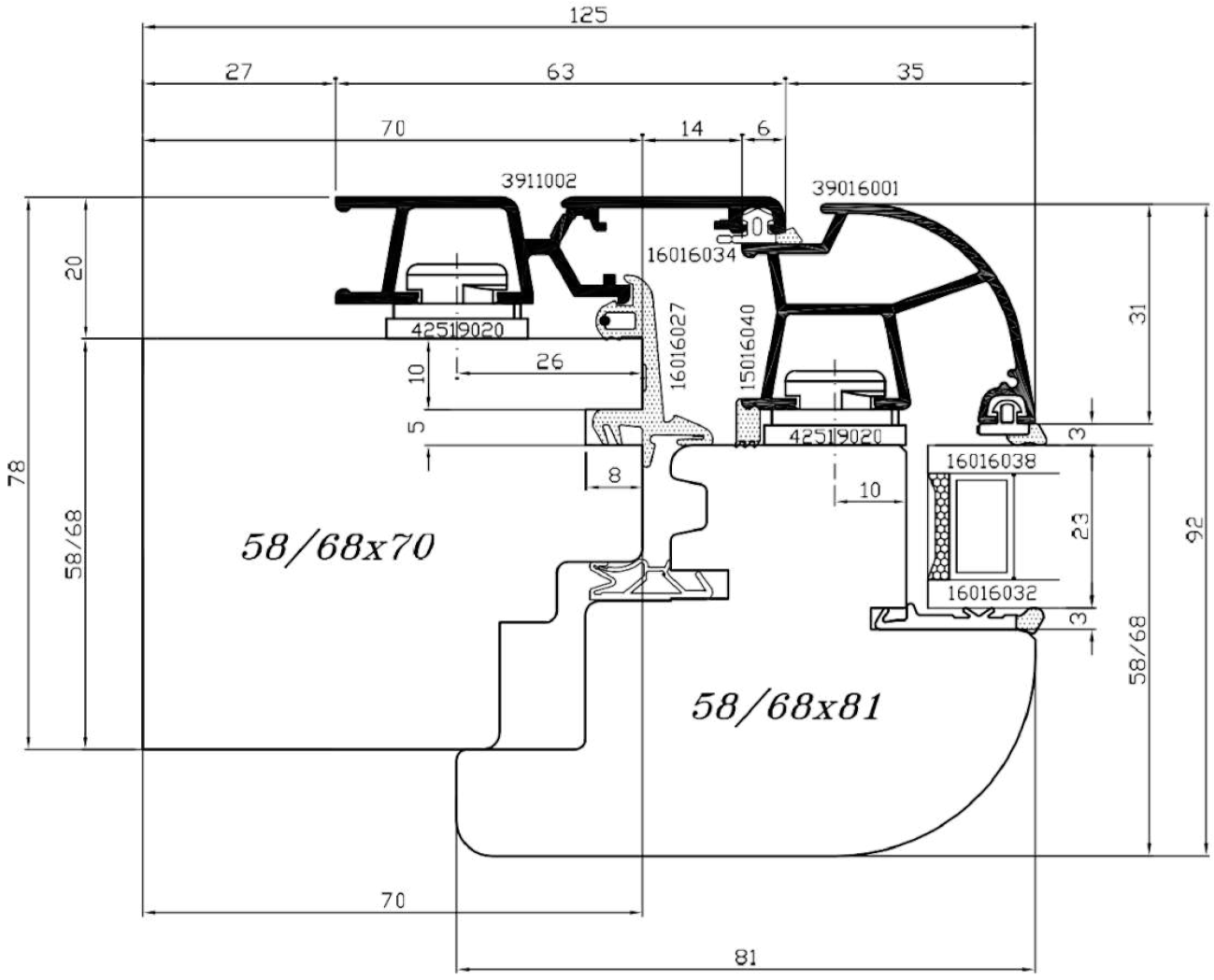

				Sistema *ASTRO 6* 06S
	Cliente Standard			Scala Disegno 1:1
				Tolleranze Generali ± 0,5mm
Descrizione: *SEZIONE VERTICALE E ORIZZONTALE*				PAGINA

Mod_35_REV01

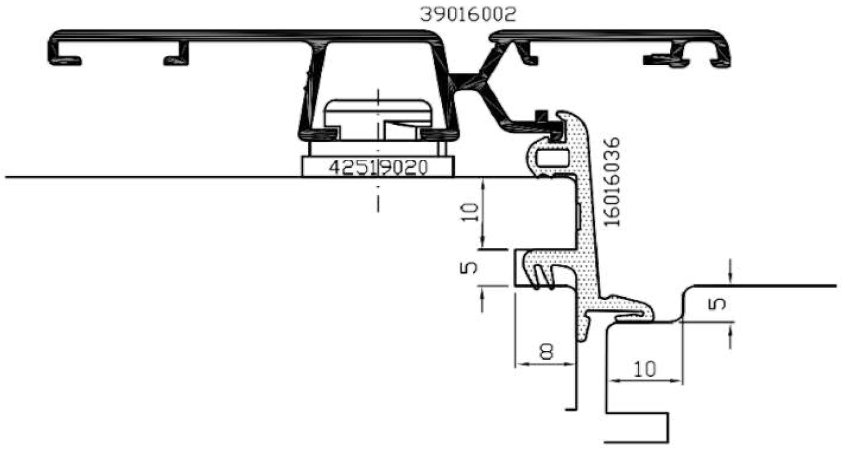

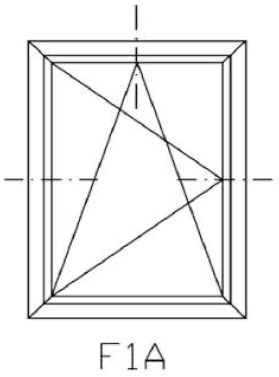

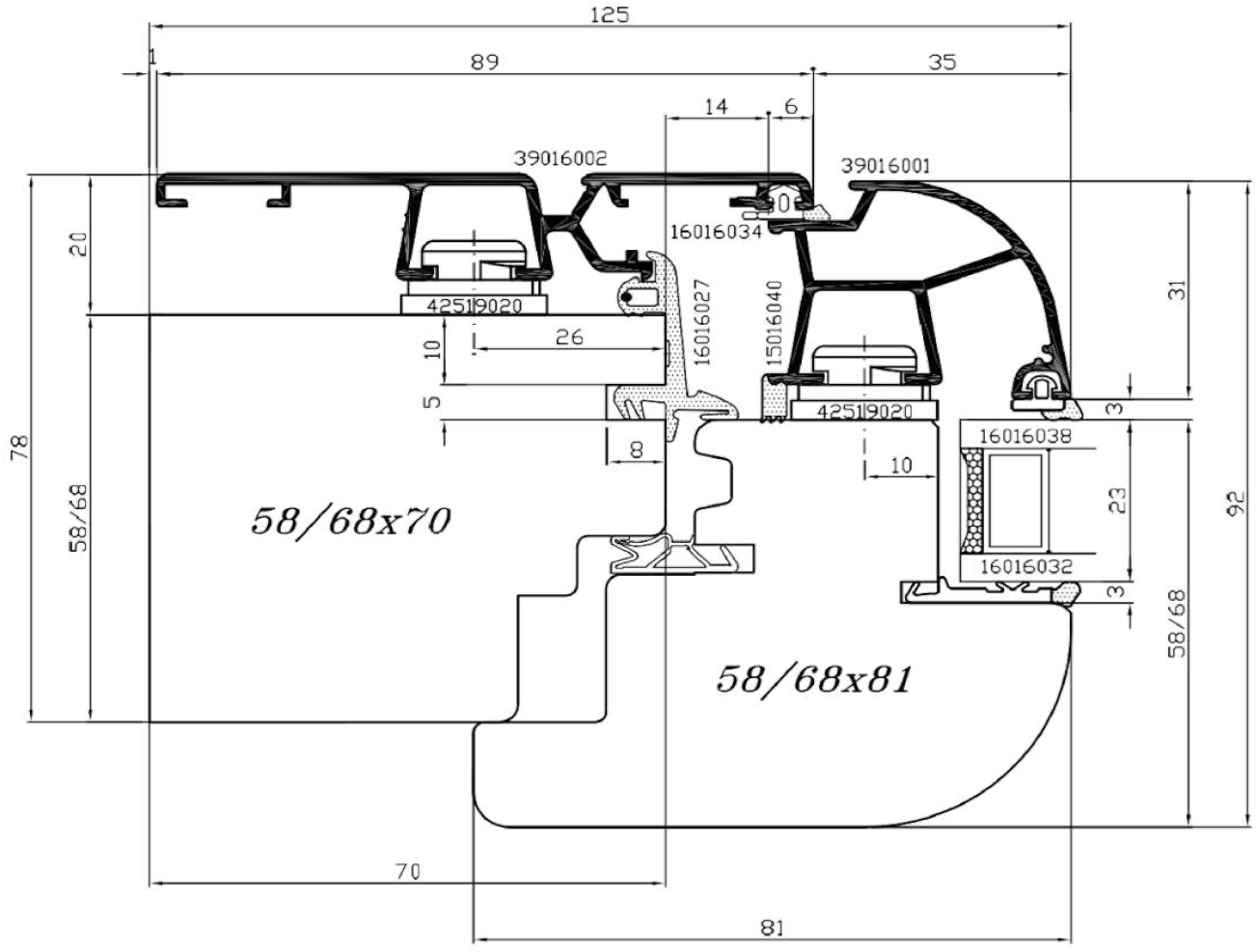

Disegnatore : L.F.	Data Emissione 09/02/2006		File:06s302v1_060209	Sistema *ASTRO 6*	06S
Approvato da : G.N.	Cliente Standard		REV. 04	Scala Disegno	1:1
				Tolleranze Generali	± 0,5mm
Descrizione: *SEZIONE VERTICALE E ORIZZONTALE*				PAGINA	302v1

Mod_35_REV01

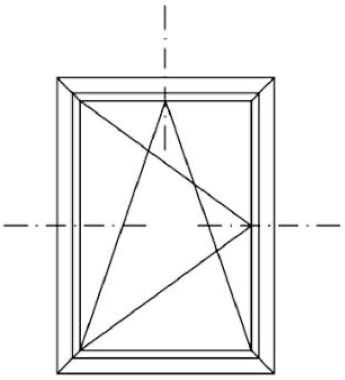

F1A

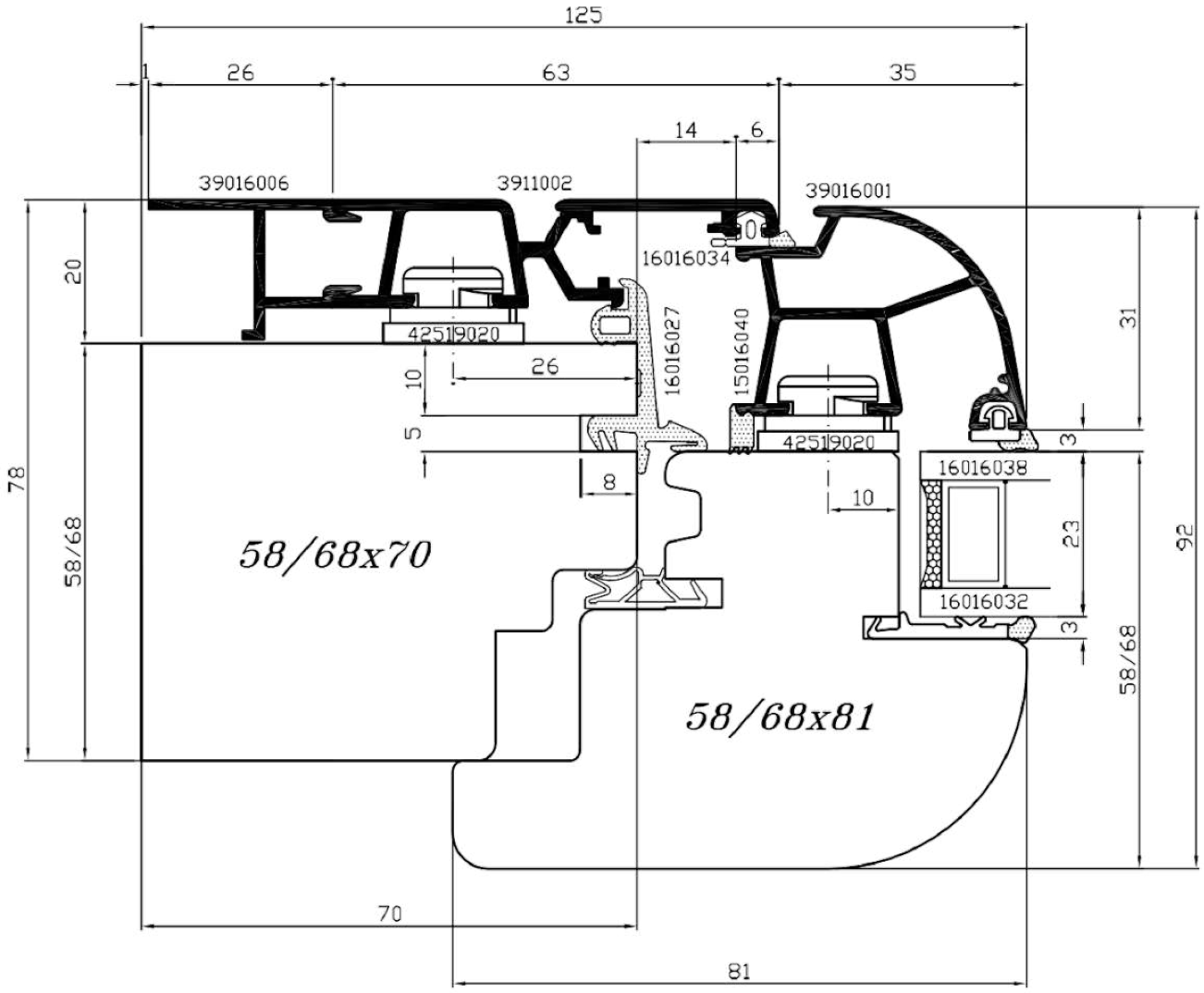

				Sistema *ASTRO 6* 06S
	Cliente Standard			Scala Disegno 1:1
				Tolleranze Generali ± 0,5mm
Descrizione: *SEZIONE VERTICALE E ORIZZONTALE*				PAGINA 10

Mod_35_REV01

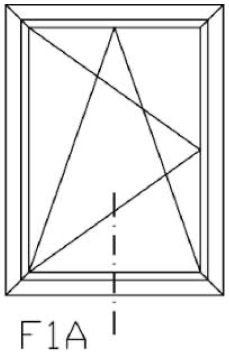

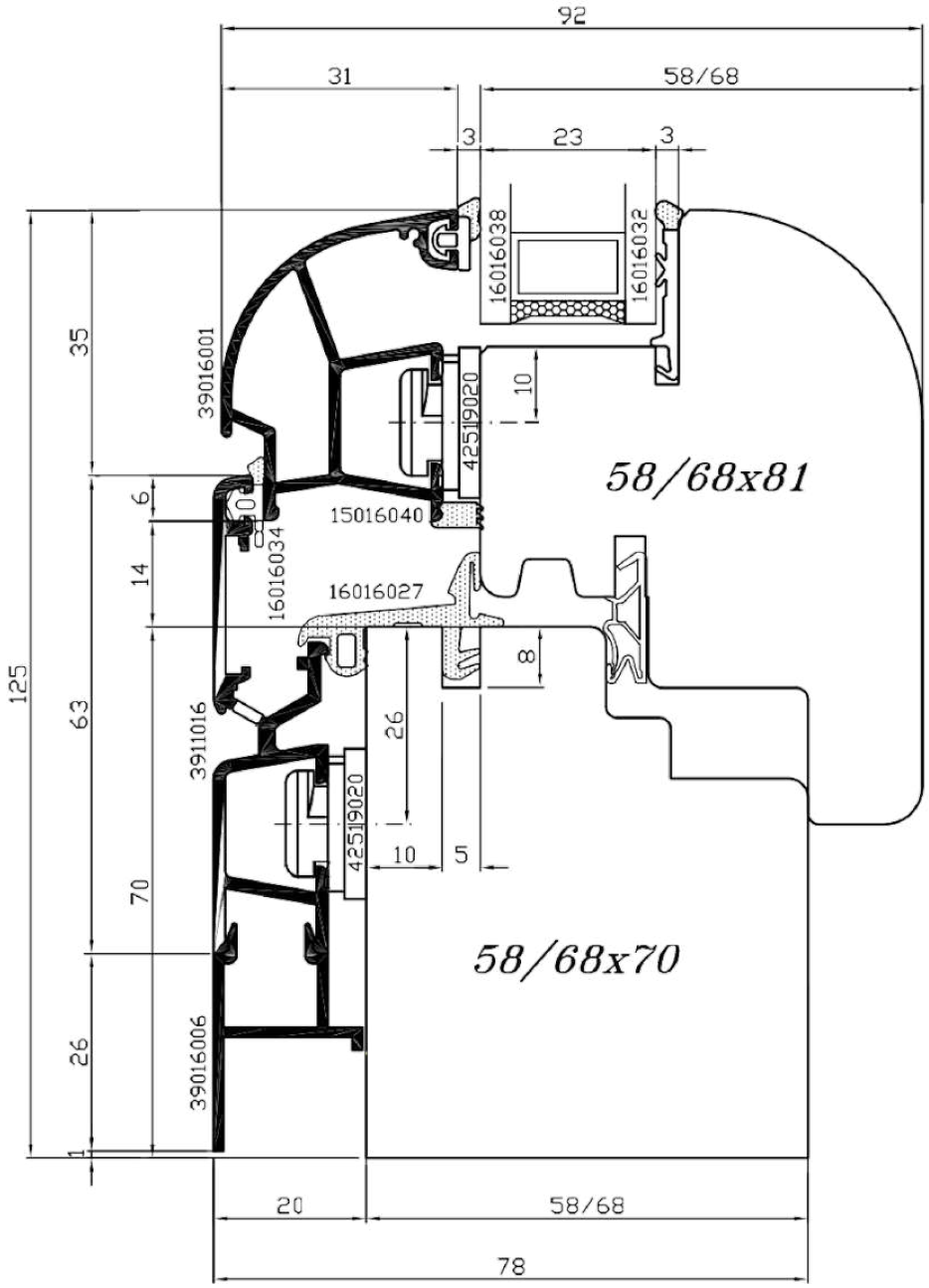

				Sistema *ASTRO 6*	06S
Approvato da : G.N.	Cliente Standard			Scala Disegno	1:1
				Tolleranze Generali	± 0,5 mm
Descrizione: *SEZIONE VERTICALE TRAVERSO INFERIORE FINESTRA*				PAGINA	11

Mod_35_REV01

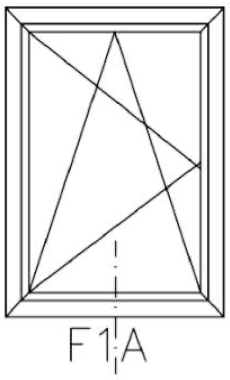

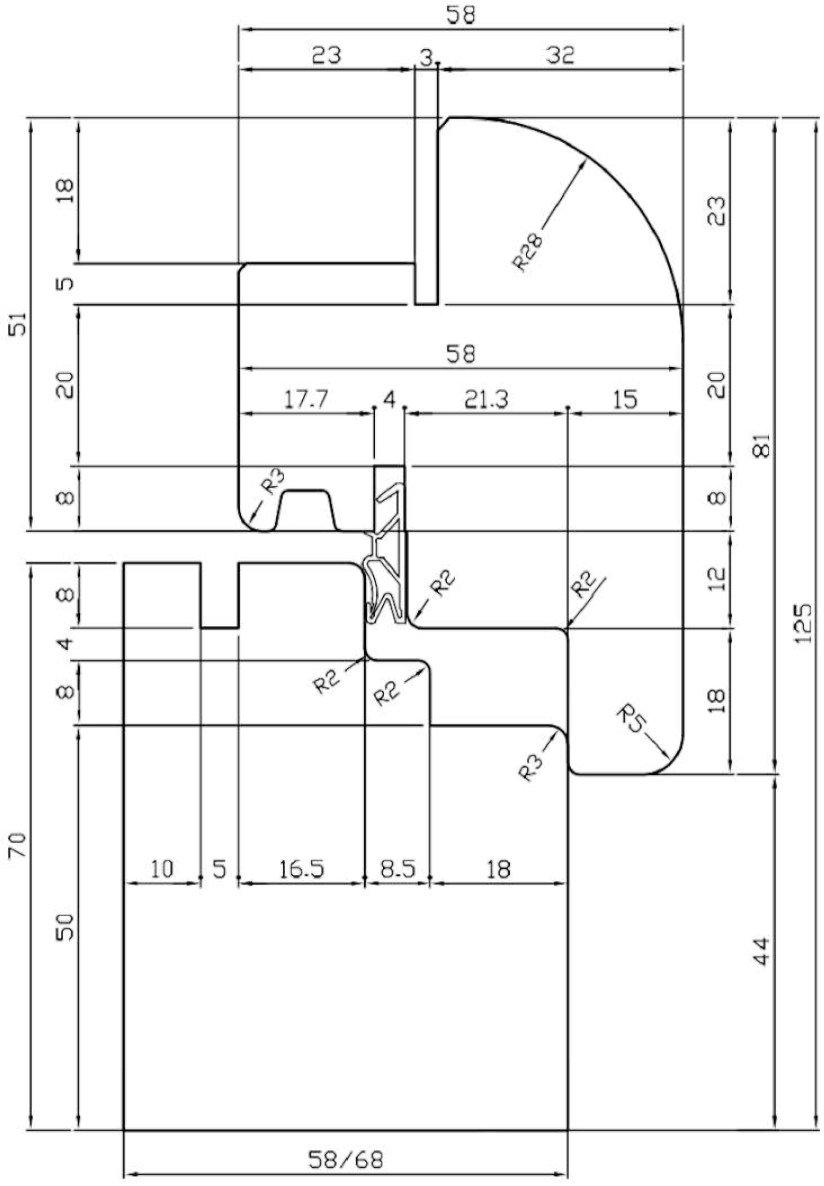

				Sistema *ASTRO 6* 06S
	Cliente Standard			Scala Disegno 1:1
				Tolleranze Generali ± 0,5 mm
Descrizione: *SEZIONE VERTICALE TRAVERSO INFERIORE FINESTRA*				PAGINA 12

Mod_35_REV01

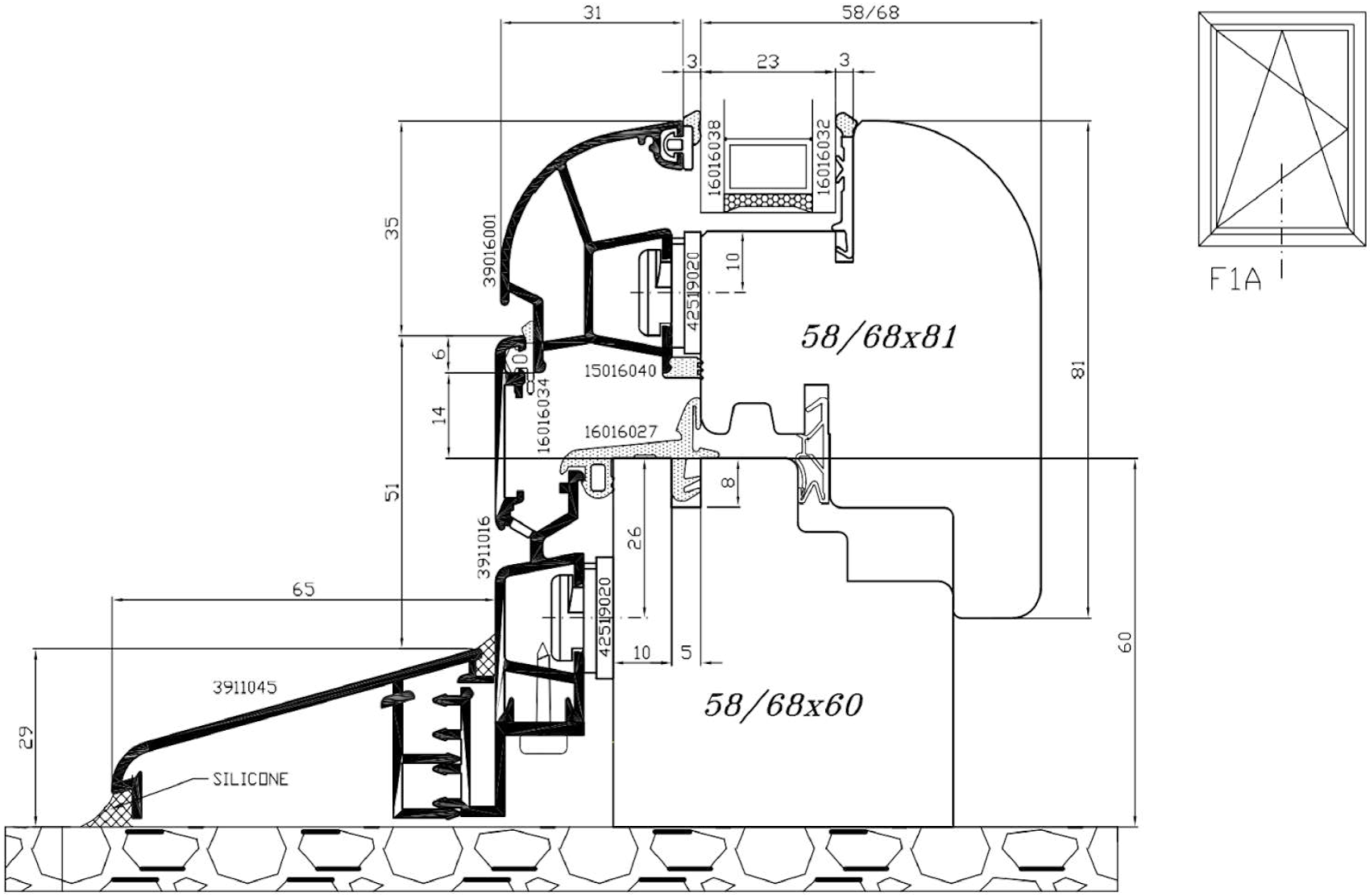

Disegnatore : L.F.	Data Emissione 16/02/2005		File:06s303v1_050216	Sistema *ASTRO 6* 06S
Approvato da : G.N.	Cliente Standard		REV. 04	Scala Disegno 1:1
				Tolleranze Generali ± 0,5 mm

Descrizione: *SEZIONE VERTICALE TRAVERSO INFERIORE FINESTRA*

Mod_35_REV01

PAGINA 303v1

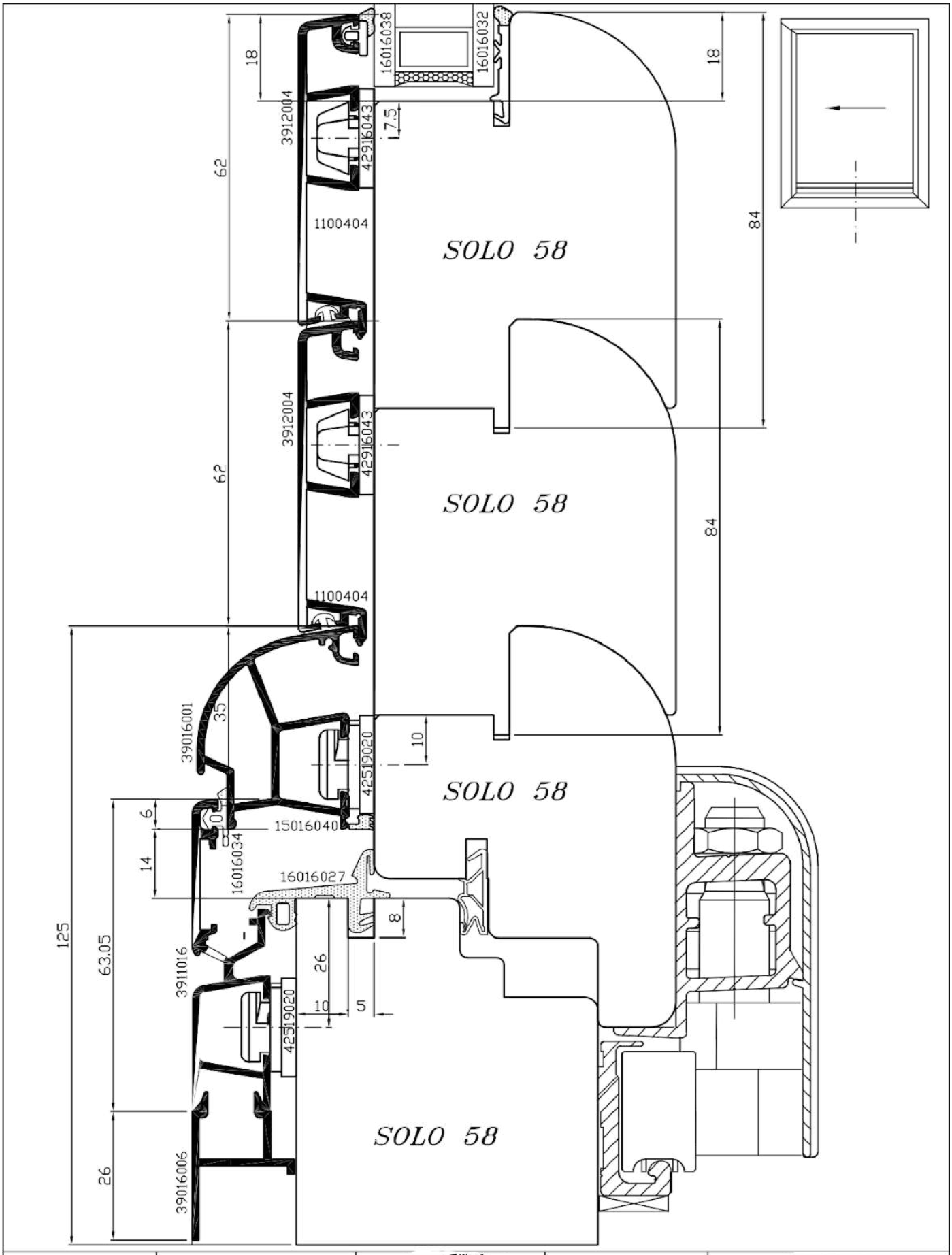

Disegnatore : L.F.	Data Emissione 17/02/2005		File:09s303v2_050217	Sistema *ASTRO 6*	09S
Approvato da : G.N.	Cliente Standard		REV. 04	Scala Disegno	1:1
				Tolleranze Generali	± 0,5 mm

Descrizione: *SEZIONE VERTICALE TRAVERSO INFERIORE CON GUIDA INFERIORE PER SCORREVOLE TRASLANTE*

PAGINA
303v3

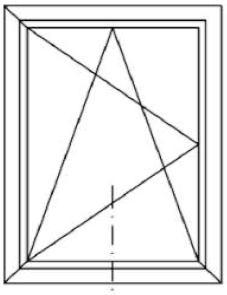

F1A

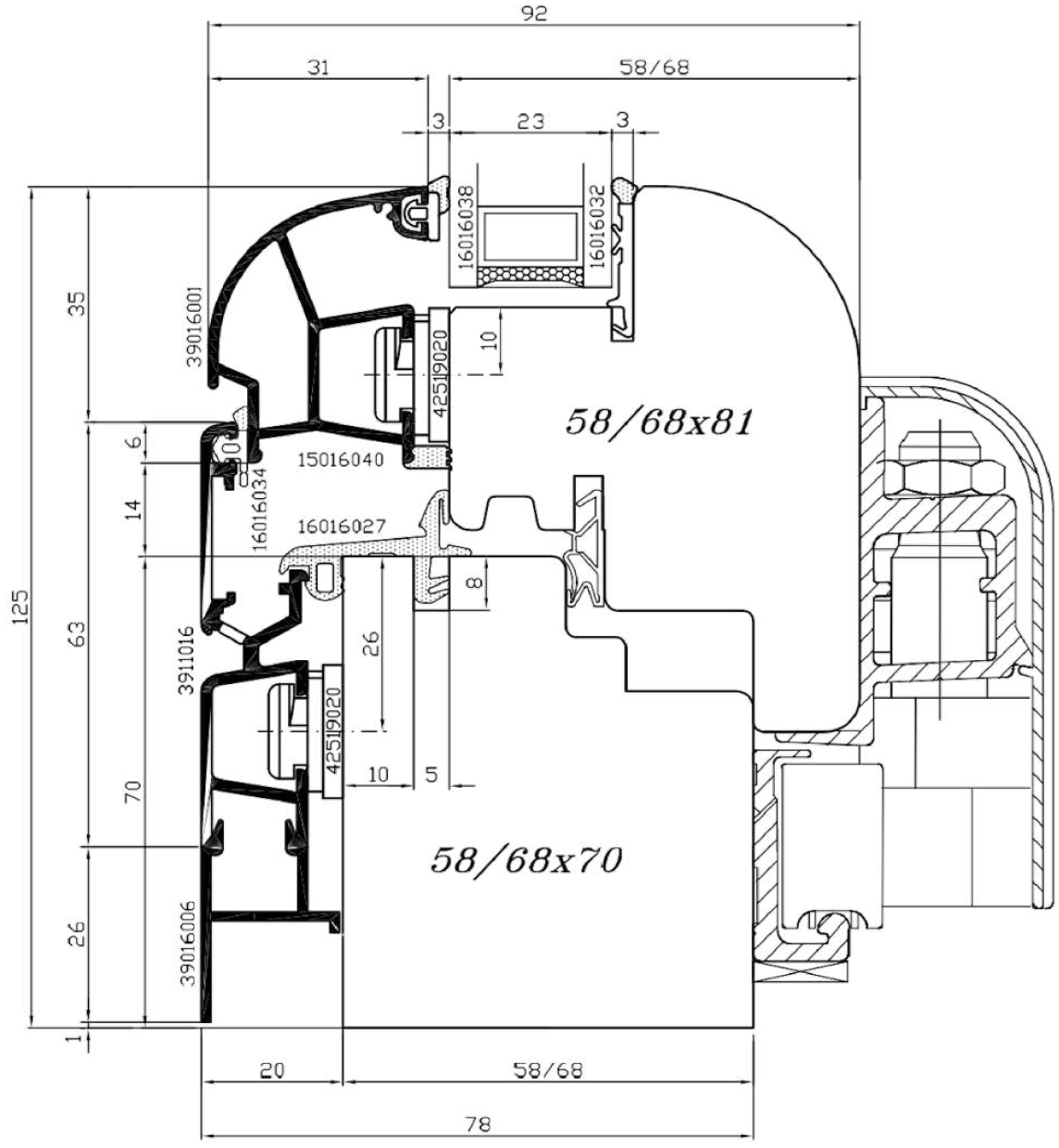

SOLUZIONE STUDIATA **SOLO** NEL CASO DI ANTA CHE SCORRA SU TELAIO (es. F1A)
NON DI ANTA CHE SCORRA SU ANTA (es.F2A)

Disegnatore : L.F.	Data Emissione 16/02/2005		File:06s303v5_070402	Sistema *ASTRO 6* 06S
Approvato da : G.N.	Cliente Standard		REV. 05	Scala Disegno 1:1
				Tolleranze Generali ± 0,5 mm

Descrizione: *SEZIONE VERTICALE TRAVERSO INFERIORE CON GUIDA BASSA SCORREVOLE PARALLELO*

PAGINA 303v5

Mod_35_REV01

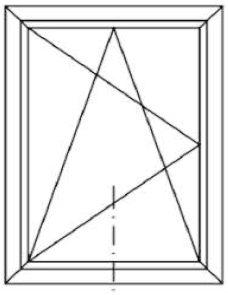

F1A

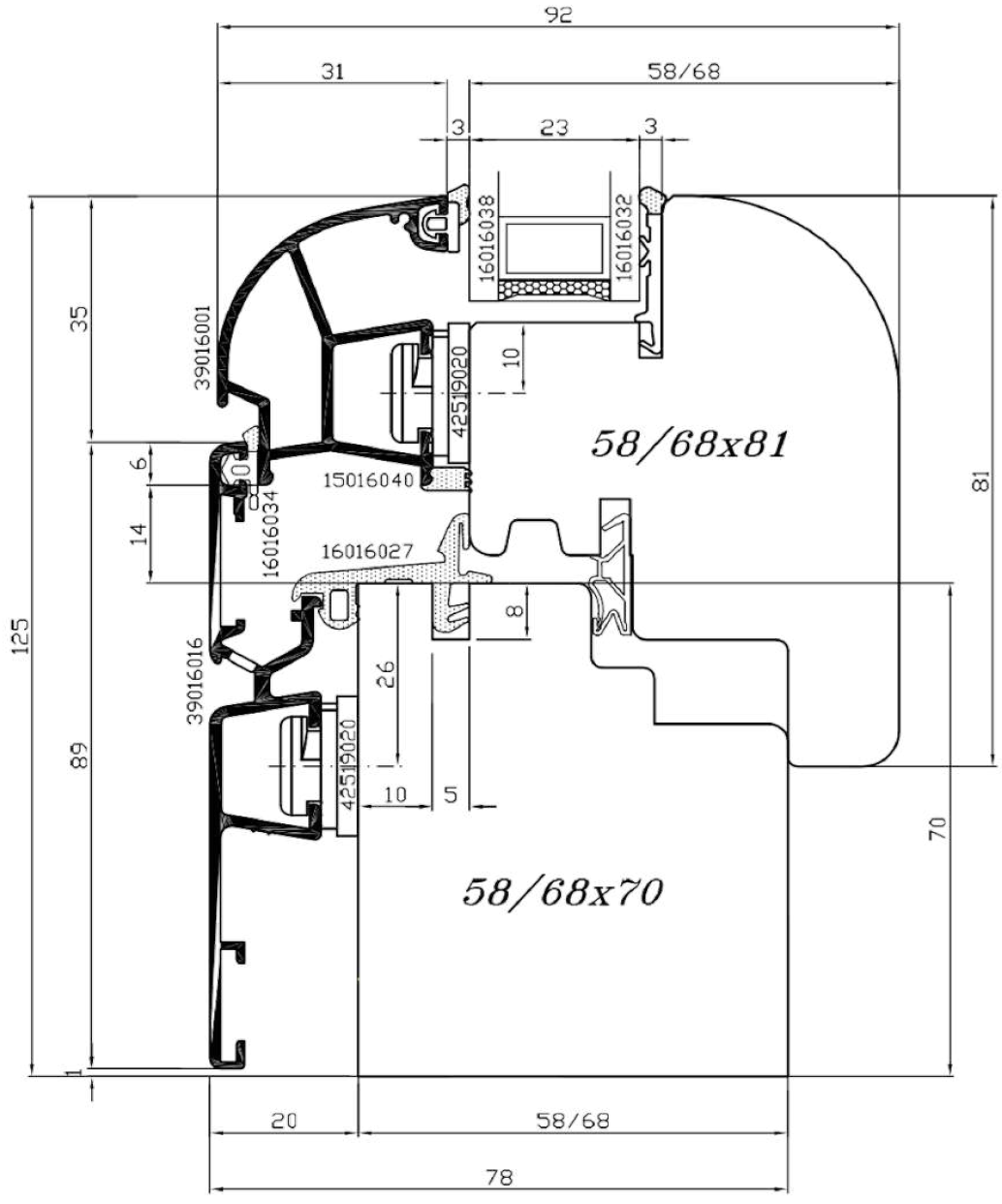

Disegnatore : L.F.	Data Emissione 09/02/2006		File:06s303v6_060209	Sistema *ASTRO 6*	06S
Approvato da : G.N.	Cliente Standard		REV. 04	Scala Disegno	1:1
				Tolleranze Generali	± 0,5 mm
Descrizione: *SEZIONE VERTICALE TRAVERSO INFERIORE FINESTRA*				PAGINA	303v6

Mod_35_REV01

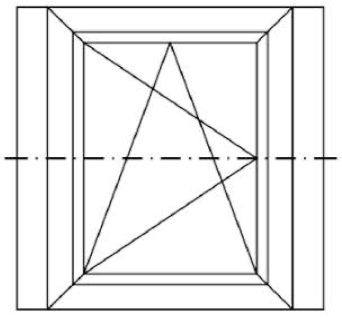

F1A_gp

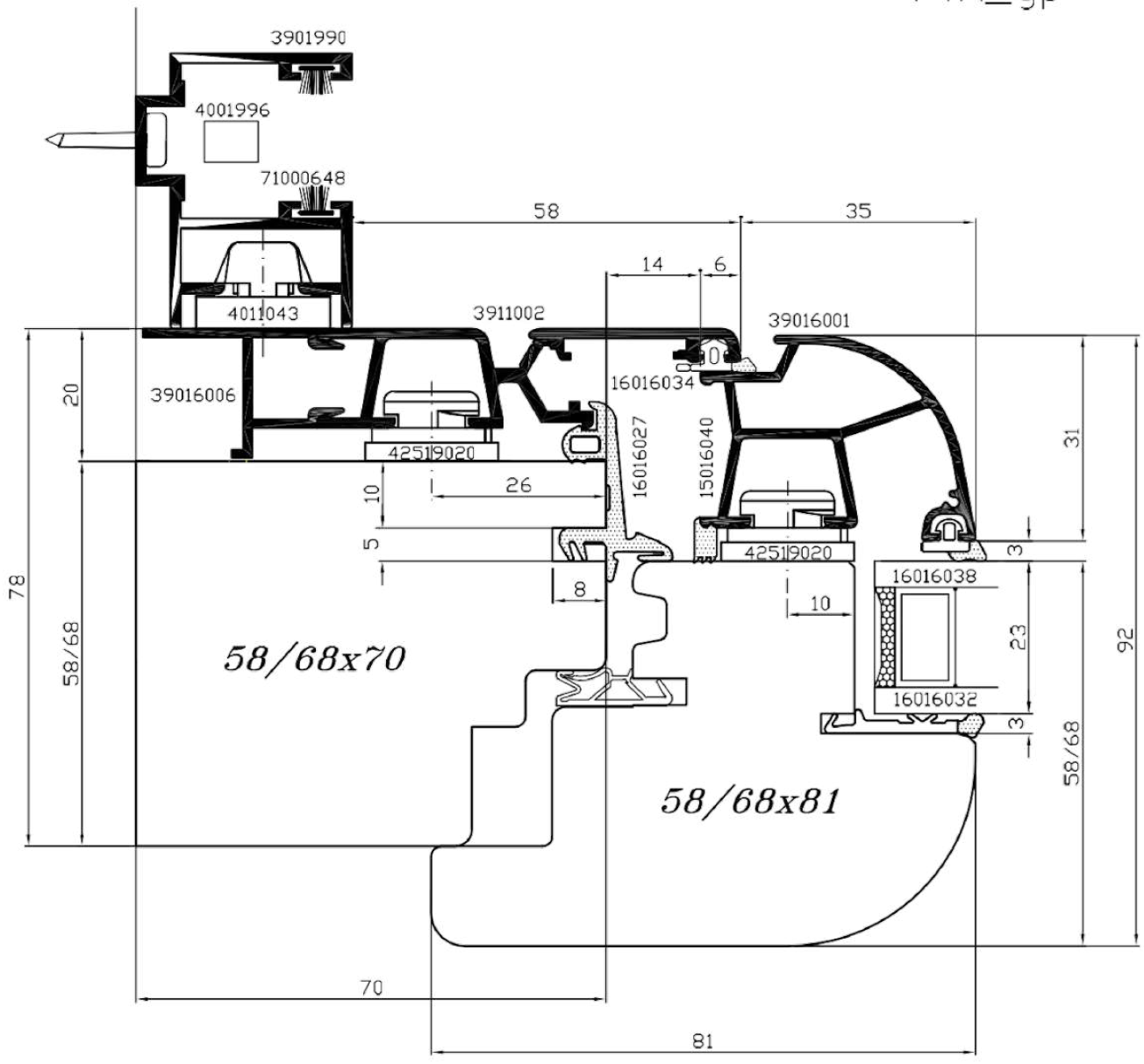

				Sistema *ASTRO 6*	06S
	Cliente Standard			Scala Disegno	1:1
				Tolleranze Generali	± 0,5mm
Descrizione: *SEZIONE ORIZZONTALE CON GUIDA PERSIANA*				PAGINA	12

Mod_35_REV01

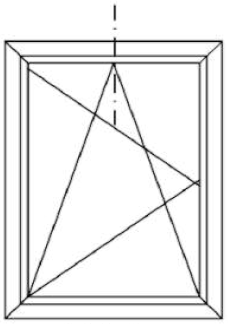

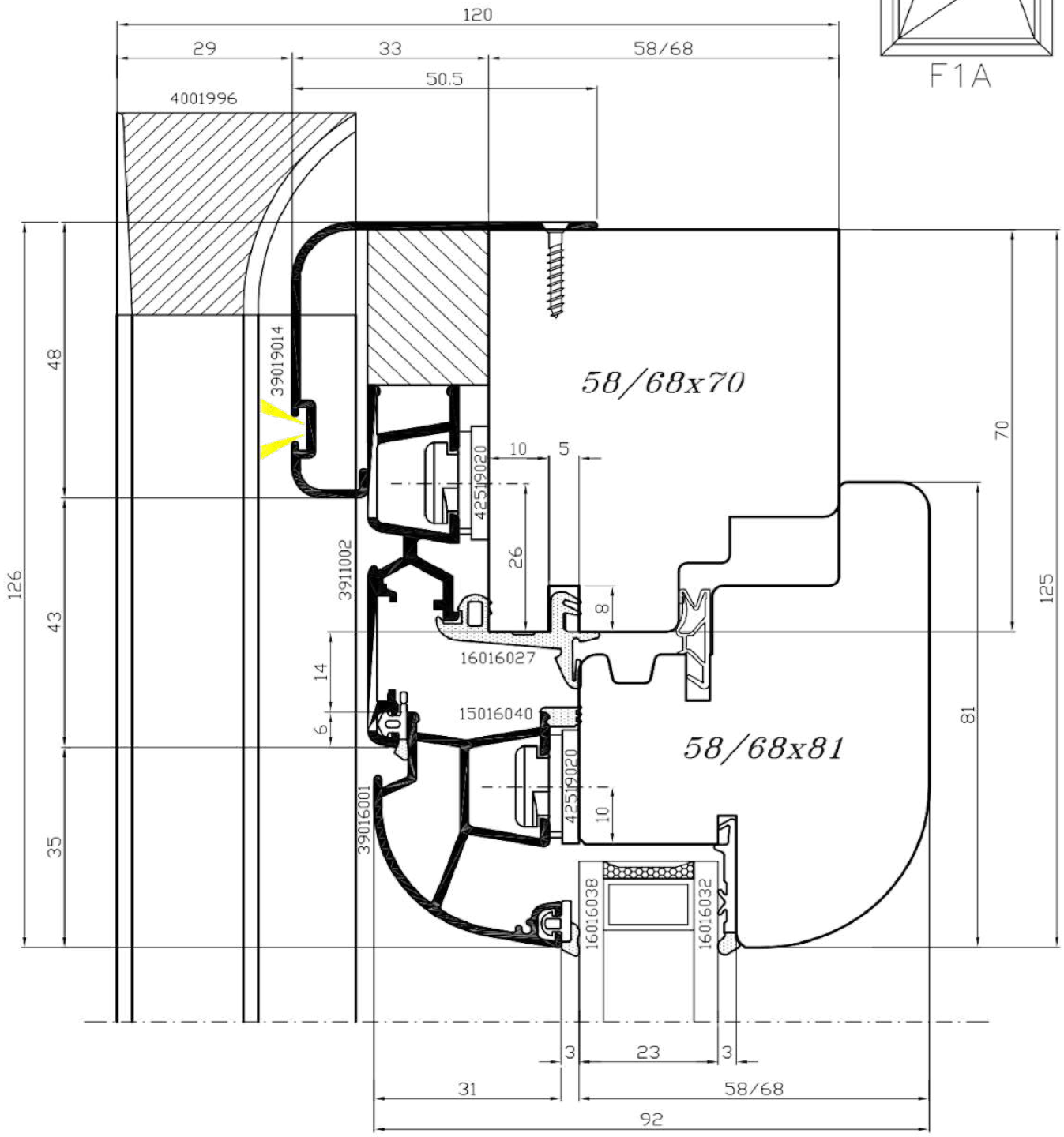

Disegnatore : L.F.	Data Emissione 03/03/2007		File:06S9s305_070303	Sistema *ASTRO 6*	06S
Approvato da : G.N.	Cliente Standard		REV. 00	Scala Disegno	1:1
				Tolleranze Generali	± 0,5 mm

Descrizione: *SEZIONE VERTICALE TRAVERSO SUPERIORE FINESTRA*

PAGINA 305

Mod_35_REV01

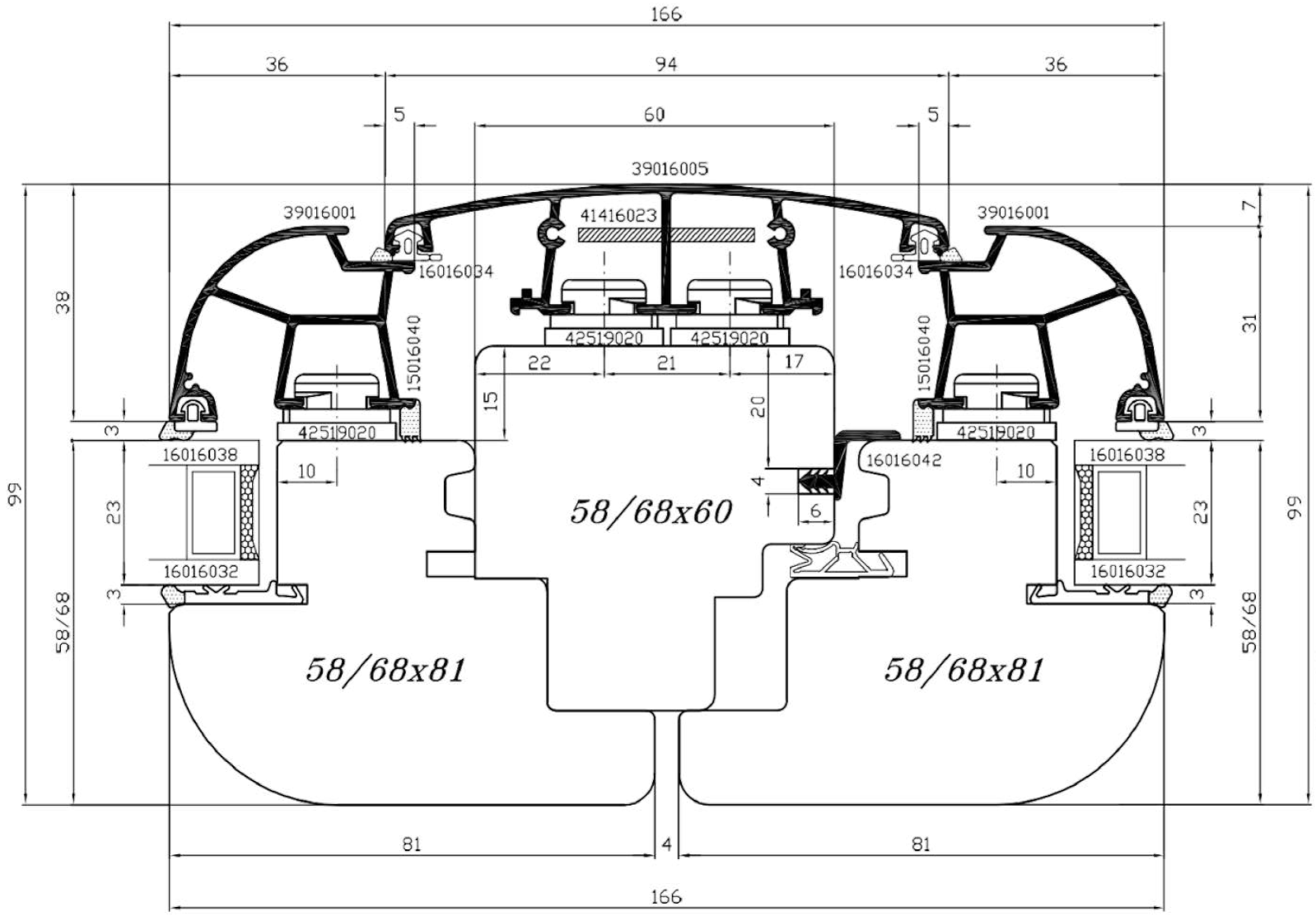

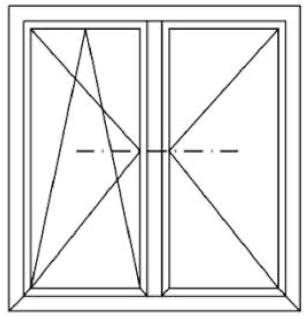

F2A

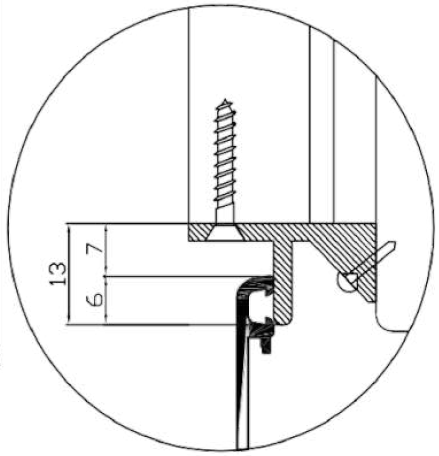

Disegnatore : L.F.	Data Emissione 29/03/2006		File:06s307_060329	Sistema *ASTRO 6* 06S
Approvato da : G.N.	Cliente Standard		REV. 05	Scala Disegno 1:1
				Tolleranze Generali ± 0,5 mm

Descrizione: *SEZIONE ORIZZONTALE SNODO CENTRALE*

Mod_35_REV01

PAGINA 307

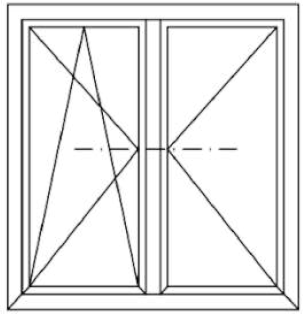

F2A

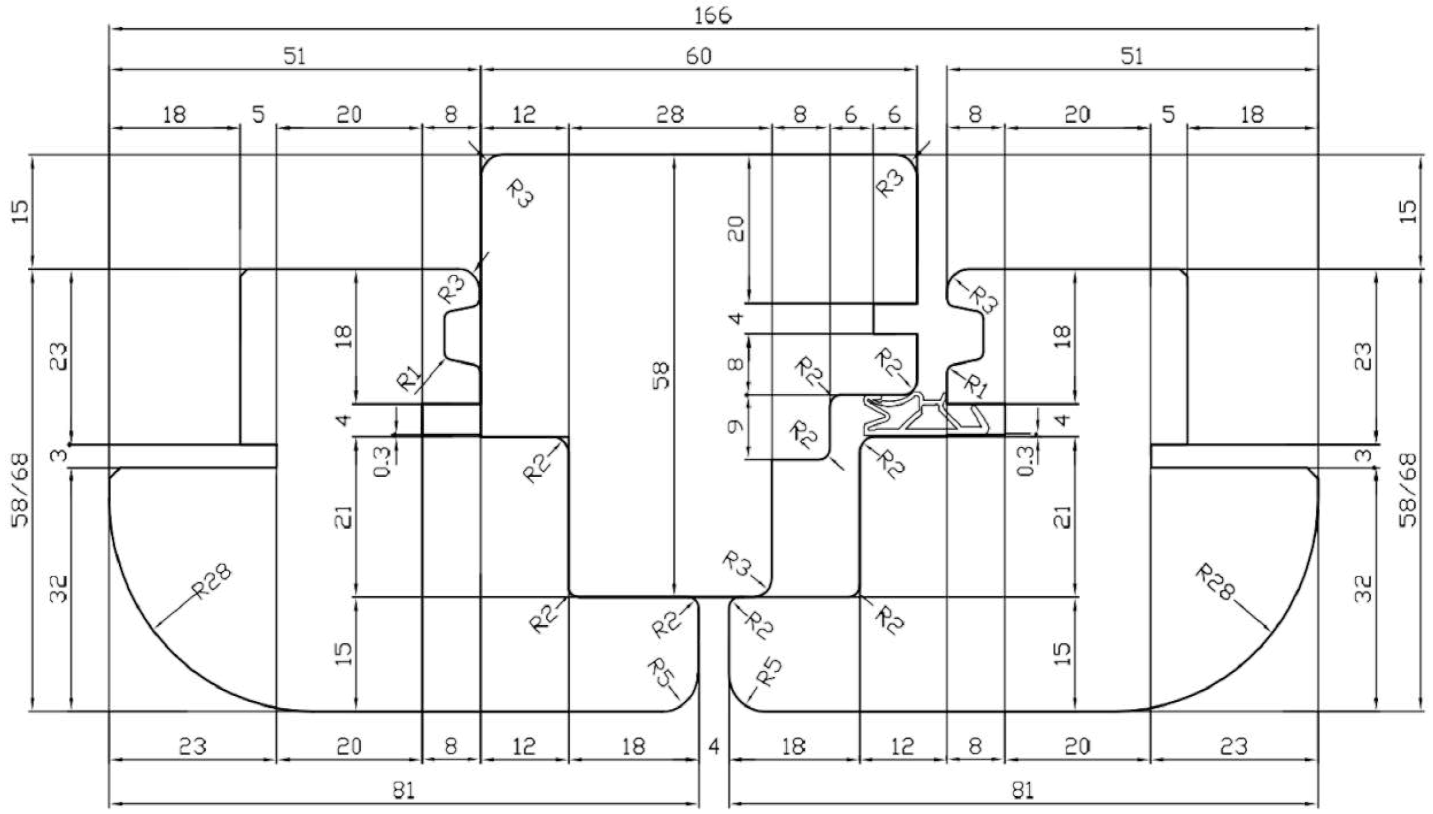

Disegnatore : L.F.	Data Emissione 29/03/2006		File:06s307_060329	Sistema *ASTRO 6* 06S
Approvato da : G.N.	Cliente Standard		REV. 05	Scala Disegno 1:1
				Tolleranze Generali ± 0,5 mm

Descrizione:

SEZIONE ORIZZONTALE SNODO CENTRALE

Mod_35_REV01

PAGINA

307L

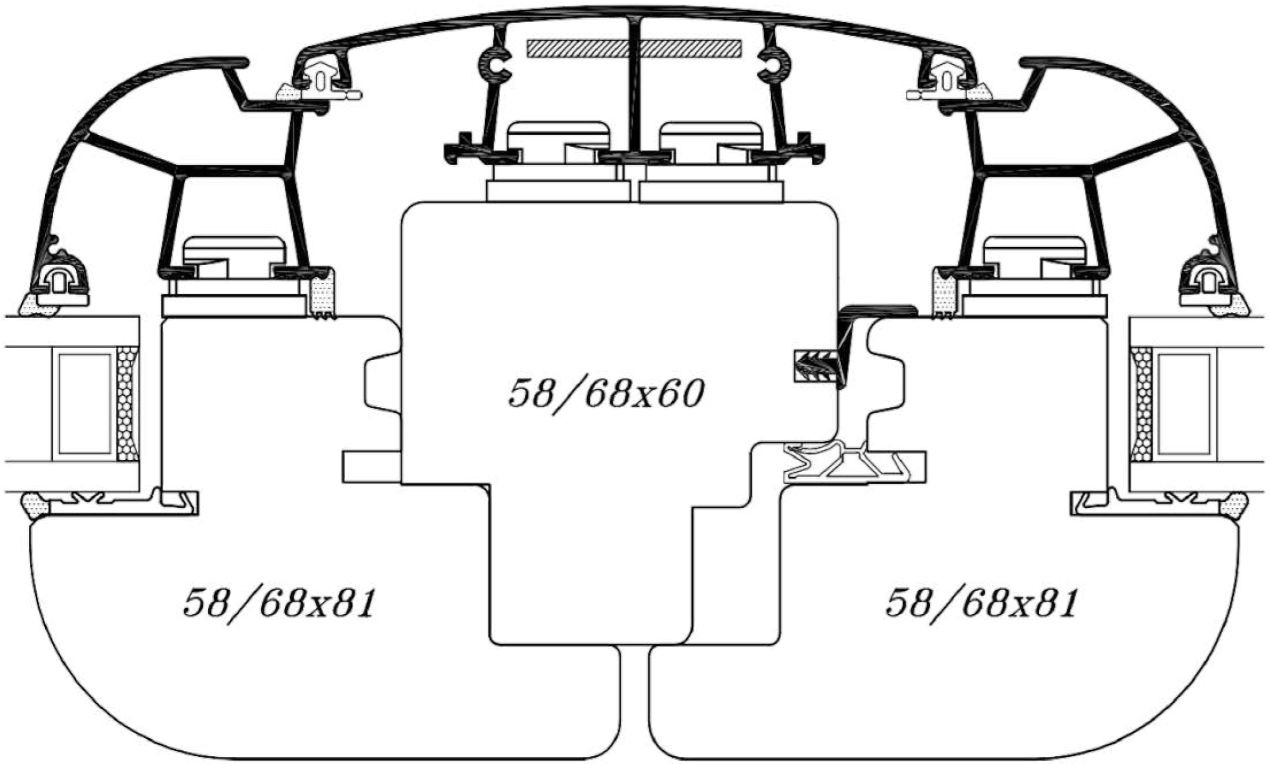

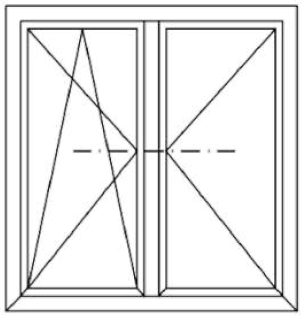

F2A

MONTANTINO
CENTRALE
COD.39016005

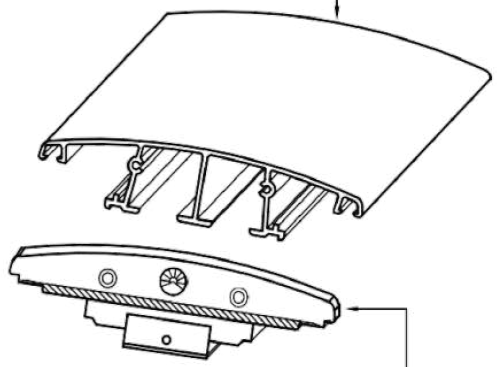

TERMINALE 41416023

Disegnatore : L.F.	Data Emissione 29/03/2006		File:06s307_060329	Sistema *ASTRO 6* 06S
Approvato da : G.N.	Cliente Standard		REV. 05	Scala Disegno 1:1-Fuori Scala
				Tolleranze Generali ± 0,5 mm

Descrizione:

MOTAGGIO DEL TERMINALE COD.41416023

Mod_35_REV01

PAGINA

307m

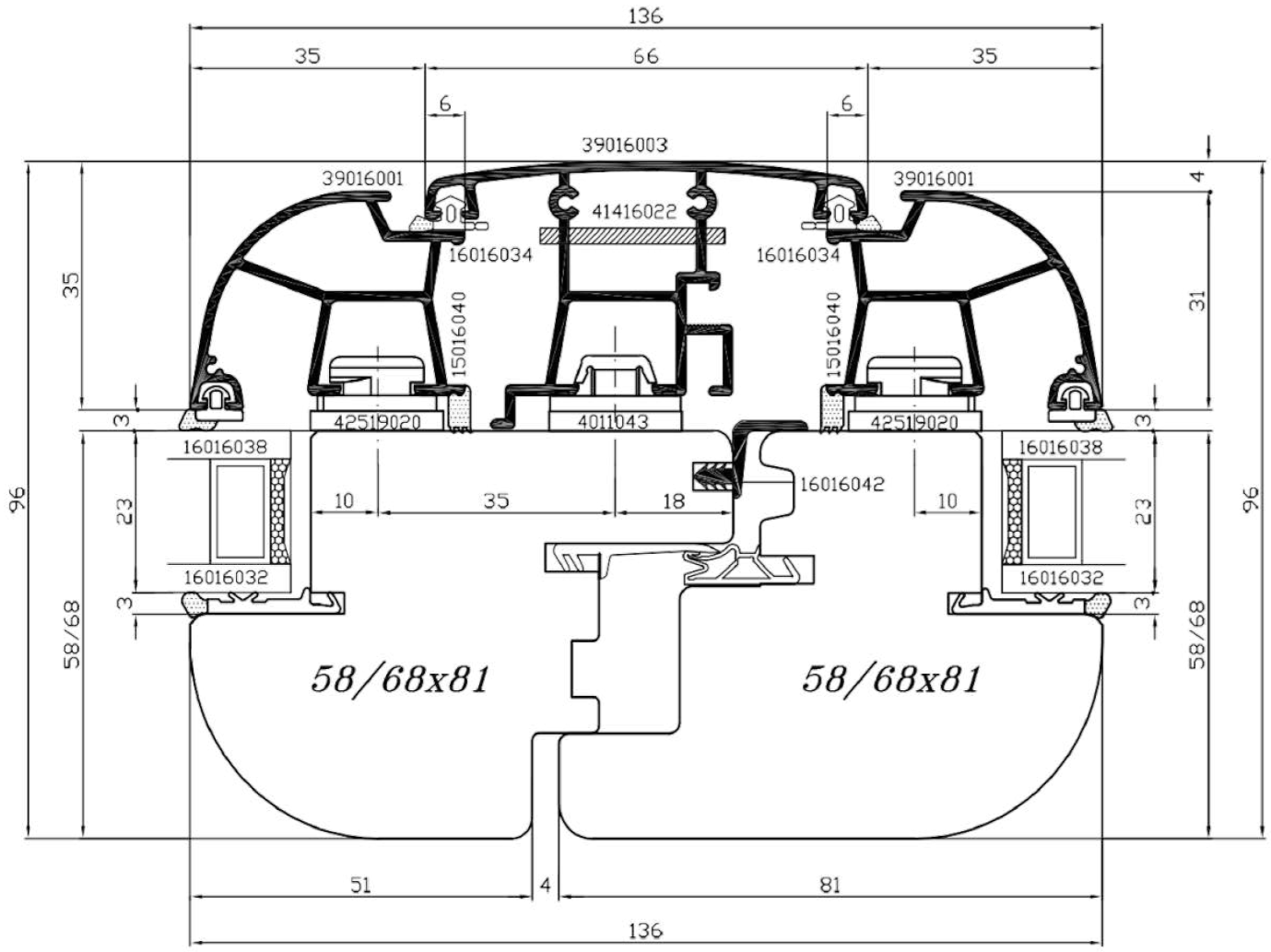

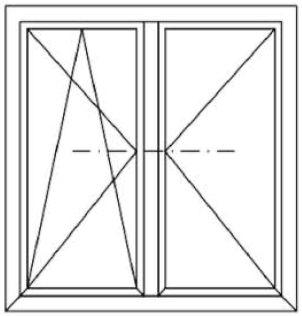

F2A

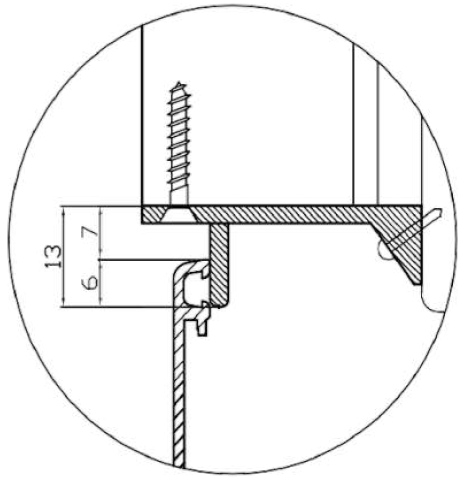

Disegnatore : L.F.	Data Emissione 16/02/2005		File:06s307v1_050216	Sistema *ASTRO 6* 06S
Approvato da : G.N.	Cliente Standard		REV. 04	Scala Disegno 1:1
				Tolleranze Generali ± 0,5 mm

Descrizione:

SEZIONE ORIZZONTALE SNODO CENTRALE

Mod_35_REV01

PAGINA

307v1

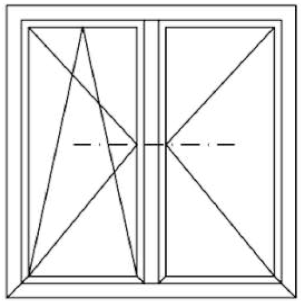

F2A

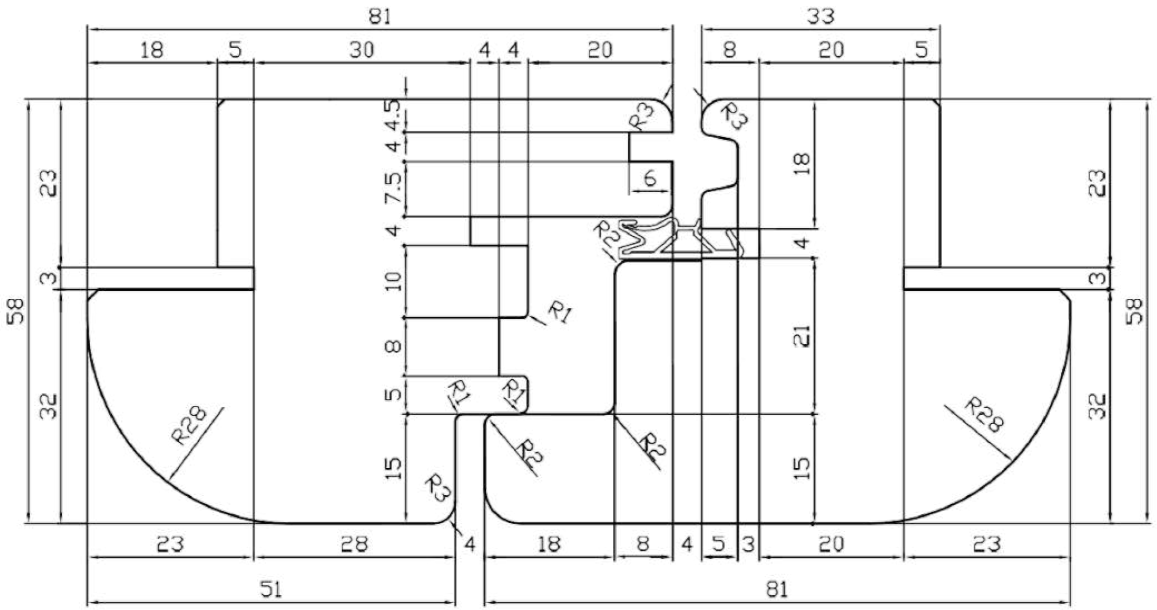

Disegnatore : L.F.	Data Emissione 16/02/2005		File:06s307V1_050216	Sistema *ASTRO 6* 06S
Approvato da : G.N.	Cliente Standard		REV. 04	Scala Disegno 1:1
				Tolleranze Generali ± 0,5 mm

Descrizione:

SEZIONE ORIZZONTALE SNODO CENTRALE

Mod_35_REV01

PAGINA

307v1L

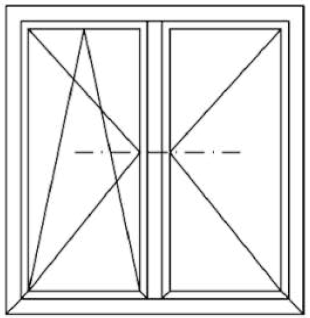

F2A

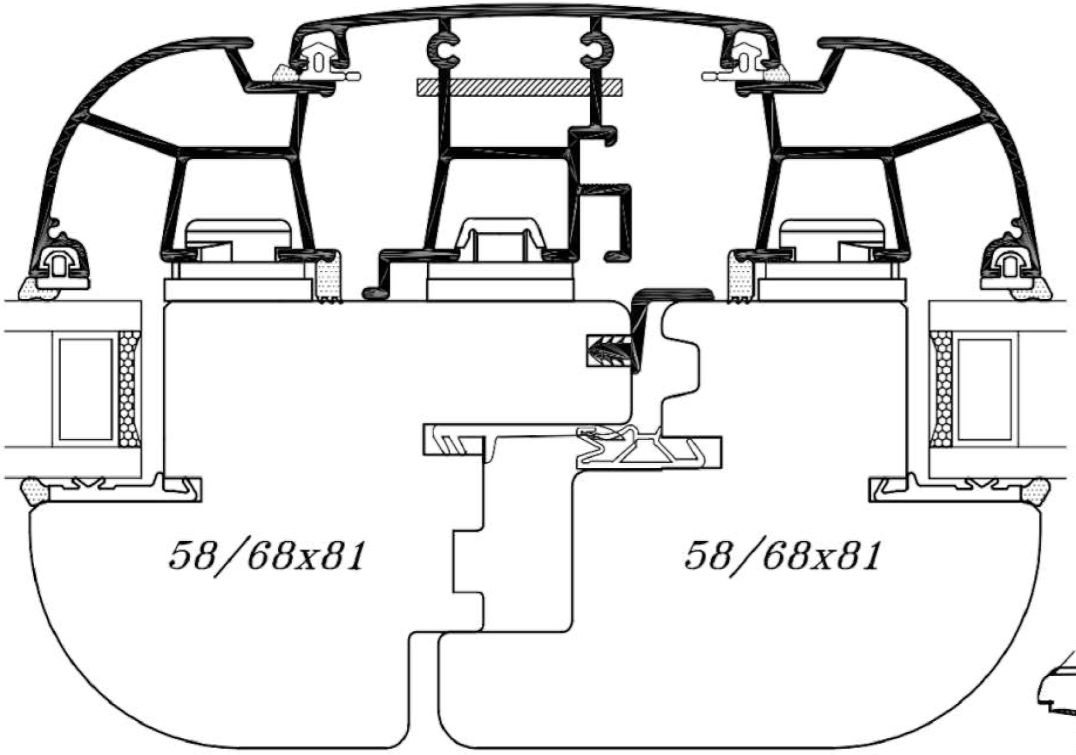

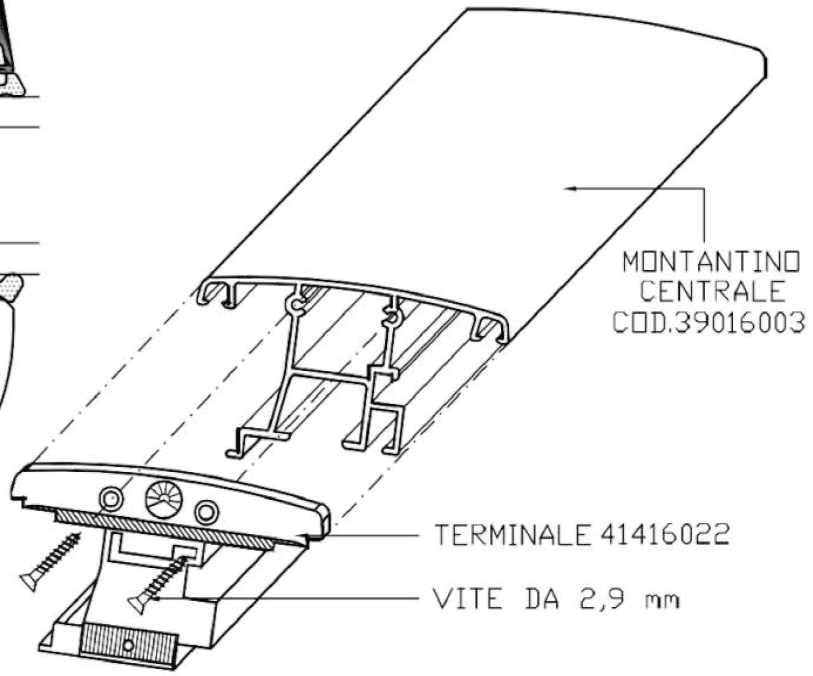

Disegnatore : L.F.	Data Emissione 16/02/2005		File:06s307v1m_050216	Sistema *ASTRO 6* 06
Approvato da : G.N.	Cliente Standard		REV. 04	Scala Disegno 1:1 - Fuori Scal
				Tolleranze Generali ± 0,5 mm

Descrizione: *MONTAGGIO DEL TERMINALE COD. 41416022*

Mod_35_REV01

PAGINA

307v1m

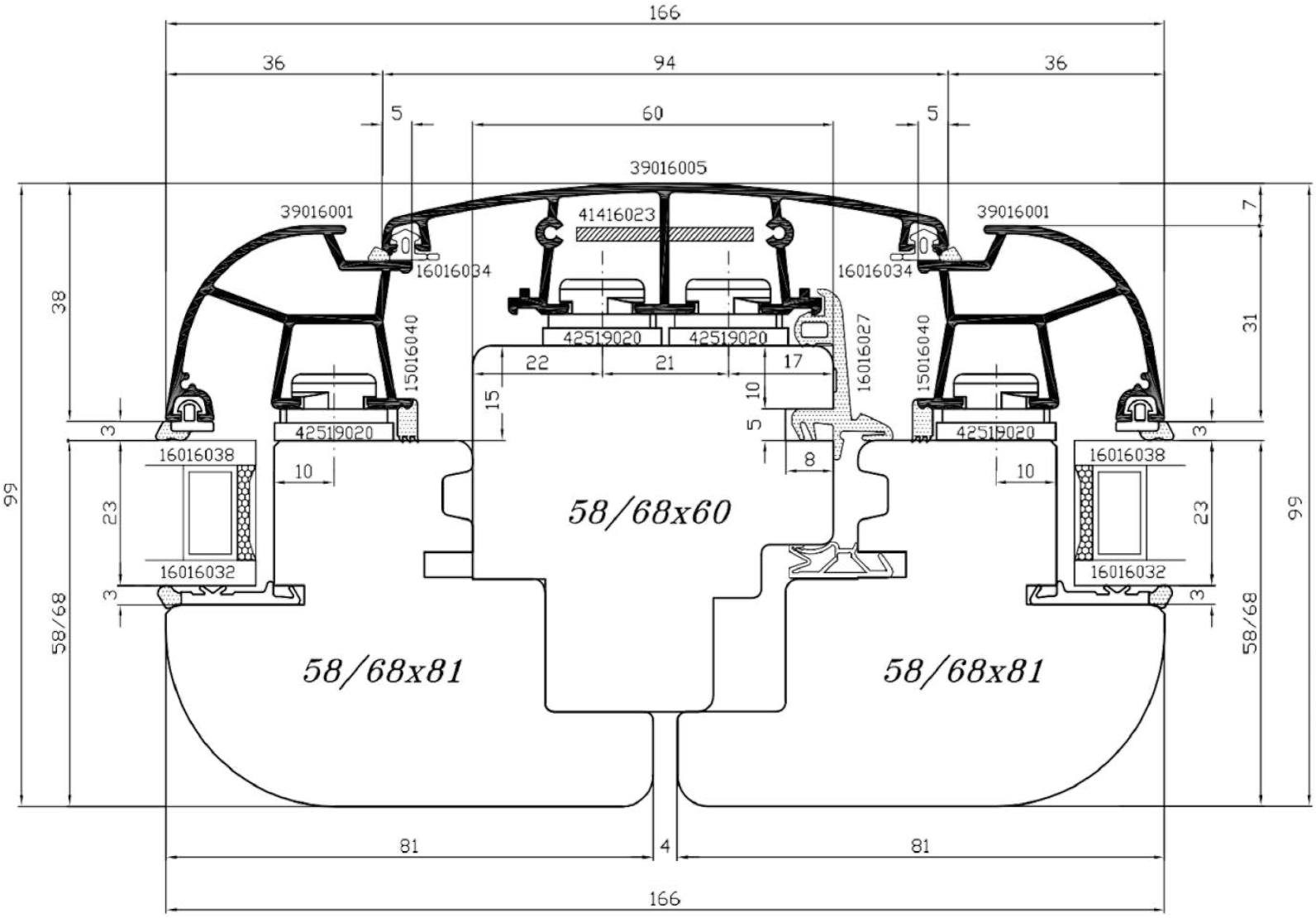

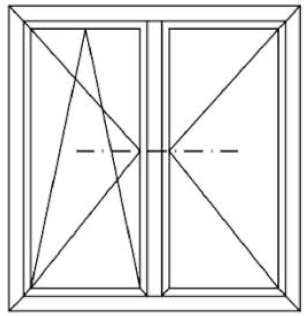

F2A

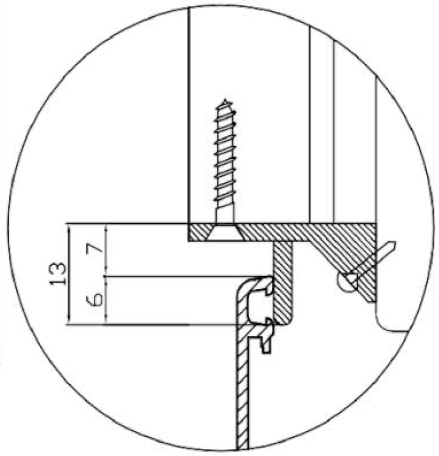

Disegnatore : L.F.	Data Emissione 29/03/2006		File:06s307v2_060329	Sistema *ASTRO 6* 06S
Approvato da : G.N.	Cliente Standard		REV. 05	Scala Disegno 1:1
				Tolleranze Generali ± 0,5 mm

Descrizione: *SEZIONE ORIZZONTALE SNODO CENTRALE*

PAGINA 307v2

Mod_35_REV01

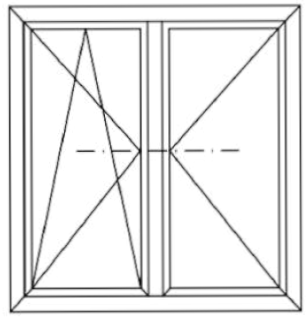

F2A

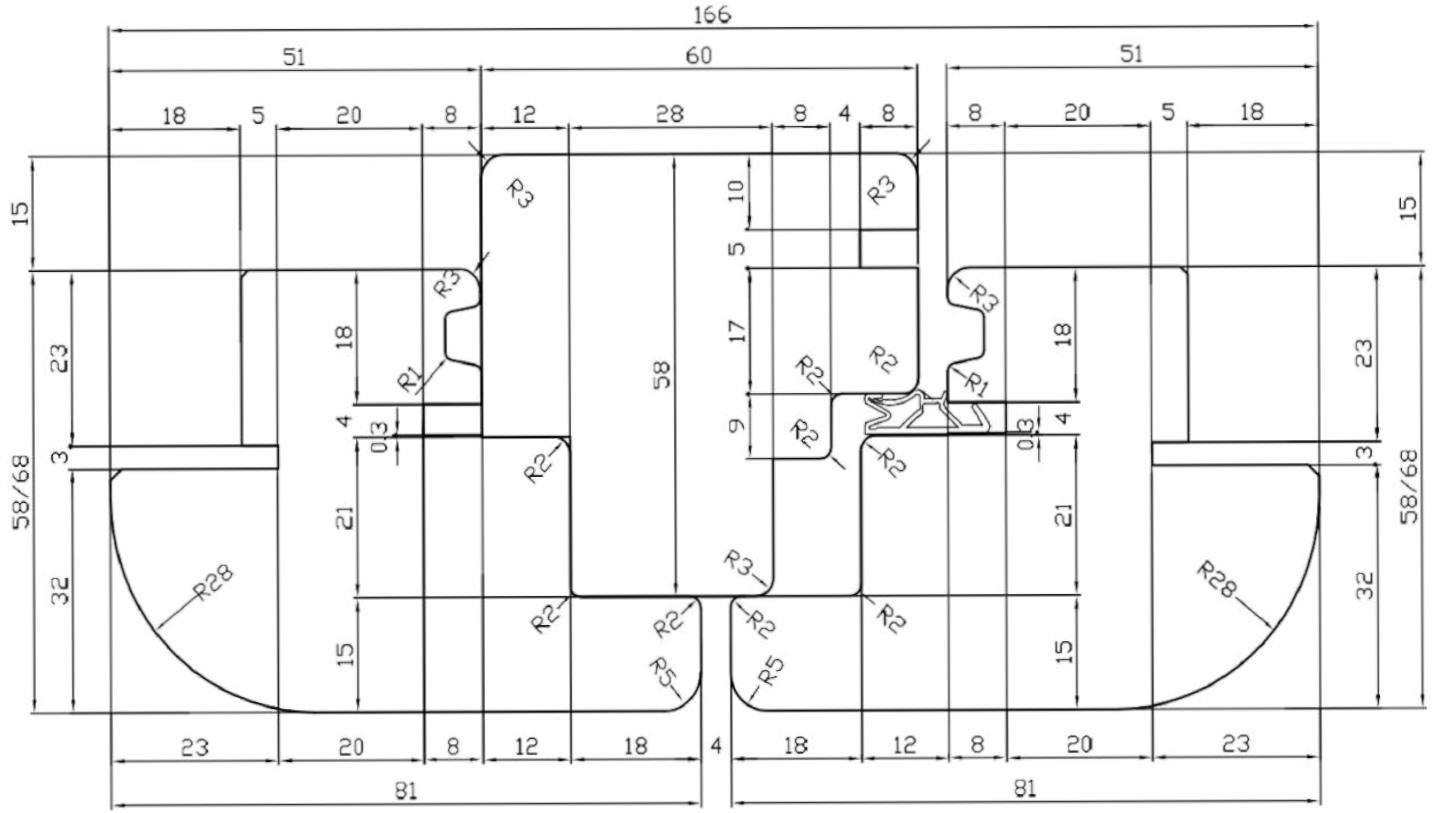

Disegnatore : L.F.	Data Emissione 29/03/2006		File:06s307v2_060329	Sistema *ASTRO 6* 06S
Approvato da : G.N.	Cliente Standard		REV. 05	Scala Disegno 1:1
				Tolleranze Generali ± 0,5 mm

Descrizione:

SEZIONE ORIZZONTALE SNODO CENTRALE

PAGINA

307v2L

Mod_35_REV01

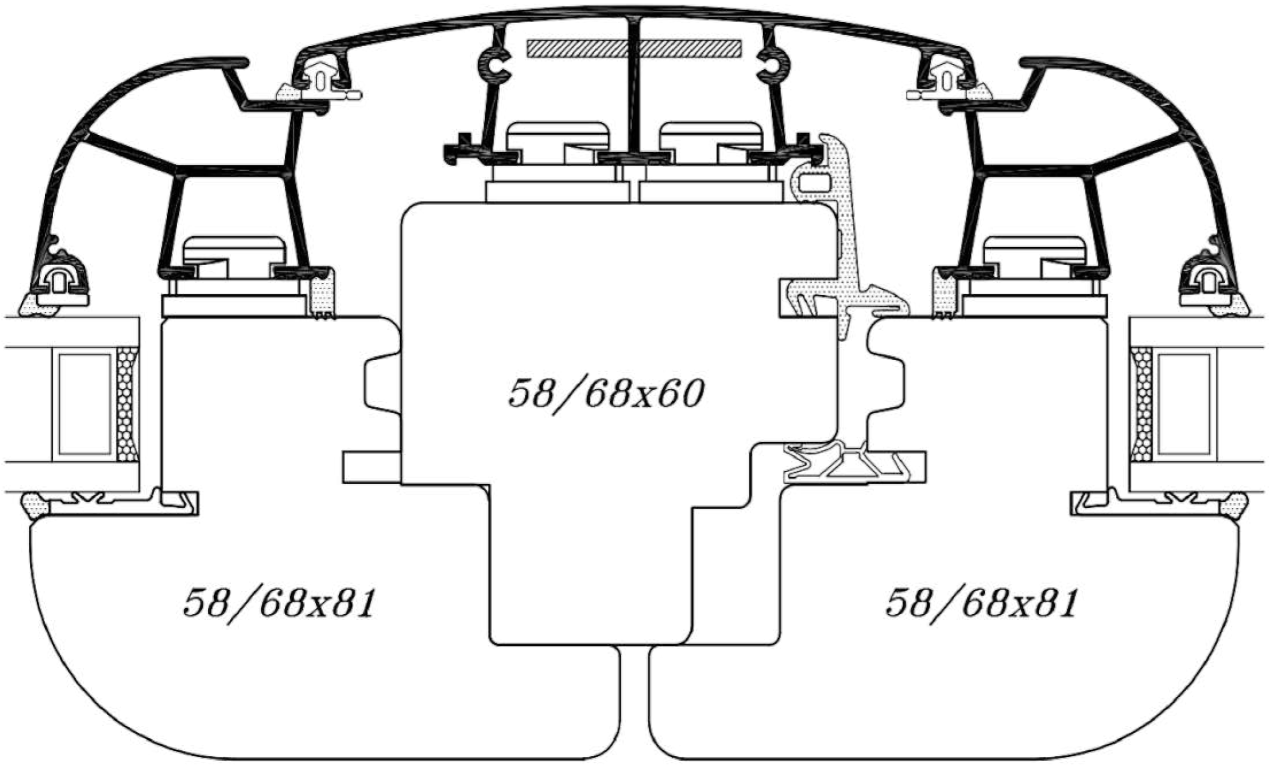

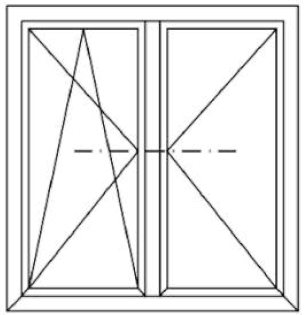

F2A

MONTANTINO
CENTRALE
COD.39016005

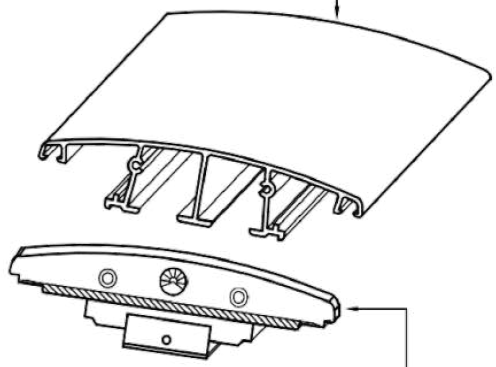

TERMINALE 41416023

Disegnatore : L.F.	Data Emissione 29/03/2006		File:06s307v2m_060329	Sistema *ASTRO 6* 06S
Approvato da : G.N.	Cliente Standard		REV. 05	Scala Disegno 1:1-Fuori Scala
				Tolleranze Generali ± 0,5 mm

Descrizione: *MOTAGGIO DEL TERMINALE COD.41416023*

Mod_35_REV01

PAGINA
307v2m

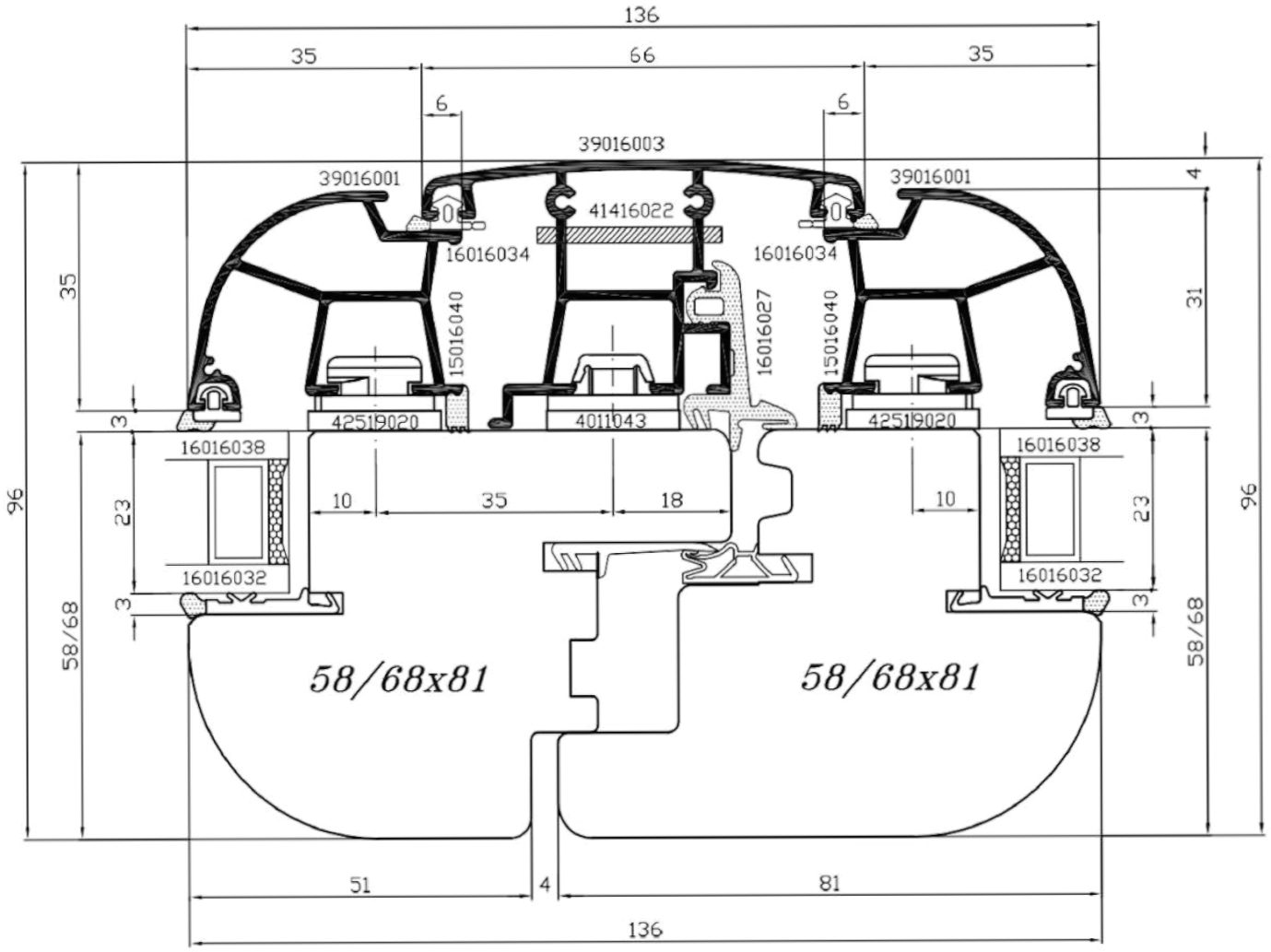

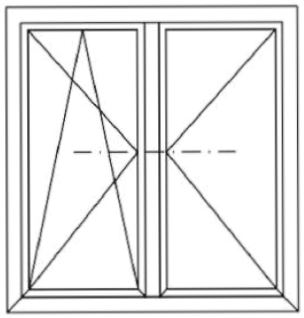

F2A

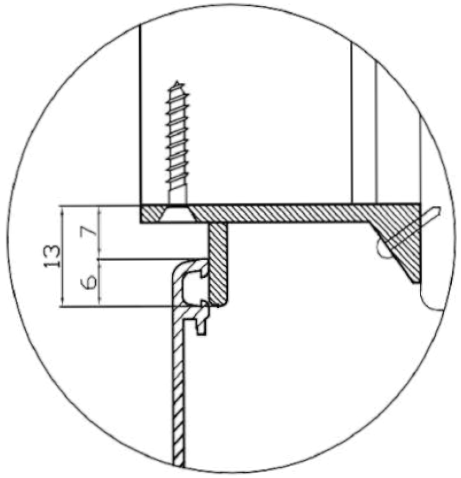

Disegnatore : L.F.	Data Emissione 29/03/2006		File:06s307v4_060329	Sistema *ASTRO 6* 06S
Approvato da : G.N.	Cliente Standard		REV. 05	Scala Disegno 1:1
				Tolleranze Generali ± 0,5 mm

Descrizione:

SEZIONE ORIZZONTALE SNODO CENTRALE

Mod_35_REV01

PAGINA

307v4

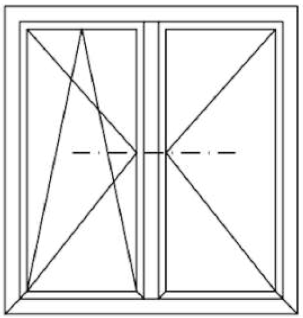

F2A

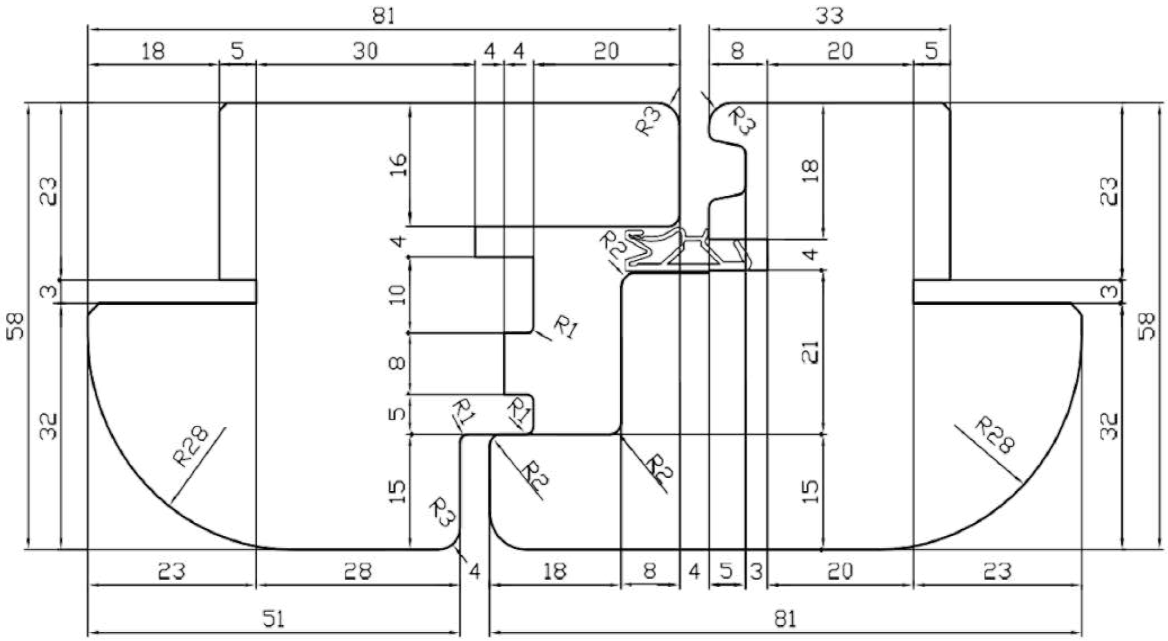

Disegnatore : L.F.	Data Emissione 29/03/2006		File:06s307v4_060329	Sistema *ASTRO 6* 06S
Approvato da : G.N.	Cliente Standard		REV. 05	Scala Disegno 1:1
				Tolleranze Generali ± 0,5 mm

Descrizione:

SEZIONE ORIZZONTALE SNODO CENTRALE

Mod_35_REV01

PAGINA

307v4L

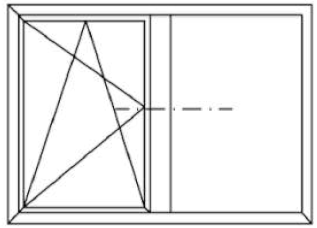

F2A_cma

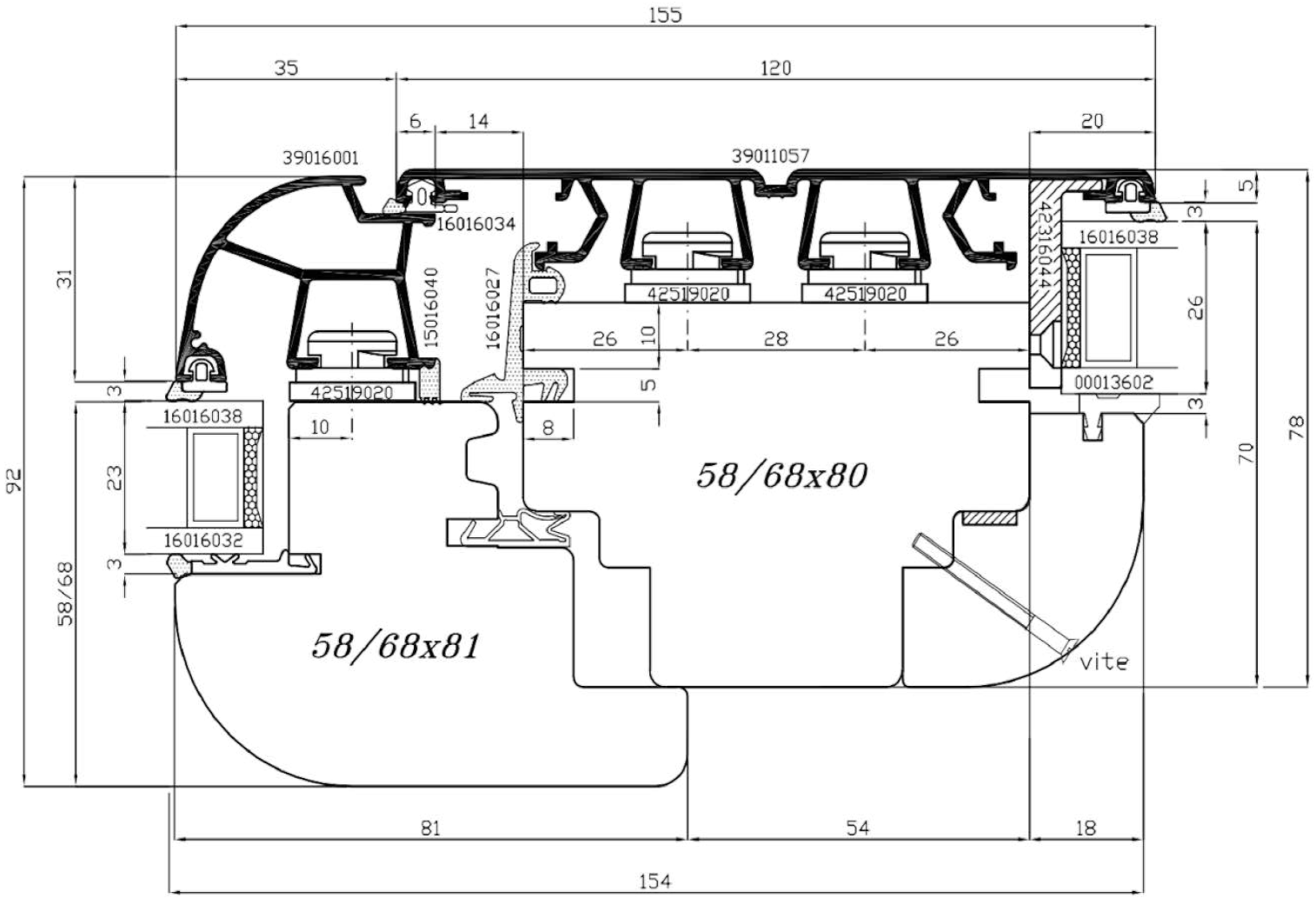

Disegnatore : L.F.	Data Emissione 10/06/2005		File:06s311_050610	Sistema *ASTRO 6* 06S
Approvato da : G.N.	Cliente Standard		REV. 05	Scala Disegno 1:1
				Tolleranze Generali ± 0,5mm

Descrizione: *SEZIONE ORIZZONTALE MONTANTE FINESTRA APRIBILE–FISSO*

Mod_35_REV01

PAGINA 311

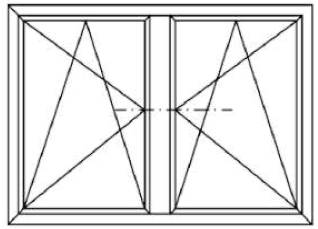

F2A_cmt

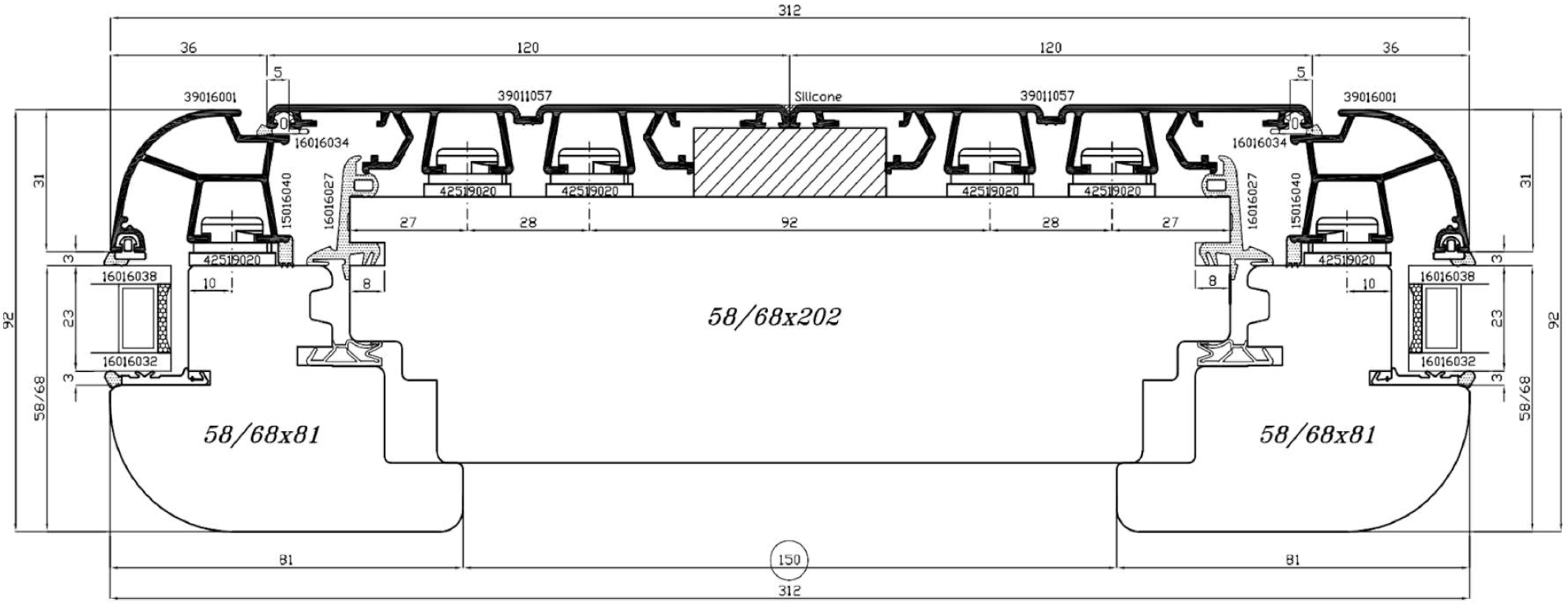

Disegnatore : L.F.	Data Emissione 10/07/2008		File:06s311v2_050926	Sistema *ASTRO 6* 06S
	Cliente Standard		REV. 00	Scala Disegno 1:1
				Tolleranze Generali ± 0,5mm

Descrizione: *SEZIONE ORIZZONTALE MONTANTE FISSO SU TELAIO*

Mod_35_REV01

PAGINA 311v12

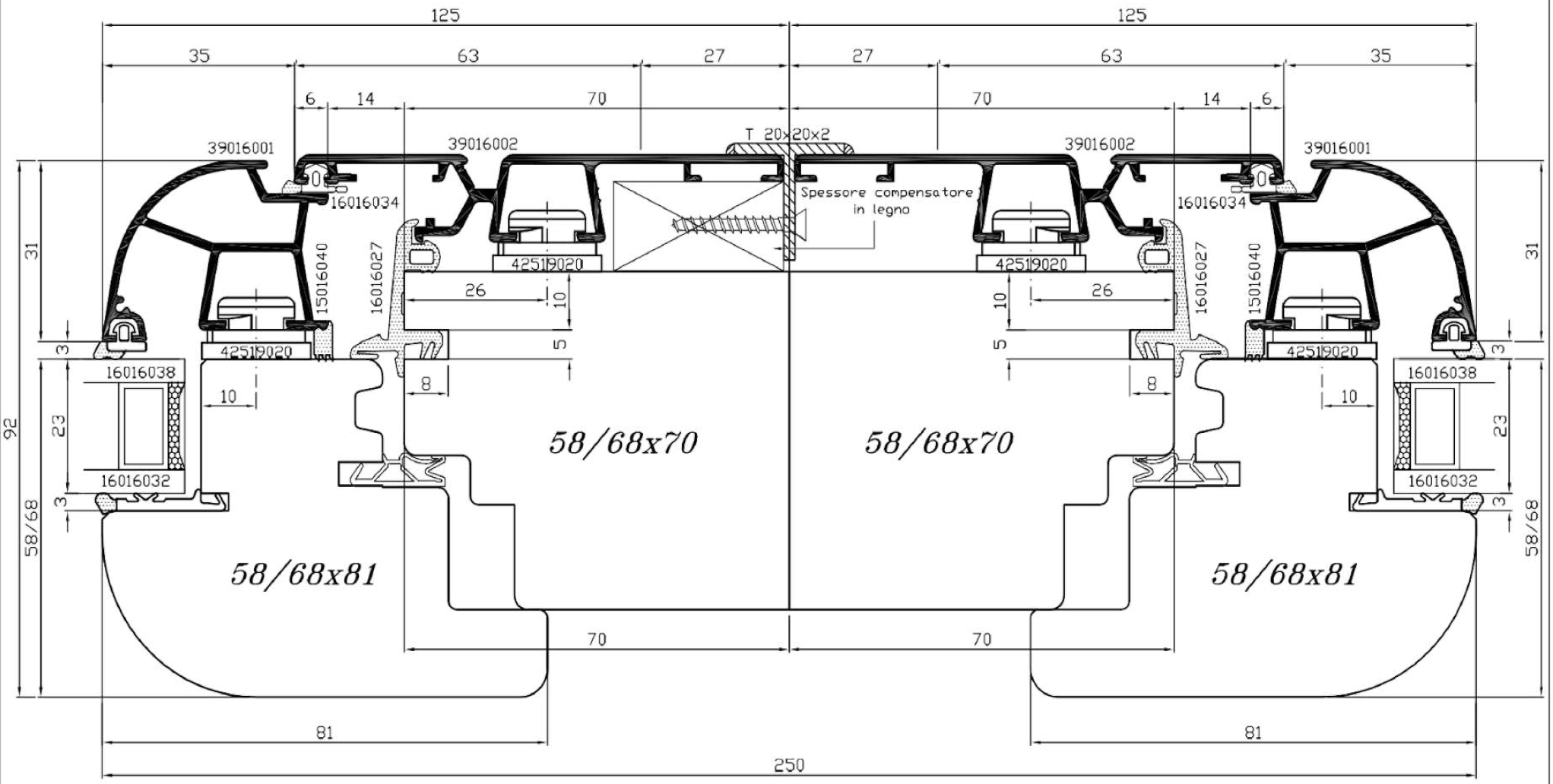

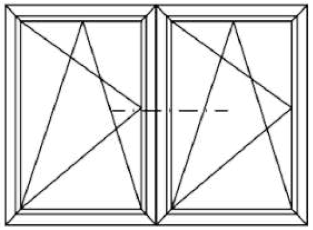

F1A+F1A

Disegnatore : L.F.	Data Emissione 24/07/2006		File:09s311v3_060724	Sistema *ASTRO 6*	09S
Approvato da : G.N.	Cliente Standard		REV. 00	Scala Disegno	1:1
				Tolleranze Generali	± 0,5 mm

Descrizione: *SEZIONE ORIZZONTALE MONTANTE FINESTRA APRIBILE–APRIBILE*

Mod_35_REV01

PAGINA 311v3

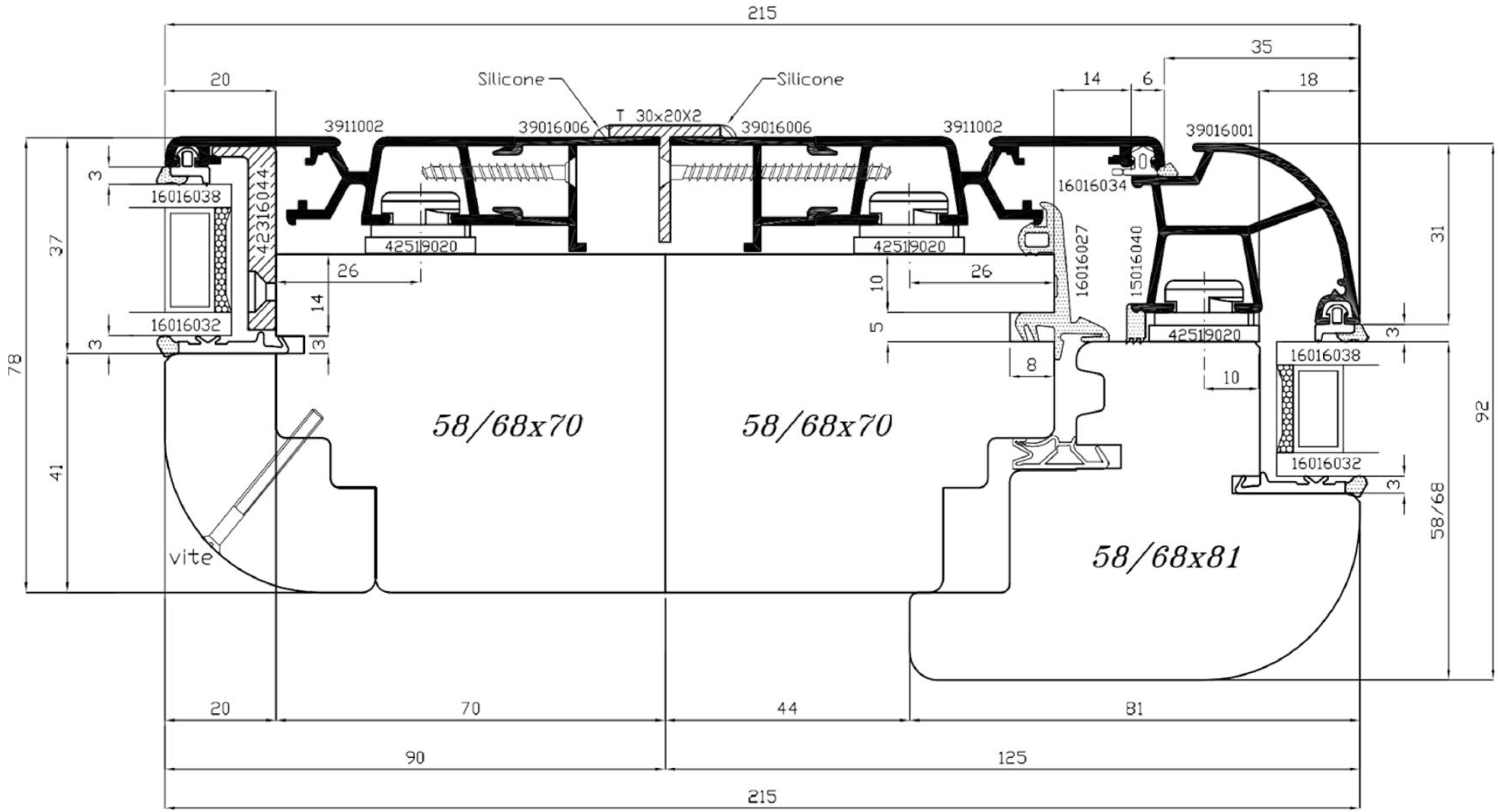

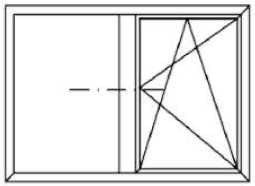

F2A_mt

Attenzione: finestra fissa. Fissare con vite su telaio l'accessorio cod.42316044 come supportoper il profilo 39016002 con interasse 150mm

Disegnatore : L.F.	Data Emissione 13/04/2006		File:06s311v5_060413	Sistema *ASTRO 6*	06S
Approvato da : G.N.	Cliente Standard		REV. 00	Scala Disegno	1:1
				Tolleranze Generali	± 0,5mm

Descrizione: *SEZIONE ORIZZONTALE MONTANTE FINESTRA FISSO-APRIBILE*

Mod_35_REV01

PAGINA 311v5

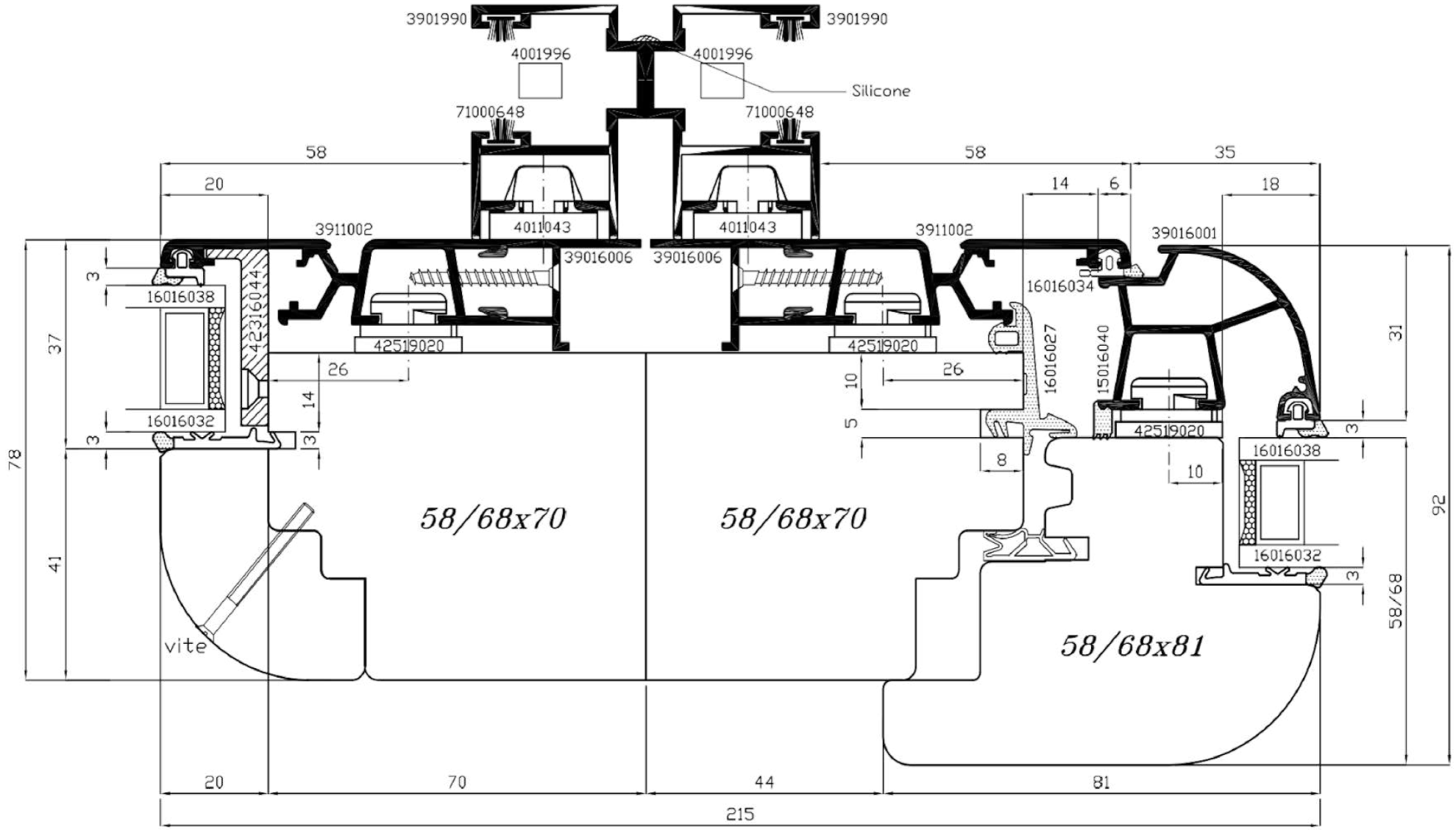

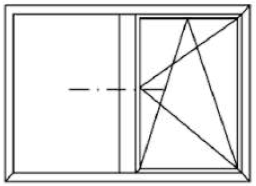

F2A_mt

Attenzione: finestra fissa.
Fissare con vite su telaio
l'accessorio cod.42316044
come supportoper il profilo
39016002 con interasse 150mm

Disegnatore : L.F.	Data Emissione 13/04/2006		File:06s311v6_060413	Sistema *ASTRO 6*	06S
Approvato da : G.N.	Cliente Standard		REV. 00	Scala Disegno	1:1
				Tolleranze Generali	± 0,5mm

Descrizione: *SEZIONE ORIZZONTALE MONTANTE FINESTRA FISSO-APRIBILE*

Mod_35_REV01

PAGINA 311v6

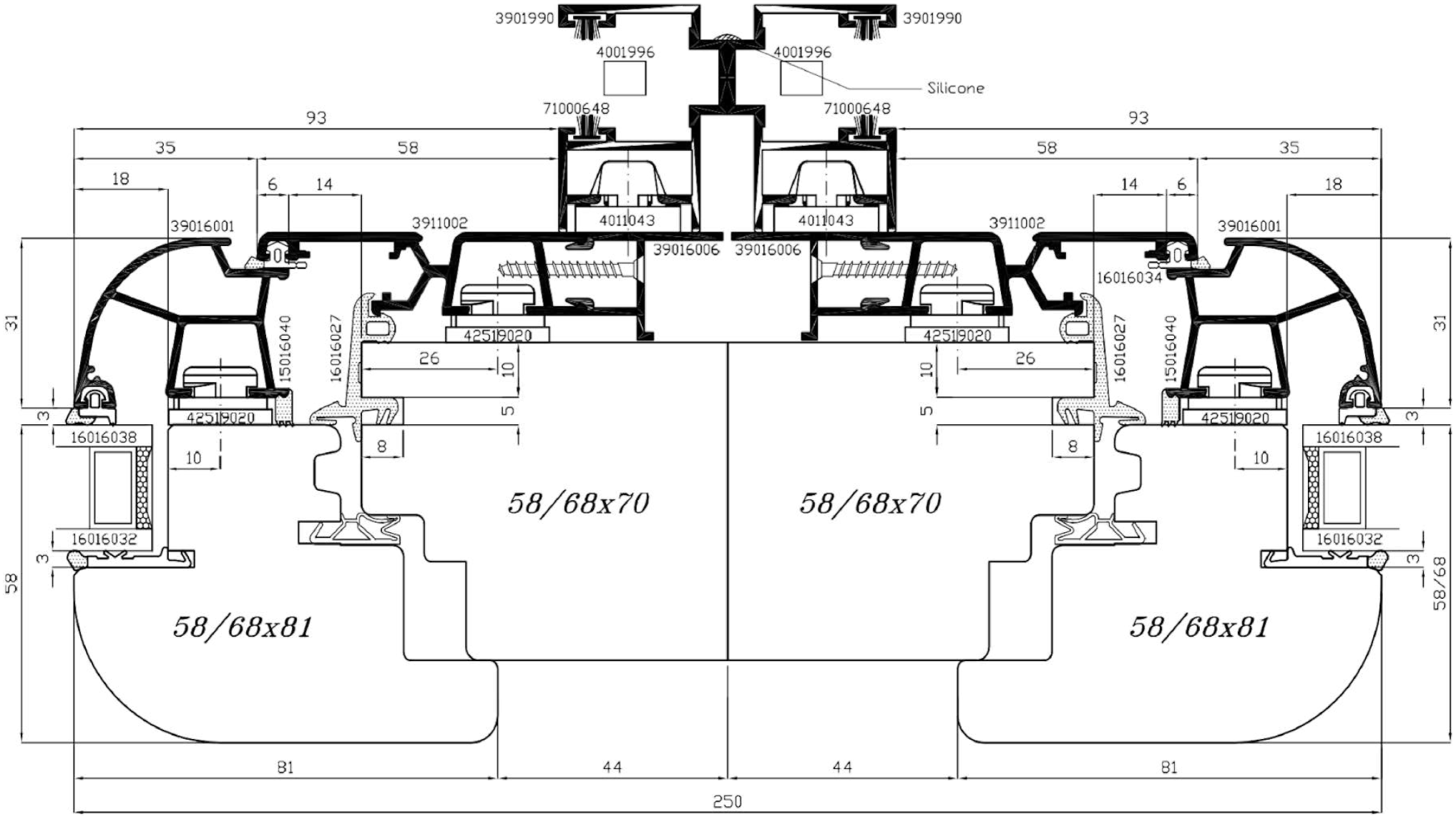

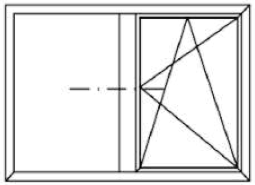

F2A_mt

Attenzione: finestra fissa.
Fissare con vite su telaio
l'accessorio cod.42316044
come supportoper il profilo
39016002 con interasse 150mm

Disegnatore : L.F.	Data Emissione 13/04/2006		File:06s311v7_060413	Sistema *ASTRO 6*	06S
Approvato da : G.N.	Cliente Standard		REV. 00	Scala Disegno	1:1
				Tolleranze Generali	± 0,5mm

Descrizione: *SEZIONE ORIZZONTALE MONTANTE FINESTRA FISSO-APRIBILE*

Mod_35_REV01

PAGINA

311v7

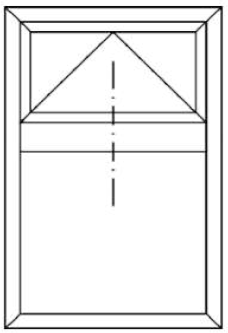

F1A_sta

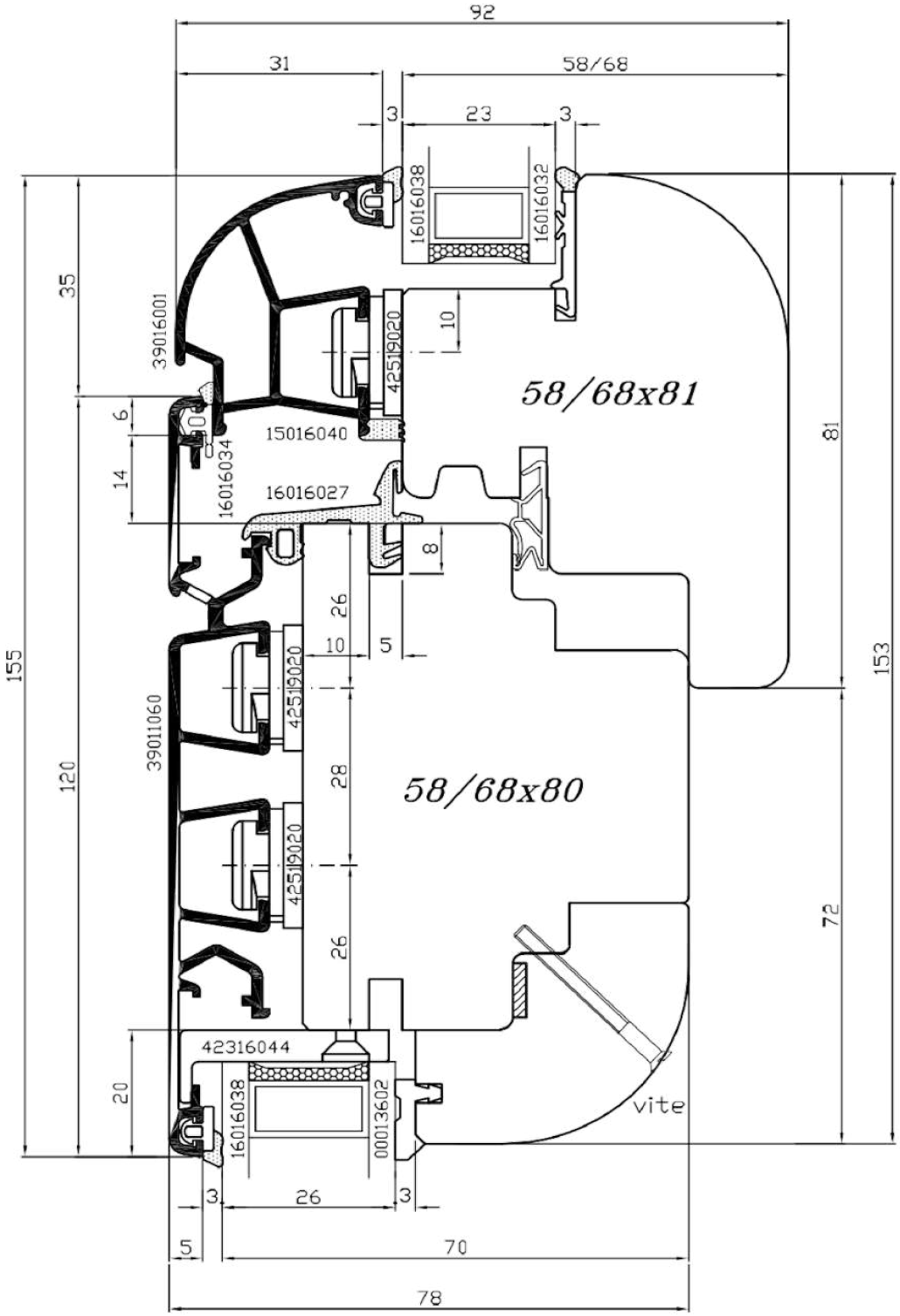

				Sistema *ASTRO 6*	06S
	Cliente Standard			Scala Disegno	1:1
				Tolleranze Generali	± 0,5mm
Descrizione: *SEZIONE VERTICALE TRAVERSO FINESTRA SOPRALUCE APRIBILE*				PAGINA	

Mod_35_REV01

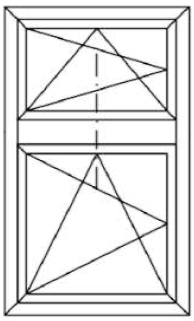

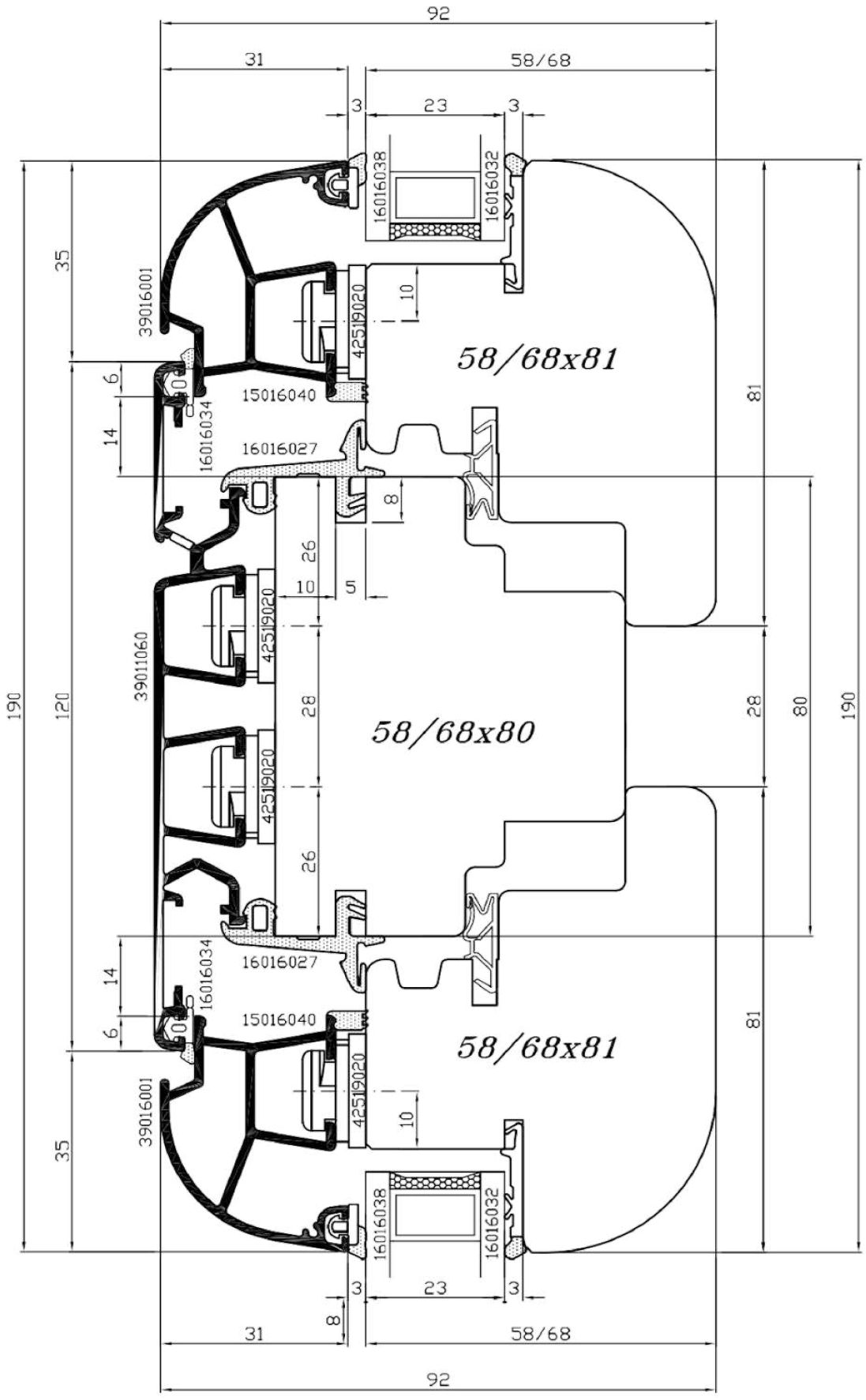

Disegnatore : L.F.	Data Emissione 01/04/2005		File:06s313v2_050401	Sistema *ASTRO 6*	06S
Approvato da : G.N.	Cliente Standard		REV. 04	Scala Disegno	1:1
				Tolleranze Generali	± 0,5mm

Descrizione: *SEZIONE VERTICALE TRAVERSO PORTAFINESTRA APRIBILE–APRIBILE*

PAGINA

313v2

Mod_35_REV01

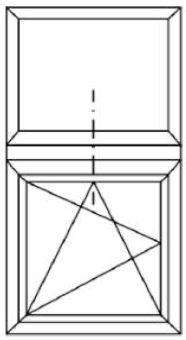

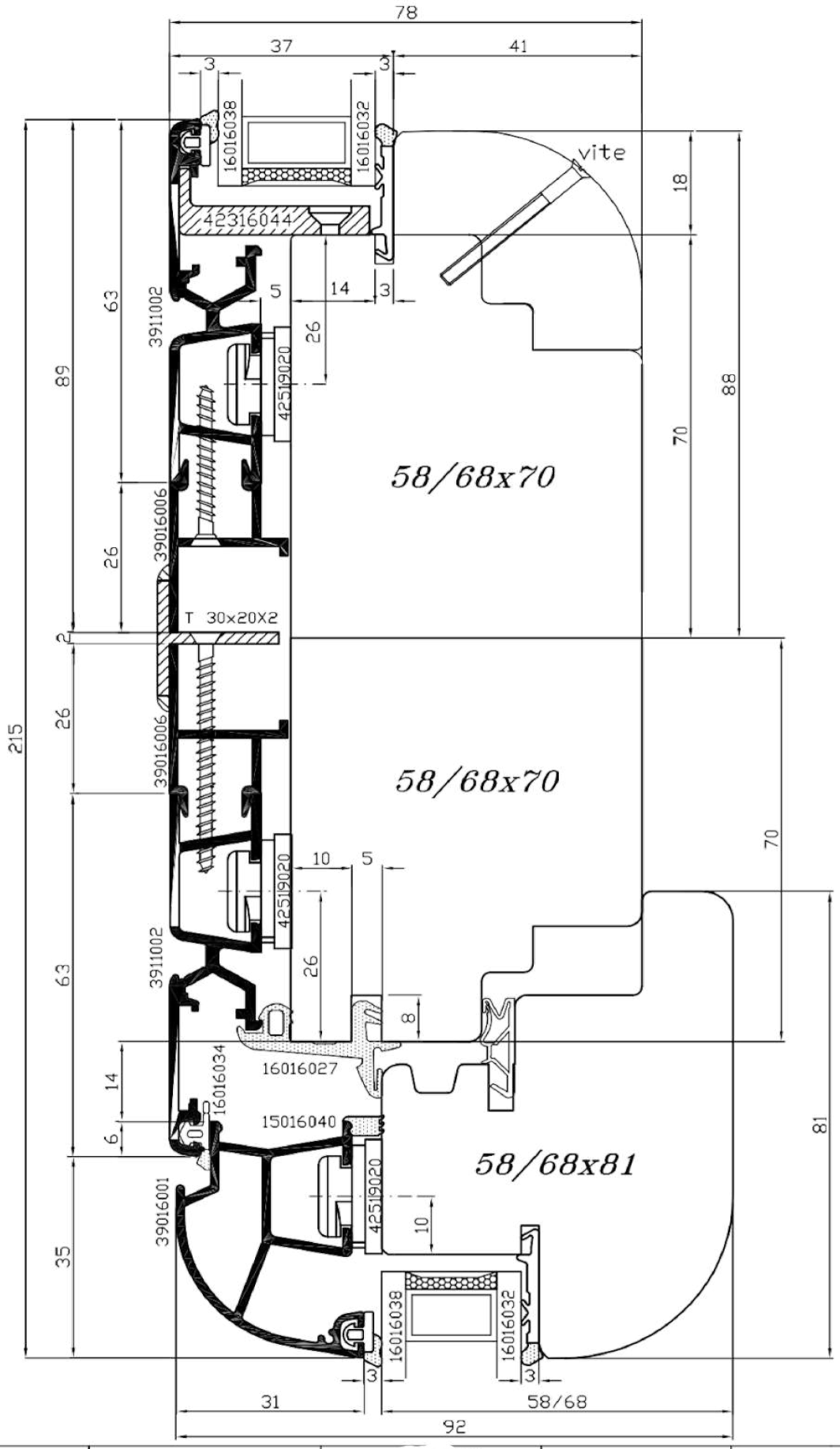

Disegnatore : L.F.	Data Emissione 13/04/2006		File:06s314v4_060413	Sistema Astro 6	06S
Approvato da : G.N.	Cliente Standard		REV. 00	Scala Disegno	1:1
				Tolleranze Generali	± 0,5mm

Descrizione: *SEZIONE VERTICALE TRAVERSO CON SOTTOLUCE APRIBILE*

PAGINA

314v4

Mod_35_REV01

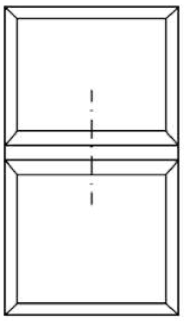

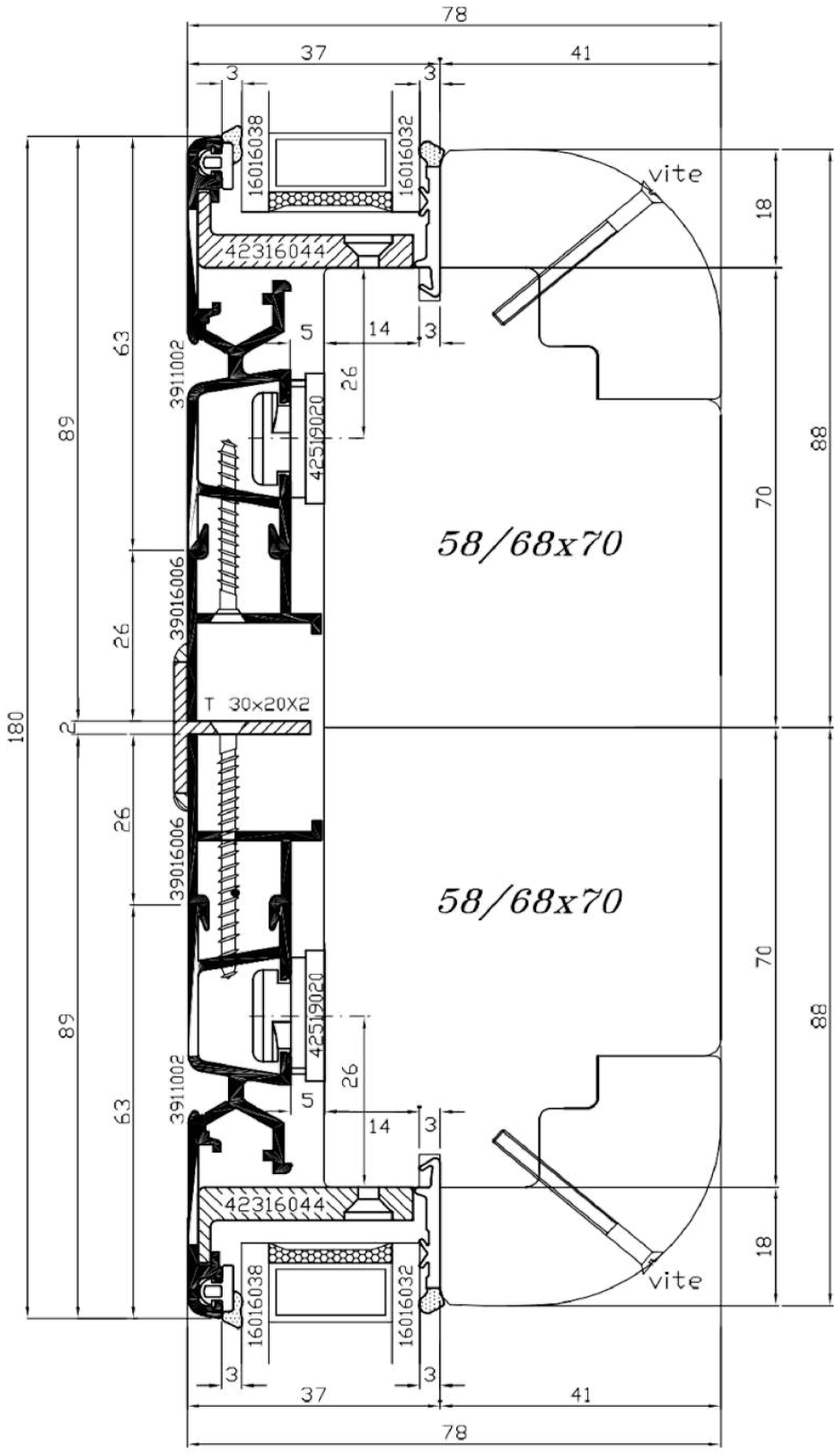

			Sistema Astro 6	06S
	Cliente Standard		Scala Disegno	1:1
			Tolleranze Generali	± 0,5mm

Descrizione: *SEZIONE VERTICALE TRAVERSO CON SOTTOLUCE APRIBILE*

PAGINA 314v5

Mod_35_REV01

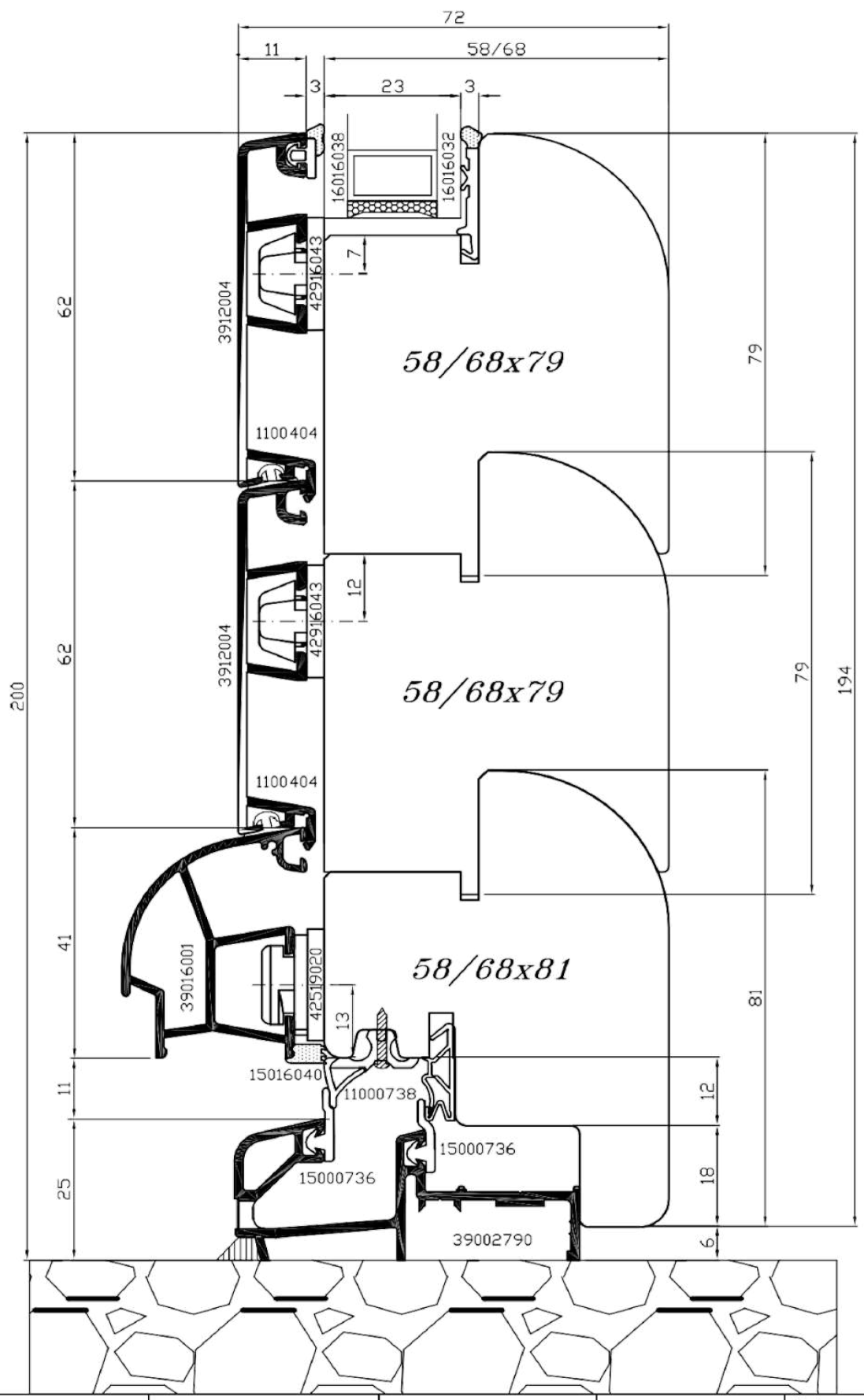

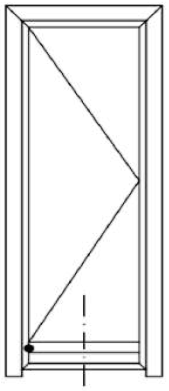

PF1A_z2

	Cliente Standard		File:06s316_050216	Sistema *ASTRO 6* 06S
			REV. 04	Scala Disegno Fuori Scala
				Tolleranze Generali ± 0,5 mm

Descrizione: *SEZIONE VERTICALE TRAVERSO INFERIORE PORTAFINESTRA*

PAGINA 316

Mod_35_REV01

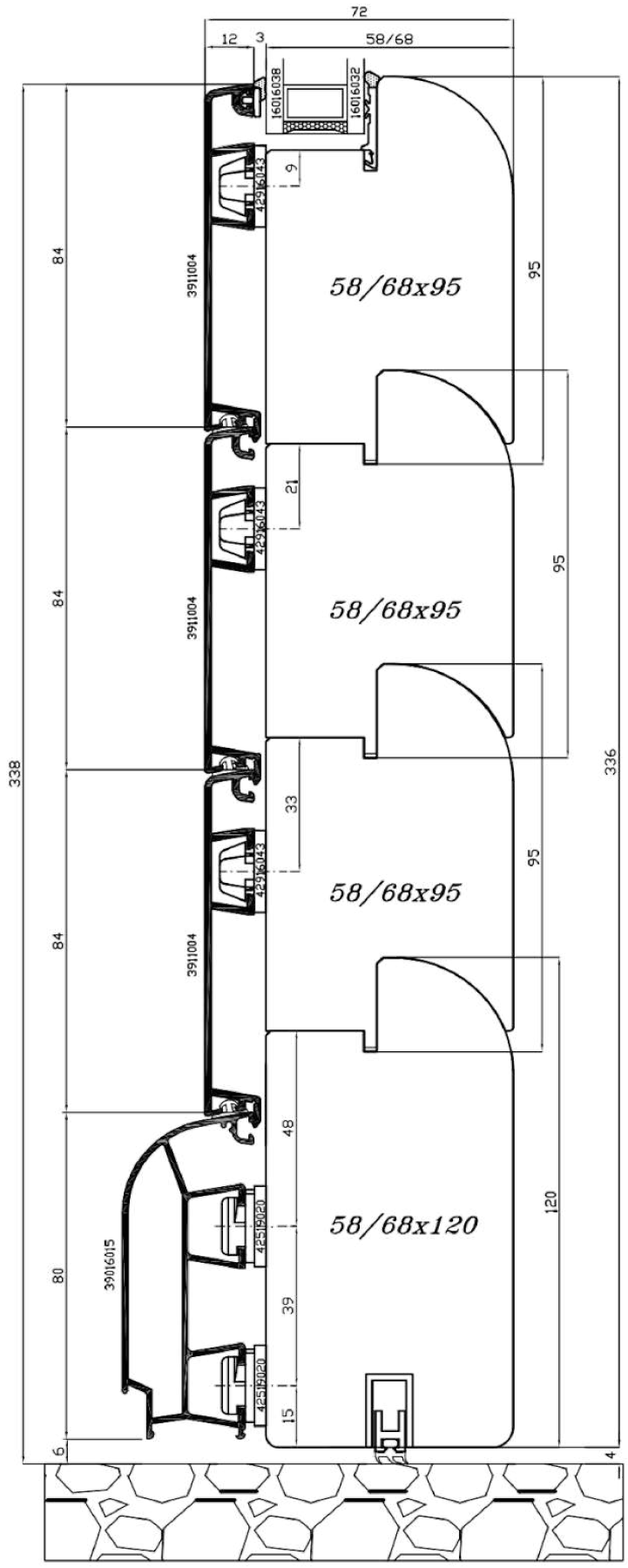

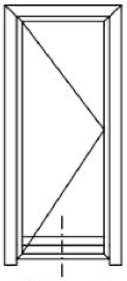

Disegnatore : L.F.	Data Emissione 17/02/2005		File:06s316v15_050516	Sistema *ASTRO 6* 06S
Approvato da : G.N.	Cliente Standard		REV. 04	Scala Disegno Fuori Scala
				Tolleranze Generali ± 0,5mm

Descrizione:

SEZIONE VERTICALE TRAVERSO INFERIORE PORTAFINESTRA

PAGINA

316v15

Mod_35_REV01

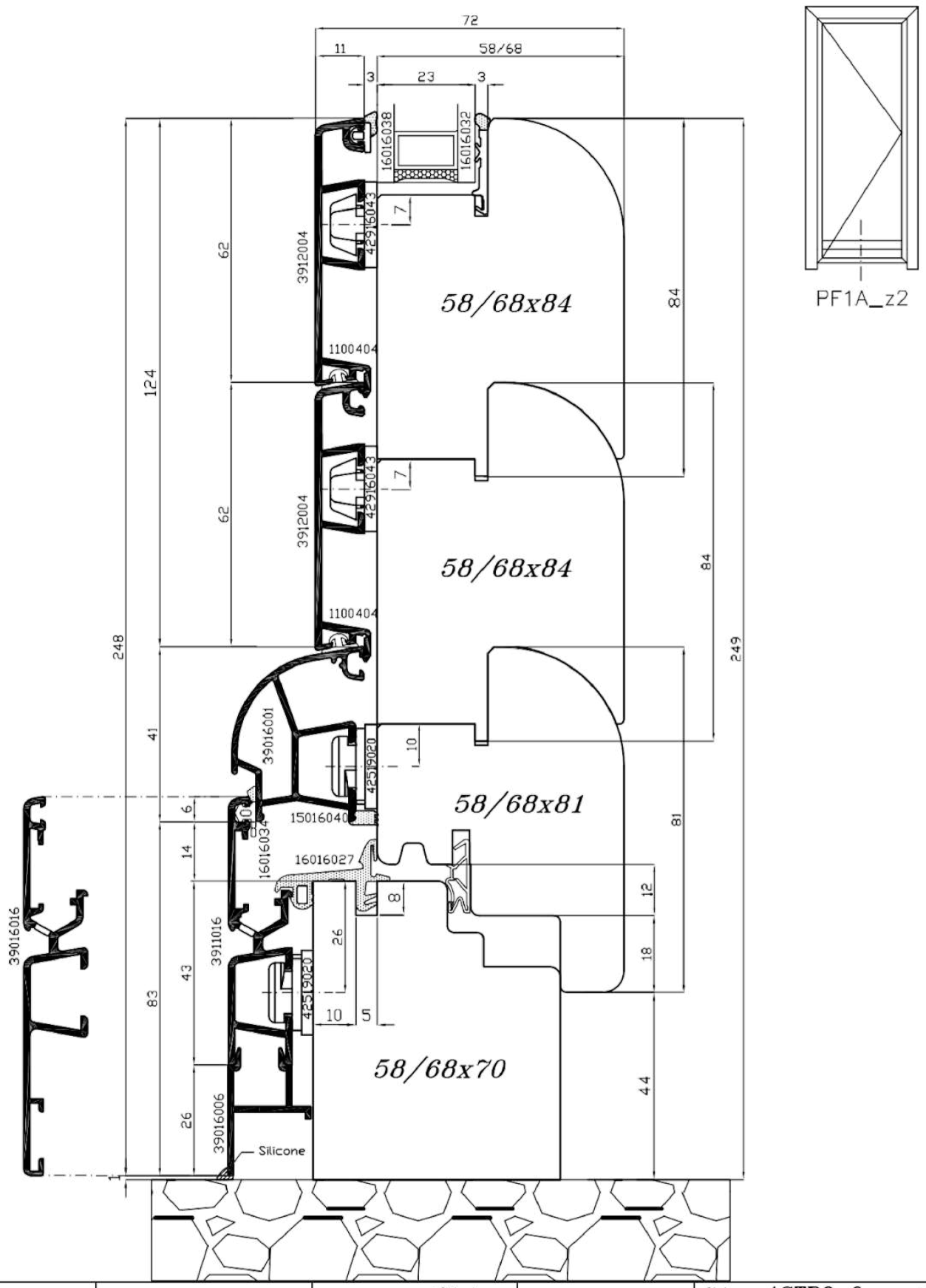

			Sistema *ASTRO 6*	06S
	Cliente Standard		Scala Disegno	Fuori Scala
			Tolleranze Generali	± 0,5mm

Descrizione:

SEZIONE VERTICALE TRAVERSO INFERIORE PORTAFINESTRA

Mod_35_REV01

PAGINA

316v16

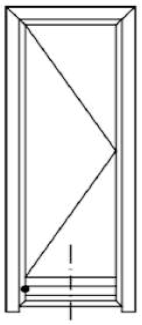

PF1A_z2

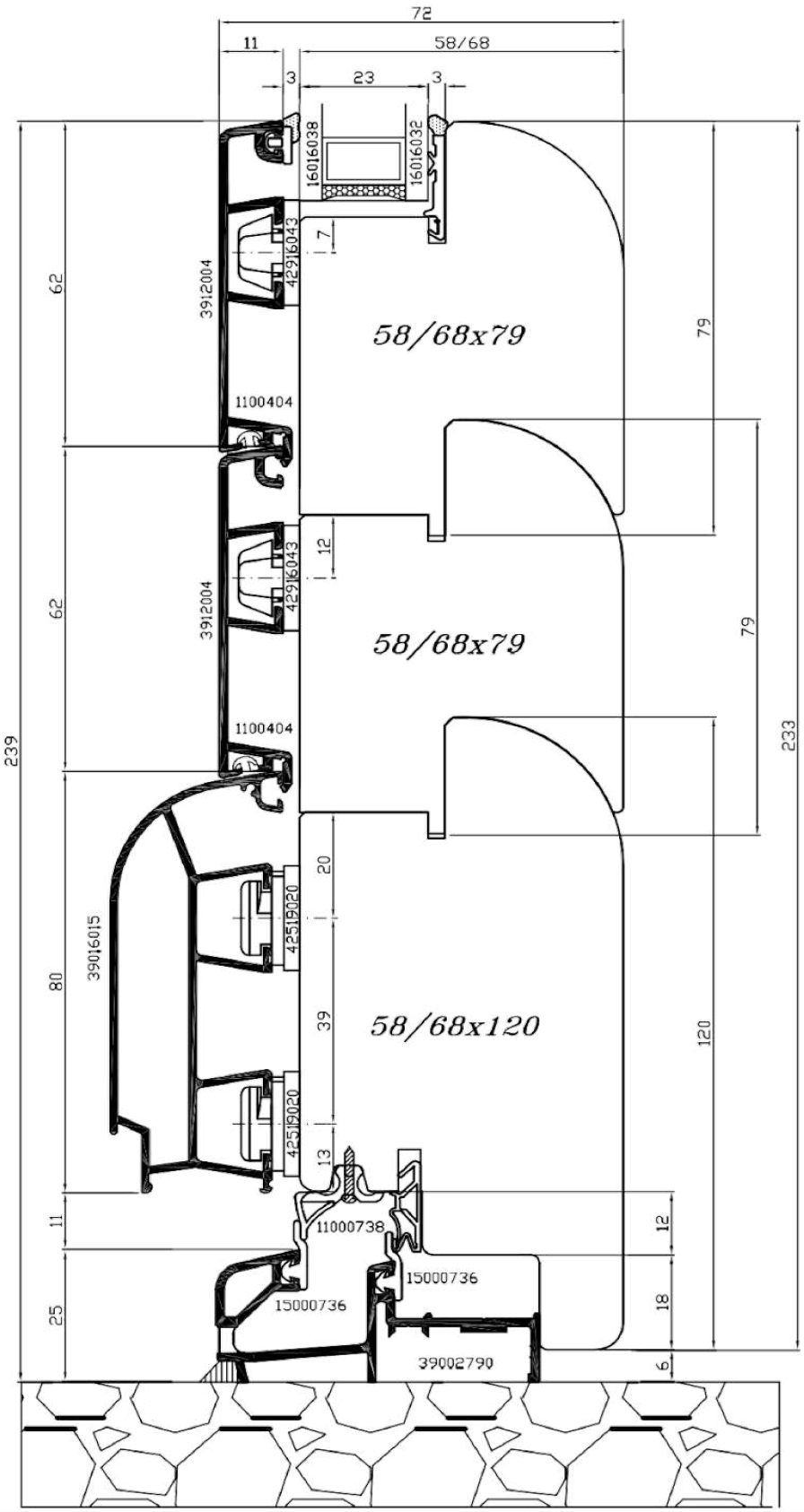

Disegnatore : L.F.	Data Emissione 17/02/2005		File:06s316v2_050217	Sistema *ASTRO 6*	06S
Approvato da : G.N.	Cliente Standard		REV. 04	Scala Disegno	Fuori Scala
				Tolleranze Generali	± 0,5 mm

Descrizione:

SEZIONE VERTICALE TRAVERSO INFERIORE PORTAFINESTRA

Mod_35_REV01

PAGINA

316v2

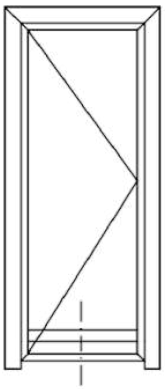

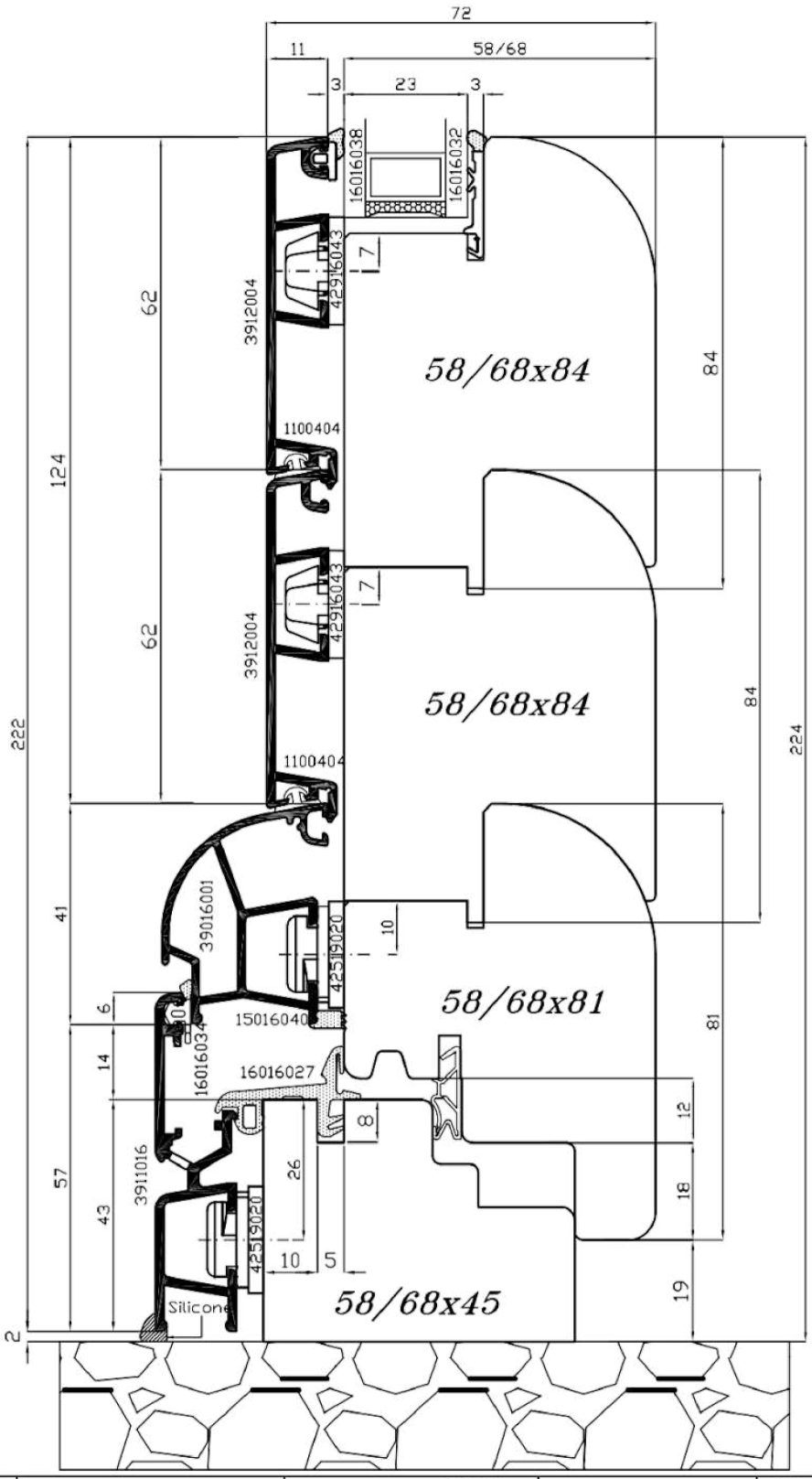

			Sistema *ASTRO 6* 06S
	Cliente Standard		Scala Disegno Fuori Scala
			Tolleranze Generali ± 0,5mm
Descrizione: *SEZIONE VERTICALE TRAVERSO INFERIORE PORTAFINESTRA*			PAGINA

Mod_35_REV01

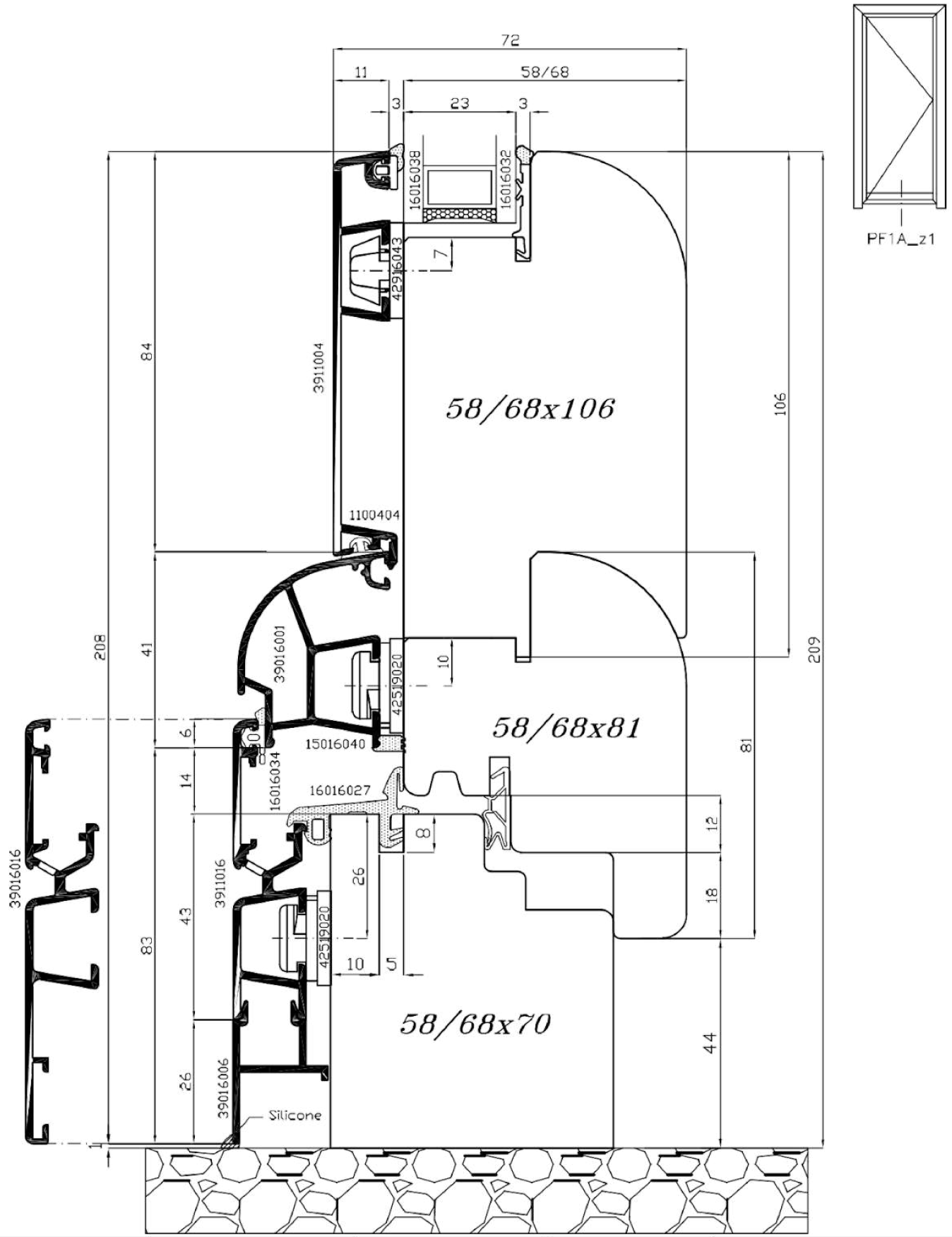

			Sistema *ASTRO 6*	06S
Approvato da : G.N.	Cliente Standard		Scala Disegno	Fuori Scala
			Tolleranze Generali	± 0,5mm

Descrizione:

SEZIONE VERTICALE TRAVERSO INFERIORE PORTAFINESTRA

Mod_35_REV01

PAGINA

316v23

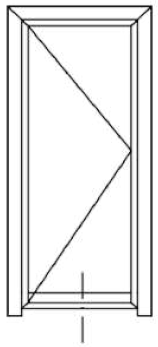

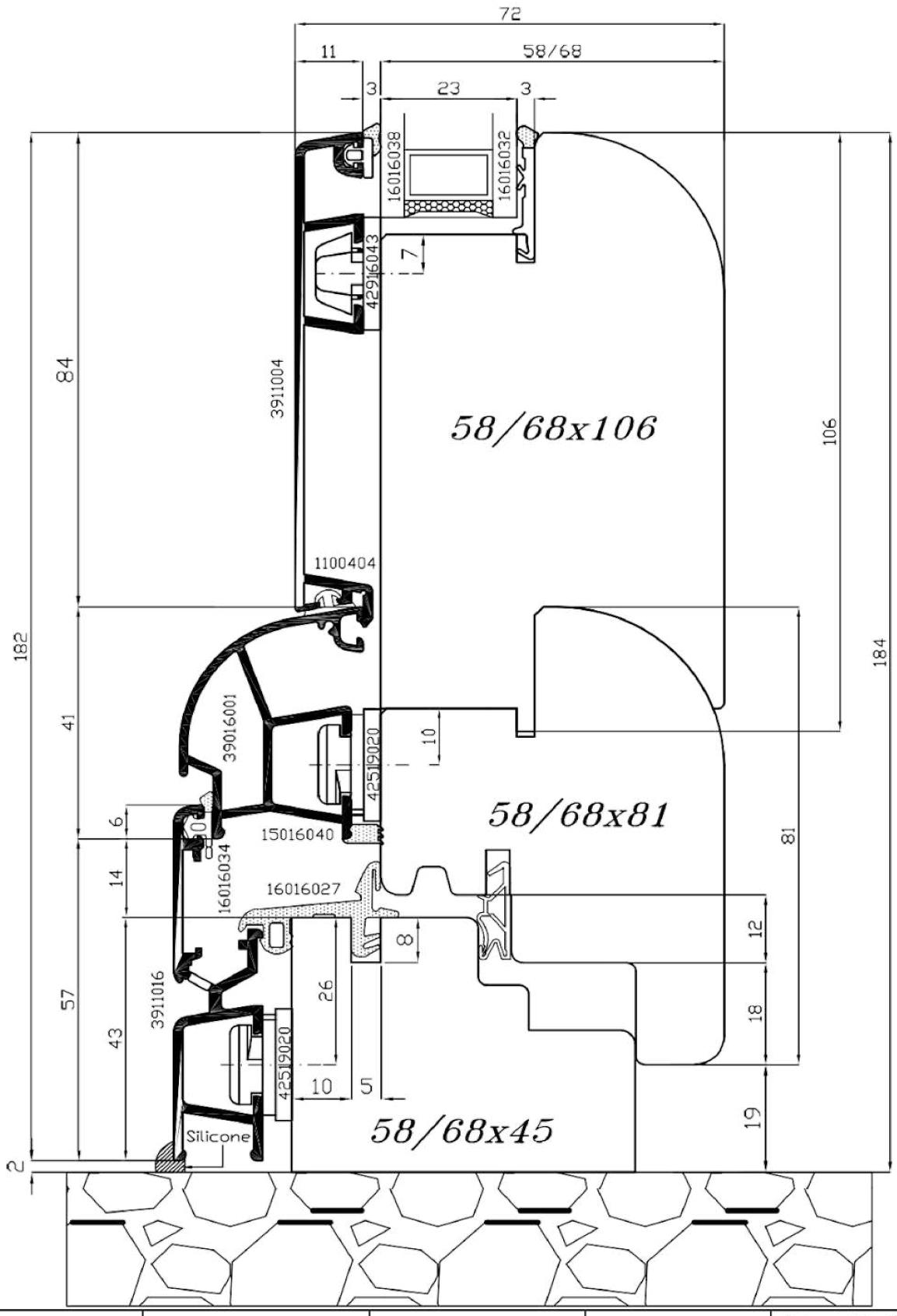

	Cliente Standard		Sistema Astro 6	06S
			Scala Disegno	1:1
			Tolleranze Generali	± 0,5mm

Descrizione: *SEZIONE VERTICALE TRAVERSO INFERIORE PORTAFINESTRA*

Mod_35_REV01

PAGINA 316v24

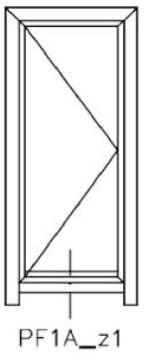

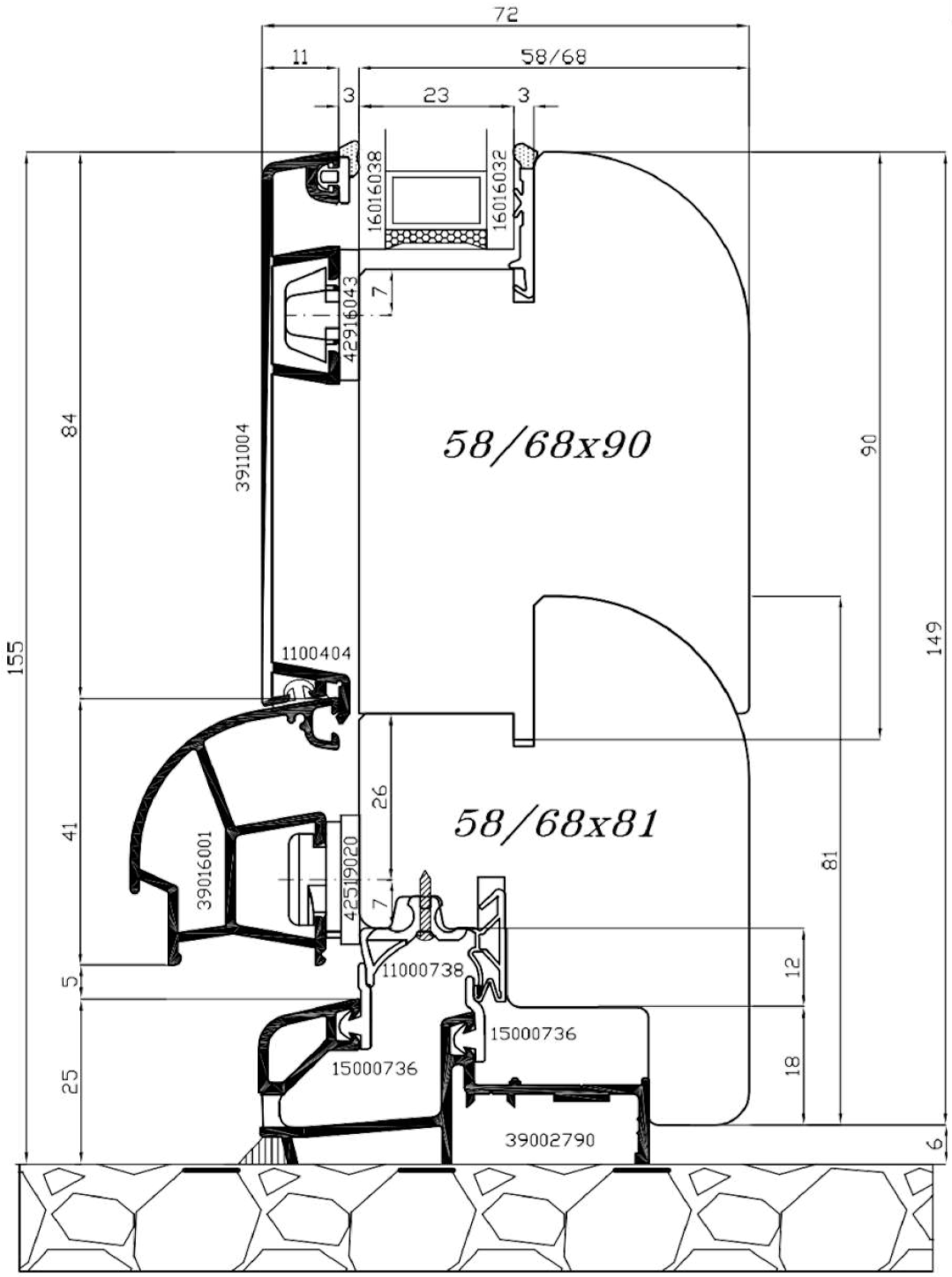

				Sistema *ASTRO 6* 06S
	Cliente Standard			Scala Disegno 1:1
				Tolleranze Generali ± 0,5mm

Descrizione:

SEZIONE VERTICALE TRAVERSO INFERIORE PORTAFINESTRA

Mod_35_REV01

PAGINA

316v25

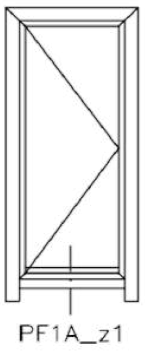

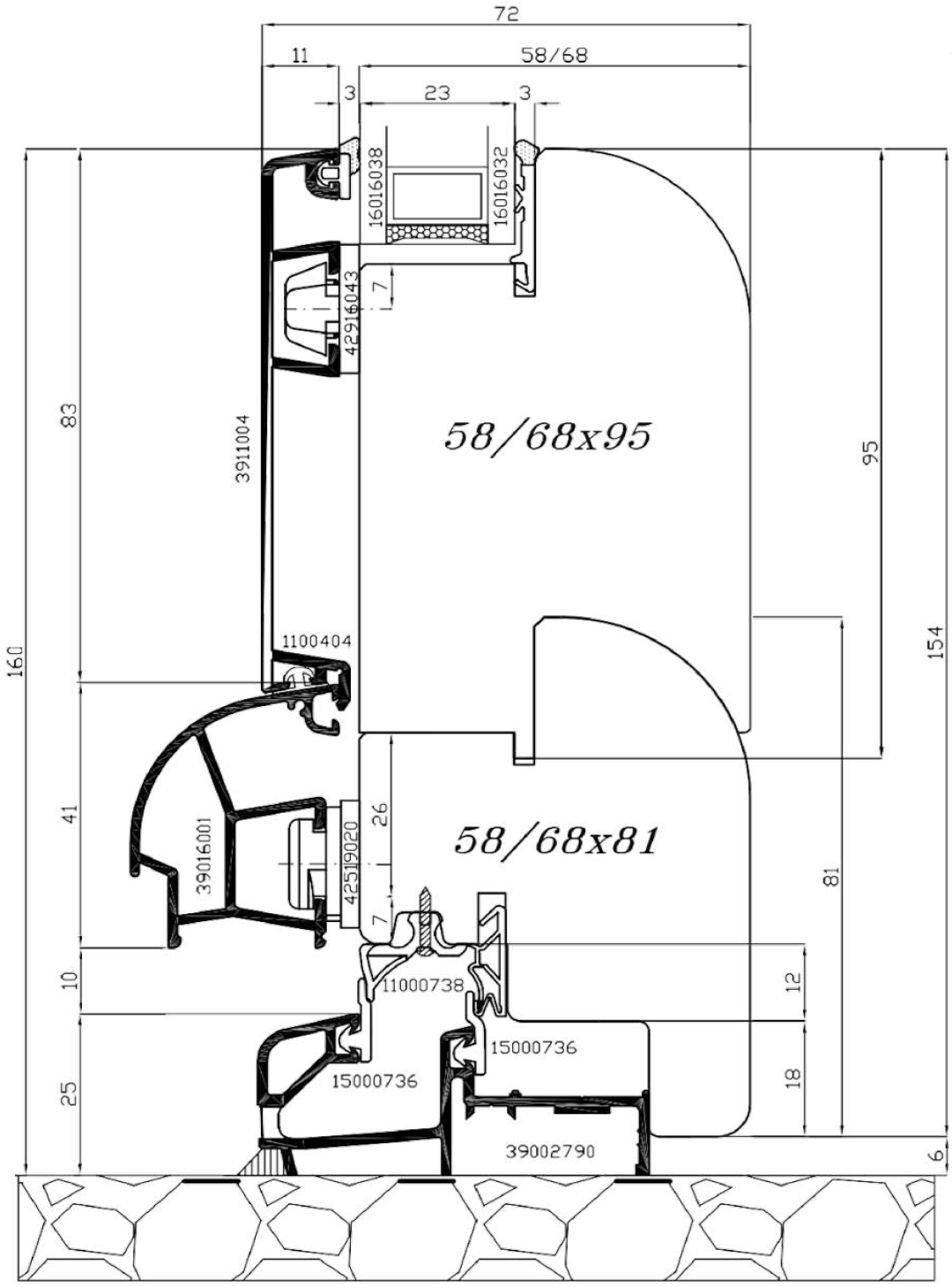

Disegnatore : L.F.	Data Emissione 10/02/2006		File:06s316v25_060210	Sistema *ASTRO 6*	06S
Approvato da : G.N.	Cliente Standard		REV. 00	Scala Disegno	1:1
				Tolleranze Generali	± 0,5mm

Descrizione: *SEZIONE VERTICALE TRAVERSO INFERIORE PORTAFINESTRA*

PAGINA 316v25A

Mod_35_REV01

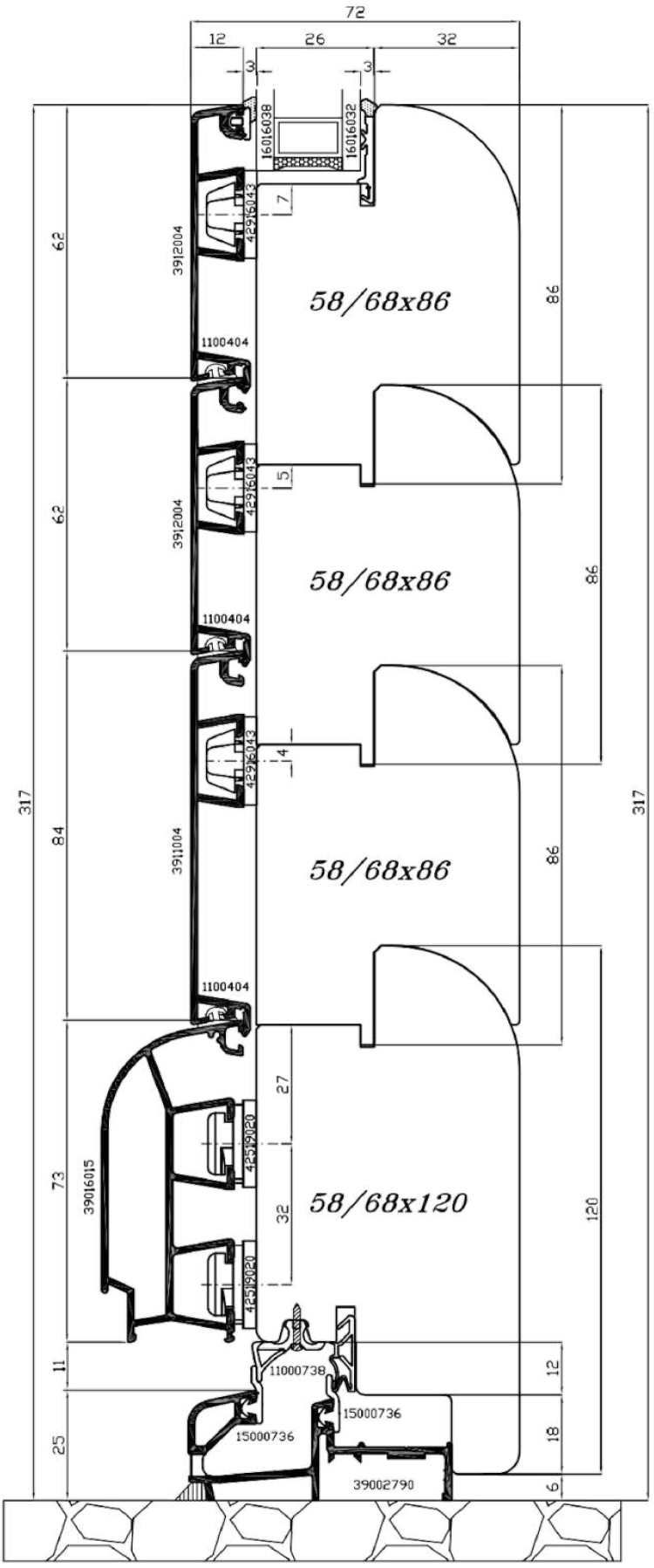

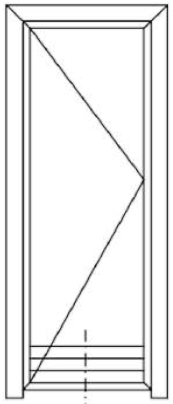

Disegnatore : L.F.	Data Emissione 22/06/2006		File:06s316v22_060622	Sistema *ASTRO 6* 06S
Approvato da : G.N.	Cliente Standard		REV. 00	Scala Disegno Fuori Scala
				Tolleranze Generali ± 0,5mm

Descrizione:

SEZIONE VERTICALE TRAVERSO INFERIORE PORTAFINESTRA

PAGINA

316v26

Mod_35_REV01

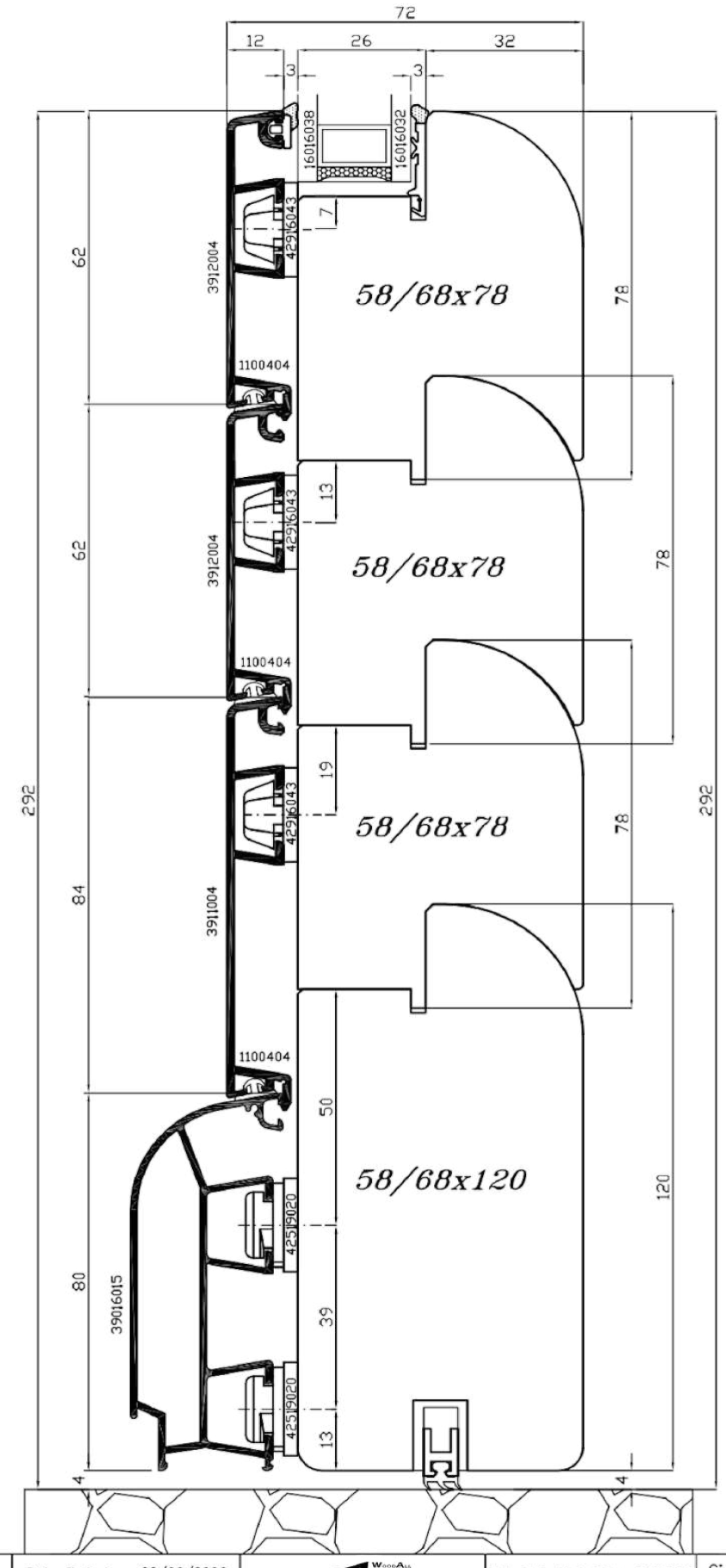

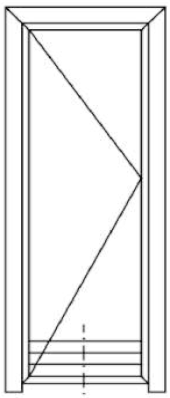

PF1A_z3

Disegnatore : L.F.	Data Emissione 22/06/2006		File:06s316v26A_060622	Sistema *ASTRO 6*	06S
Approvato da : G.N.	Cliente Standard		REV. 00	Scala Disegno	Fuori Scala
				Tolleranze Generali	± 0,5mm

Descrizione: *SEZIONE VERTICALE TRAVERSO INFERIORE PORTAFINESTRA*

PAGINA 316v26A

Mod_35_REV01

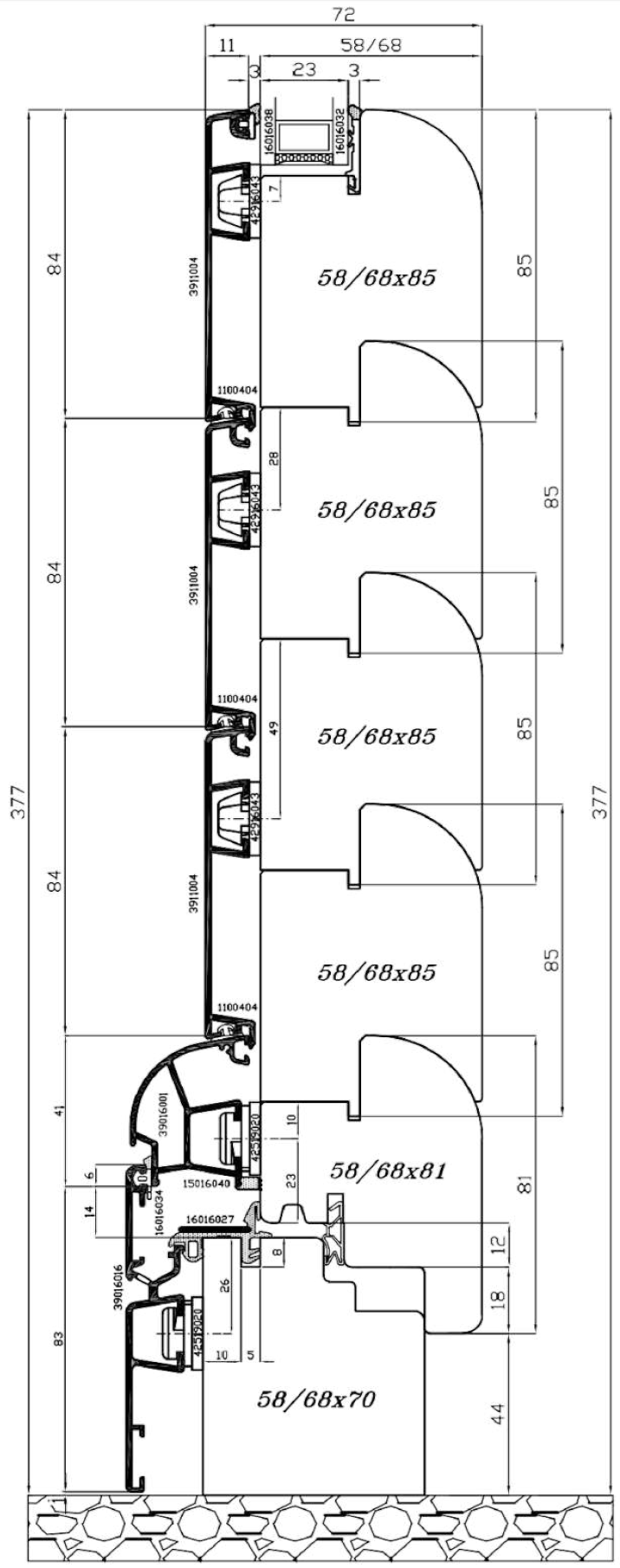

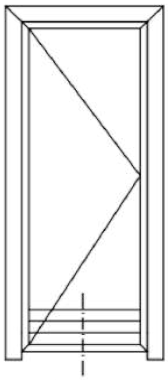

Disegnatore : L.F.	Data Emissione 17/10/2006		File:06s316v28_061017	Sistema *ASTRO 6* 06S
Approvato da : G.N.	Cliente Standard		REV. 00	Scala Disegno Fuori Scala
				Tolleranze Generali ± 0,5mm

Descrizione:

SEZIONE VERTICALE TRAVERSO INFERIORE PORTAFINESTRA

PAGINA

316v28

Mod_35_REV01

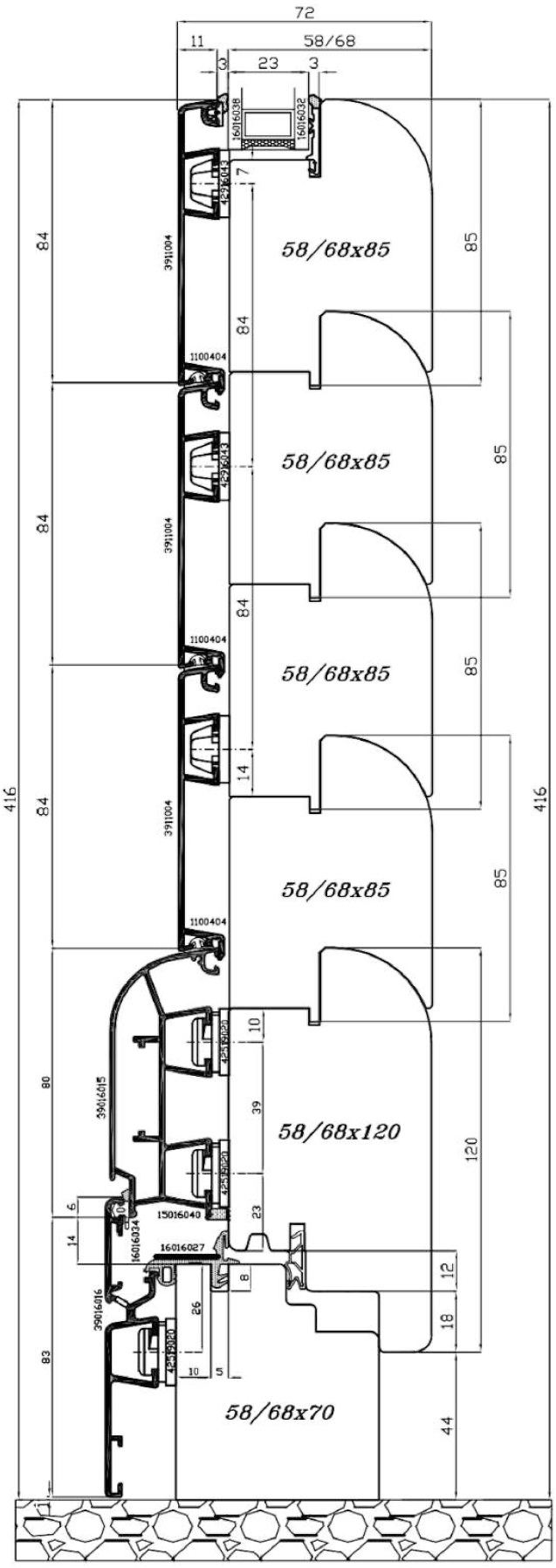

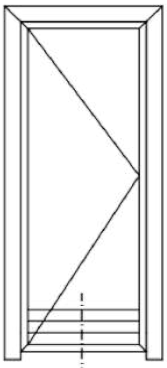

Disegnatore : L.F.	Data Emissione 17/10/2006		File:06s316v29_061017	Sistema *ASTRO 6* 06S
Approvato da : G.N.	Cliente Standard		REV. 00	Scala Disegno Fuori Scala
				Tolleranze Generali ± 0,5mm

Descrizione:

SEZIONE VERTICALE TRAVERSO INFERIORE PORTAFINESTRA

PAGINA

316v29

Mod_35_REV01

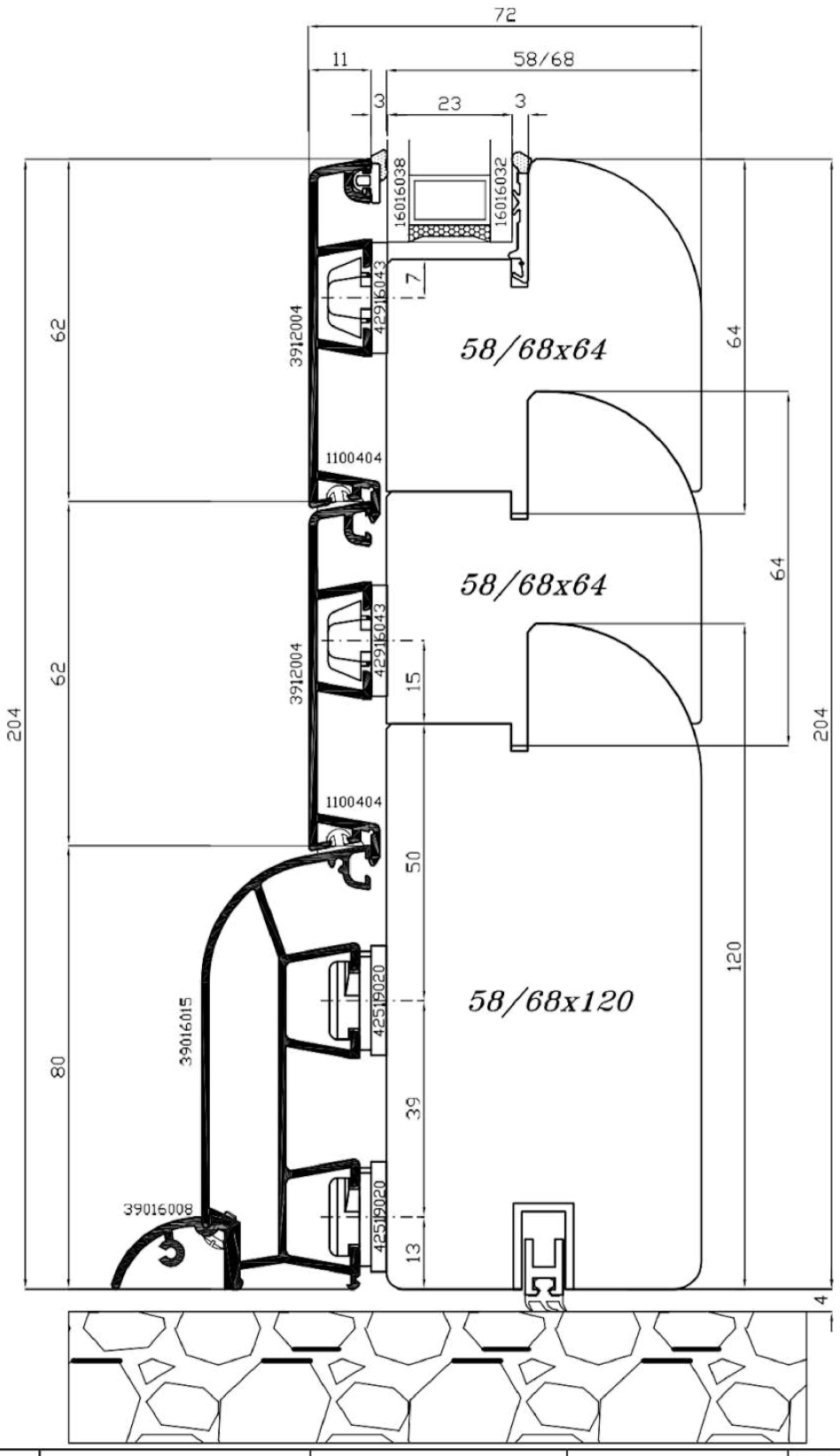

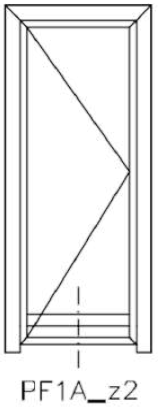

			Sistema *ASTRO 6* 06S
	Cliente Standard		Scala Disegno Fuori Scala
			Tolleranze Generali ± 0,5mm
Descrizione: *SEZIONE VERTICALE TRAVERSO INFERIORE PORTAFINESTRA*			PAGINA

Mod_35_REV01

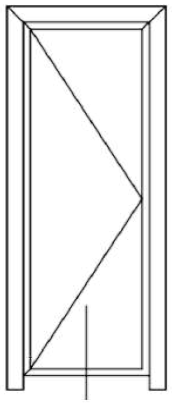

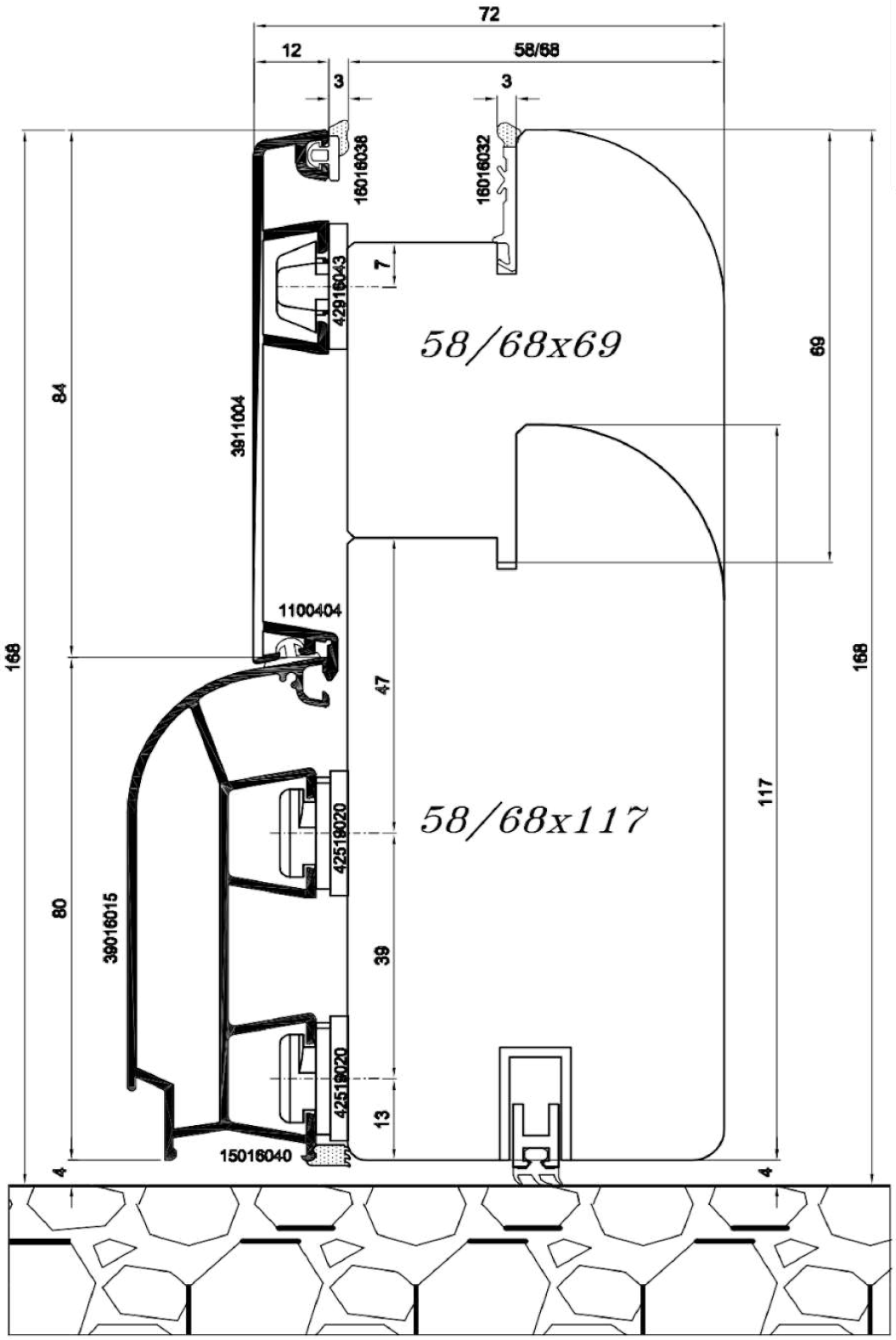

			Sistema *ASTRO 6* 06S
	Cliente Standard		Scala Disegno 1:1
			Tolleranze Generali ± 0,5 mm

Descrizione: *SEZIONE VERTICALE TRAVERSO INFERIORE PORTAFINESTRA*

PAGINA

Mod_35_REV01

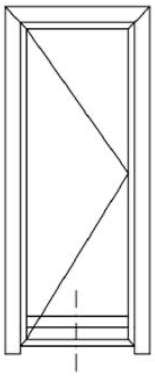

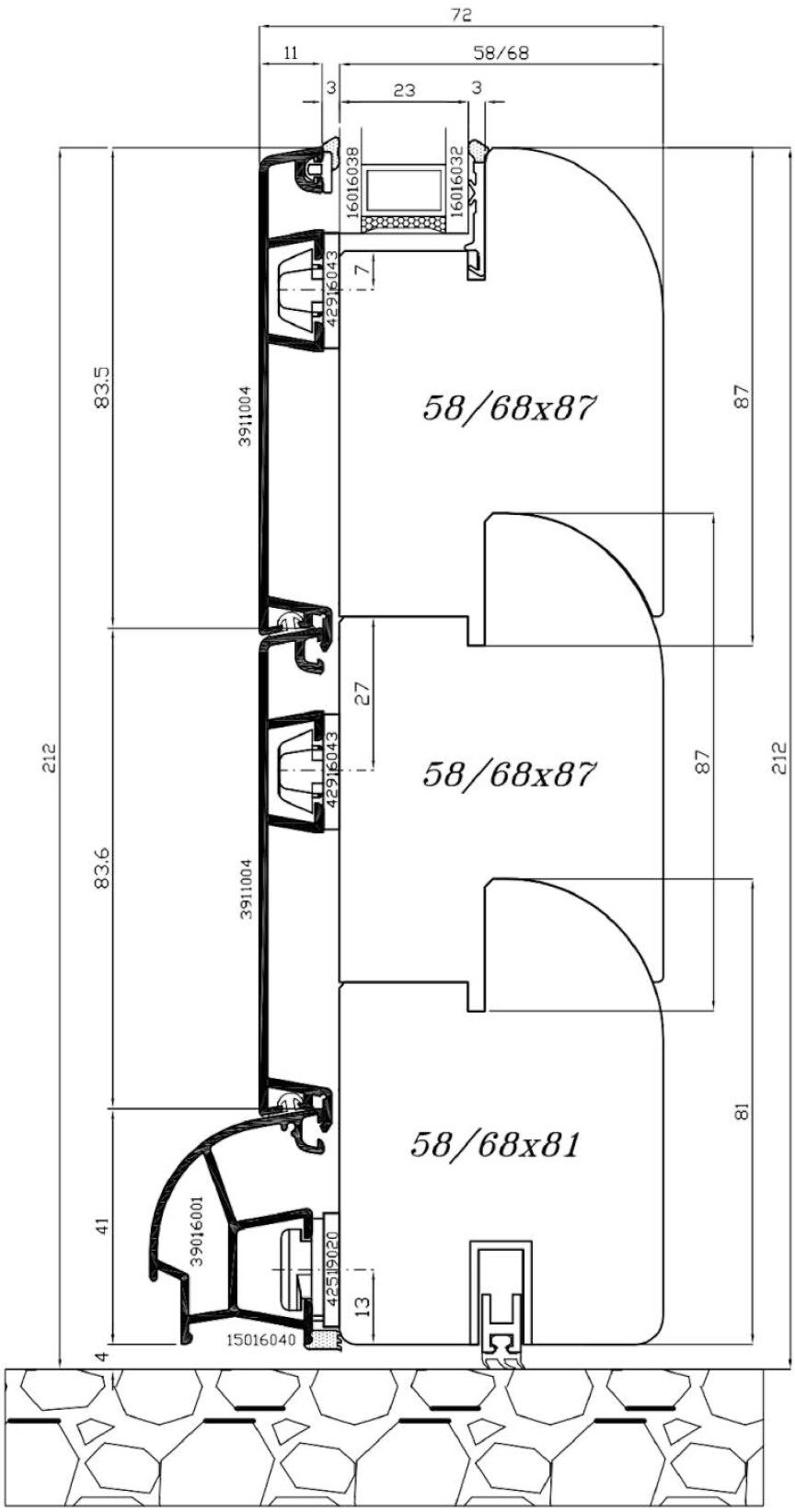

Disegnatore : L.F.	Data Emissione 23/05/2007		File:06s316v37_070523	Sistema *ASTRO 6* 06S
Approvato da : G.N.	Cliente Standard		REV. 00	Scala Disegno Fuori Scala
				Tolleranze Generali ± 0,5mm

Descrizione:

SEZIONE VERTICALE TRAVERSO INFERIORE PORTAFINESTRA

PAGINA

316v37

Mod_35_REV01

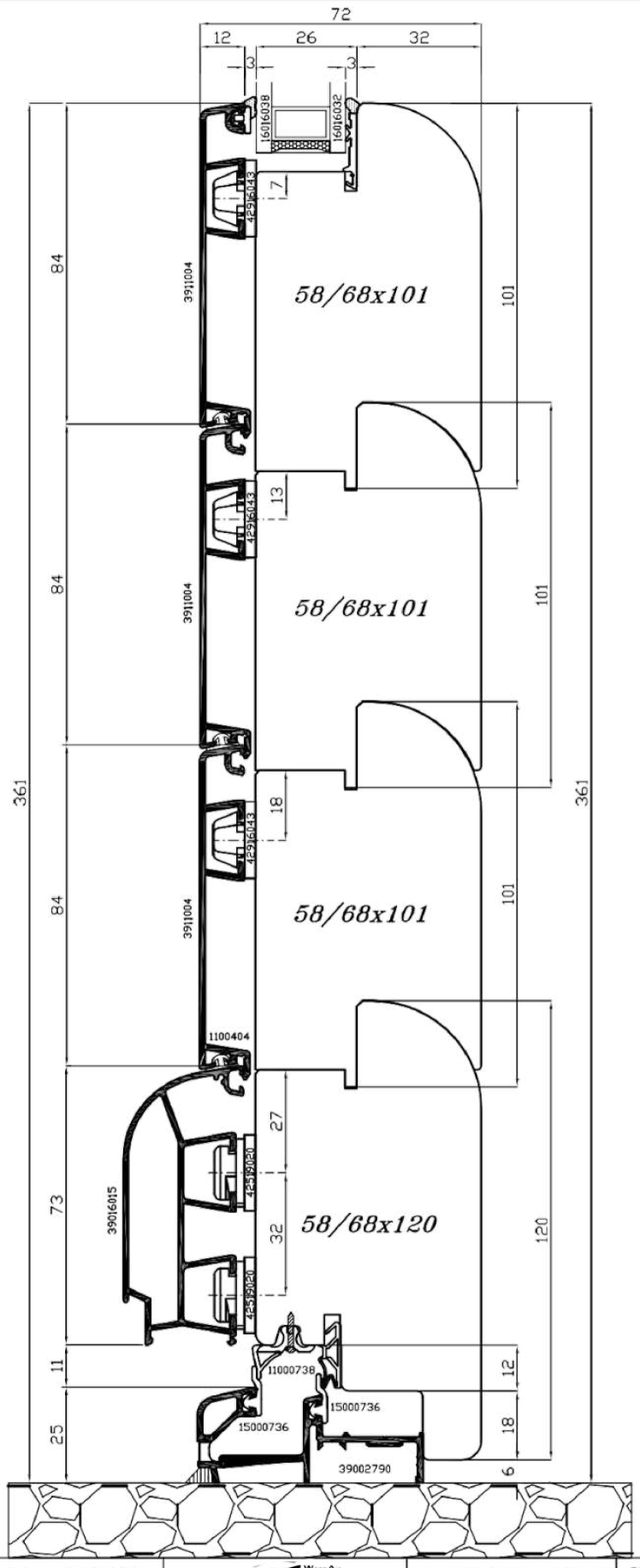

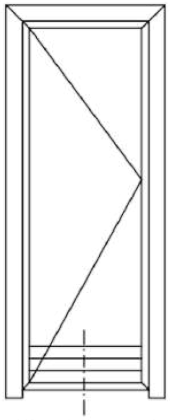

Disegnatore : L.F.	Data Emissione 04/12/2007		File:06s316v38_071204	Sistema *ASTRO 6*	06S
Approvato da : L.F.	Cliente Standard		REV. 00	Scala Disegno	Fuori Scala
				Tolleranze Generali	± 0,5mm

Descrizione: *SEZIONE VERTICALE TRAVERSO INFERIORE PORTAFINESTRA*

PAGINA 316v38

Mod_35_REV01

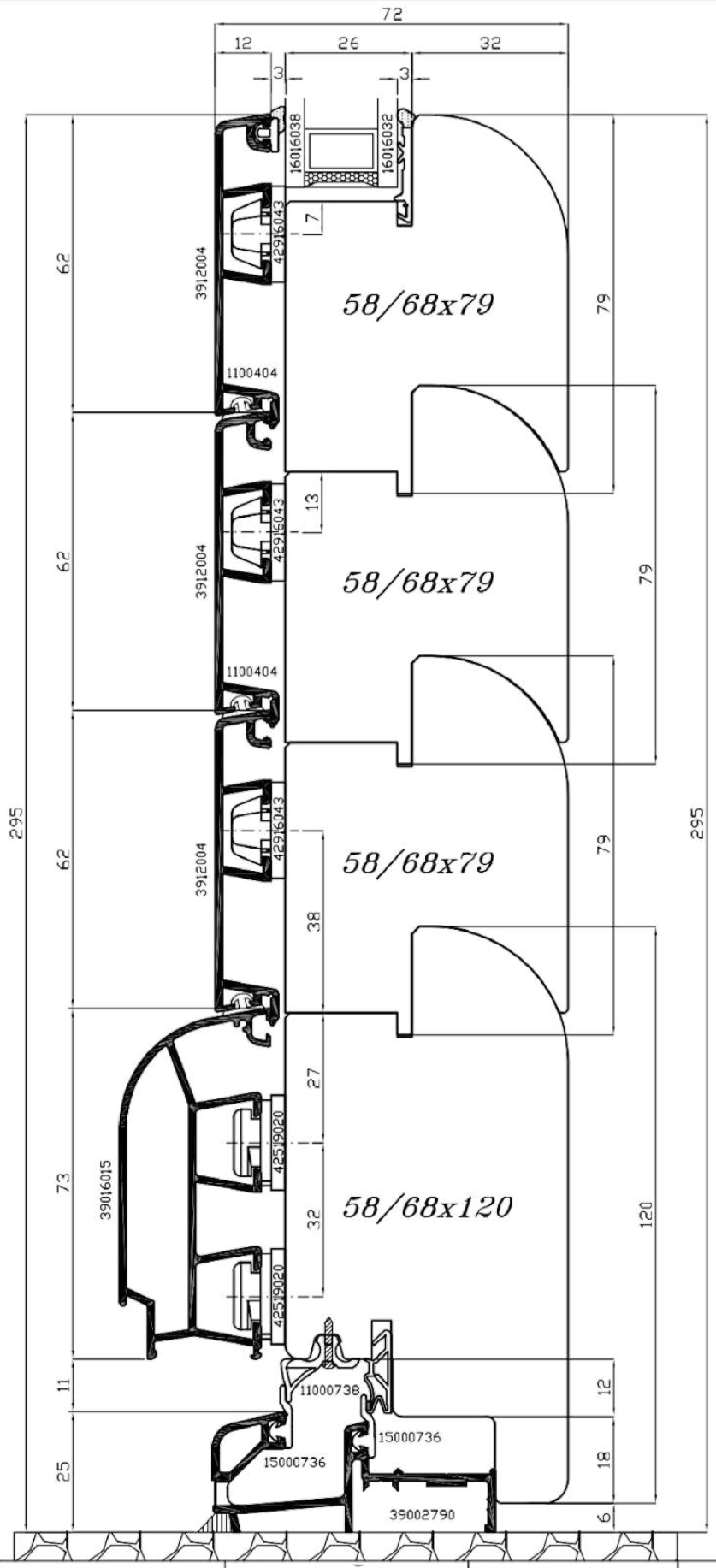

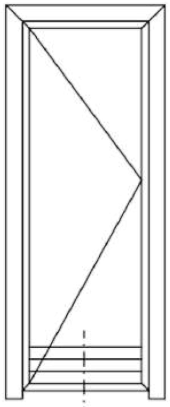

PF1A_z3

Disegnatore : L.F.	Data Emissione 04/12/2007		File:06s316v39_071204	Sistema *ASTRO 6*	06S
Approvato da : L.F.	Cliente Standard		REV. 00	Scala Disegno	Fuori Scala
				Tolleranze Generali	± 0,5mm

Descrizione: *SEZIONE VERTICALE TRAVERSO INFERIORE PORTAFINESTRA*

PAGINA 316v39

Mod_35_REV01

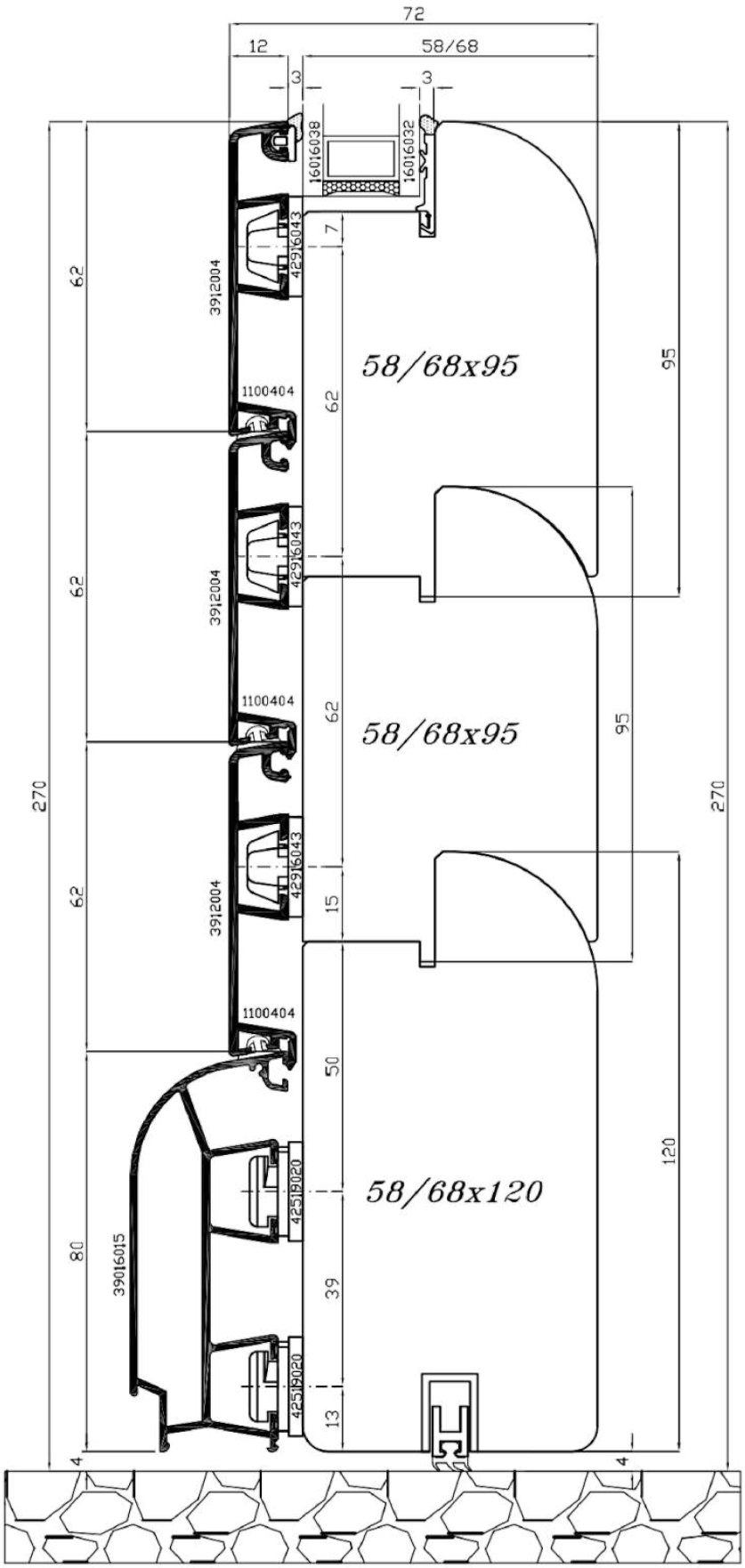

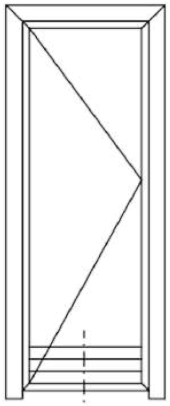

PF1A_z3

Disegnatore : L.F.	Data Emissione 06/12/2007		File:06s316v40_071206	Sistema *ASTRO 6*	06S
Approvato da : L.F.	Cliente Standard		REV. 00	Scala Disegno	Fuori Scala
				Tolleranze Generali	± 0,5mm

Descrizione:

SEZIONE VERTICALE TRAVERSO INFERIORE PORTAFINESTRA

PAGINA

316v40

Mod_35_REV01

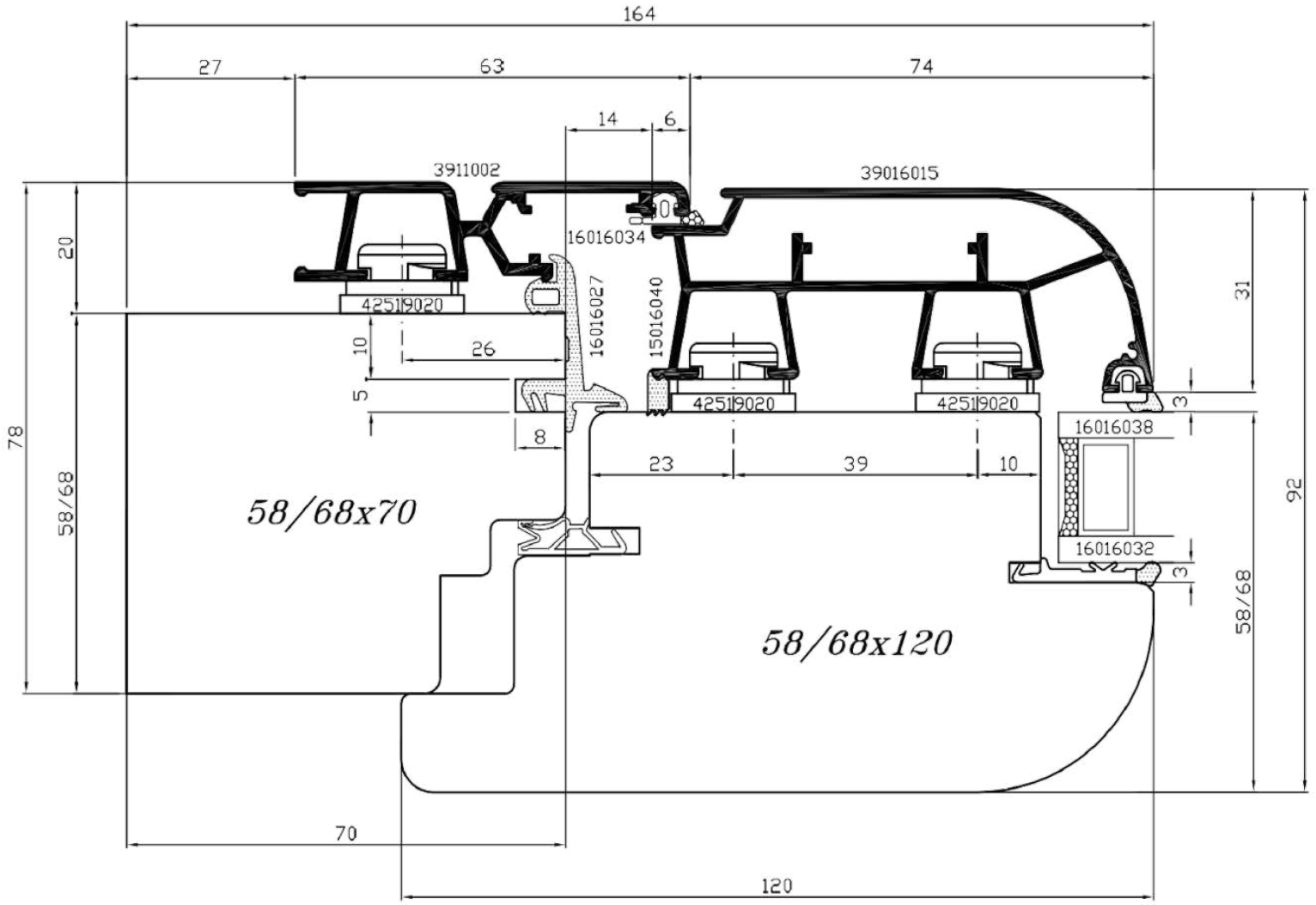

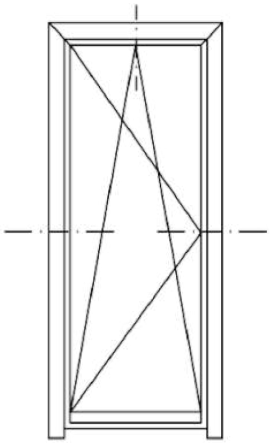

Disegnatore : L.F.	Data Emissione 17/02/2005		File:06s317_050217	Sistema *ASTRO 6* 06S
Approvato da : G.N.	Cliente Standard		REV. 04	Scala Disegno 1:1
				Tolleranze Generali ± 0,5mm
Descrizione: *SEZIONE ORIZZONTALE E VERTICALE ANTA LARGA*				PAGINA 317

Mod_35_REV01

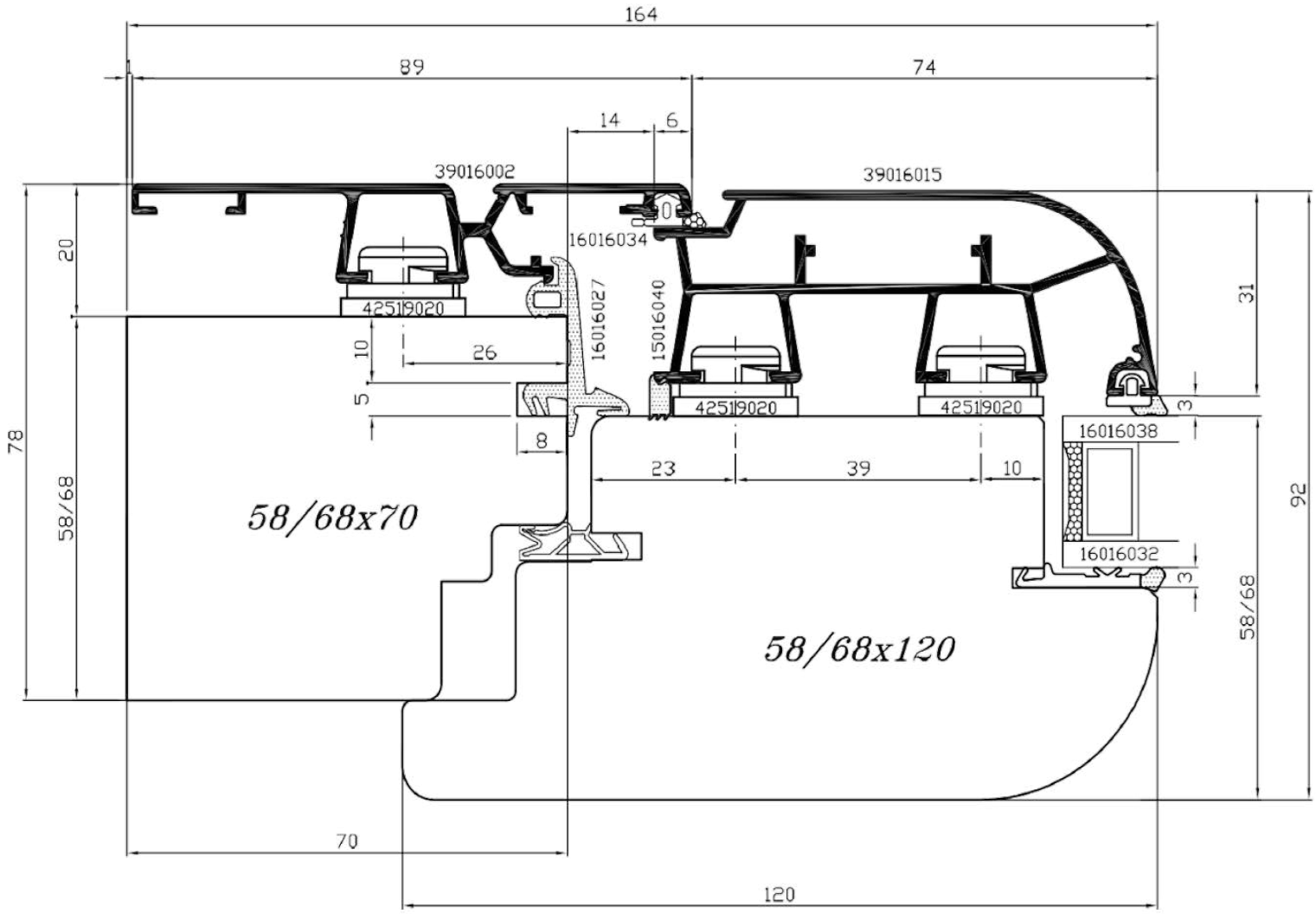

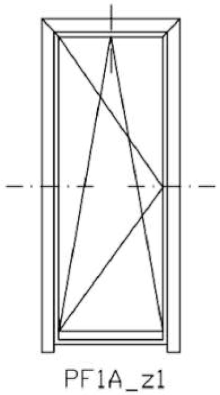

Disegnatore : L.F.	Data Emissione 17/10/2006		File:06s317V2_061017	Sistema *ASTRO 6* 06S
Approvato da : G.N.	Cliente Standard		REV. 00	Scala Disegno 1:1
				Tolleranze Generali ± 0,5mm

Descrizione: *SEZIONE ORIZZONTALE E VERTICALE ANTA LARGA*

Mod_35_REV01

PAGINA 317v2

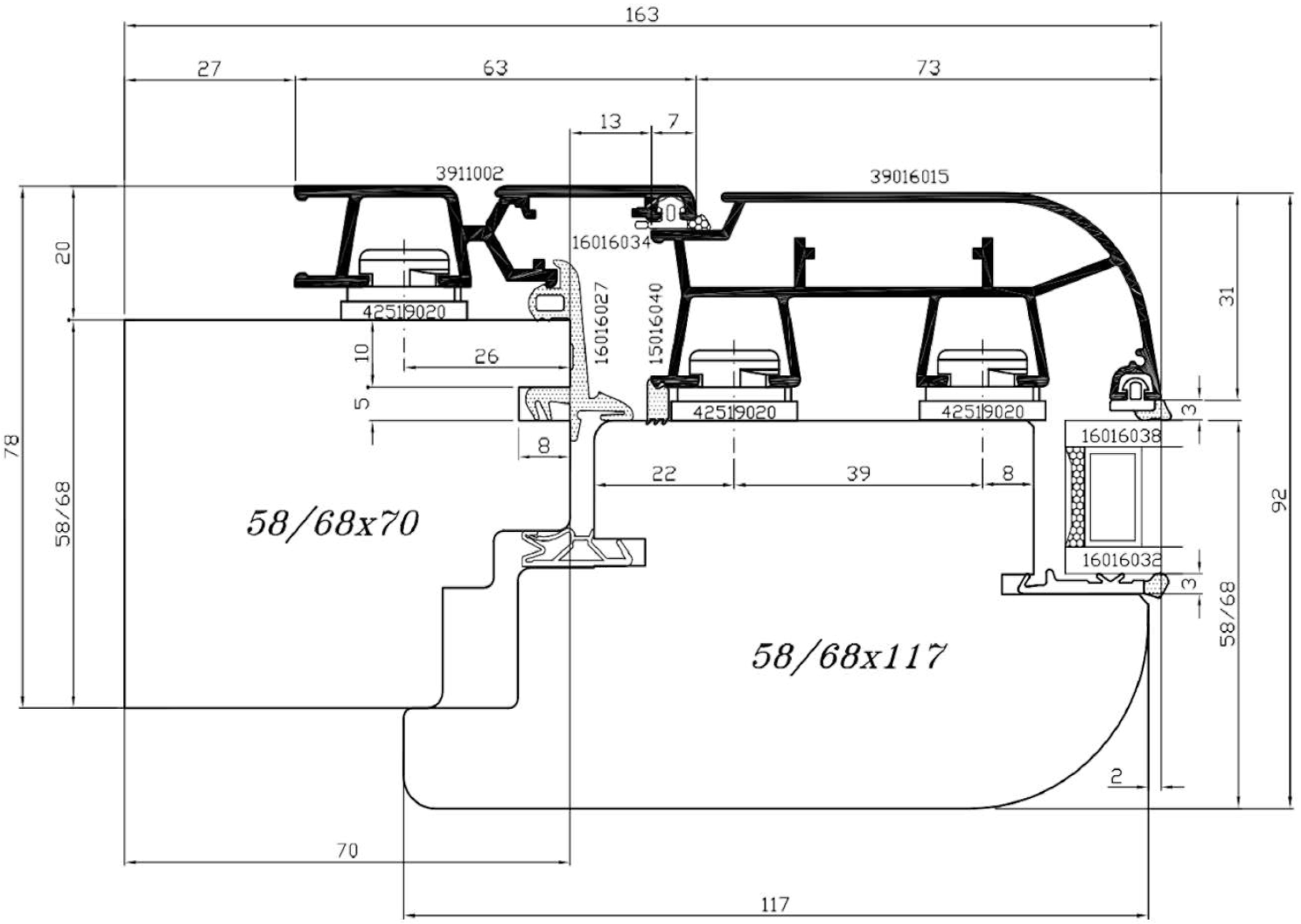

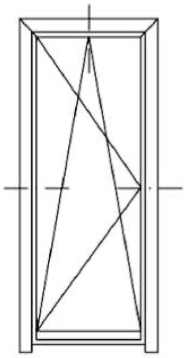

Disegnatore : L.F.	Data Emissione 17/02/2005		File:06s317_050217	Sistema *ASTRO 6* 06S
Approvato da : G.N.	Cliente Standard		REV. 04	Scala Disegno 1:1
				Tolleranze Generali ± 0,5mm

Descrizione:

SEZIONE ORIZZONTALE E VERTICALE ANTA LARGA

Mod_35_REV01

PAGINA

317v3

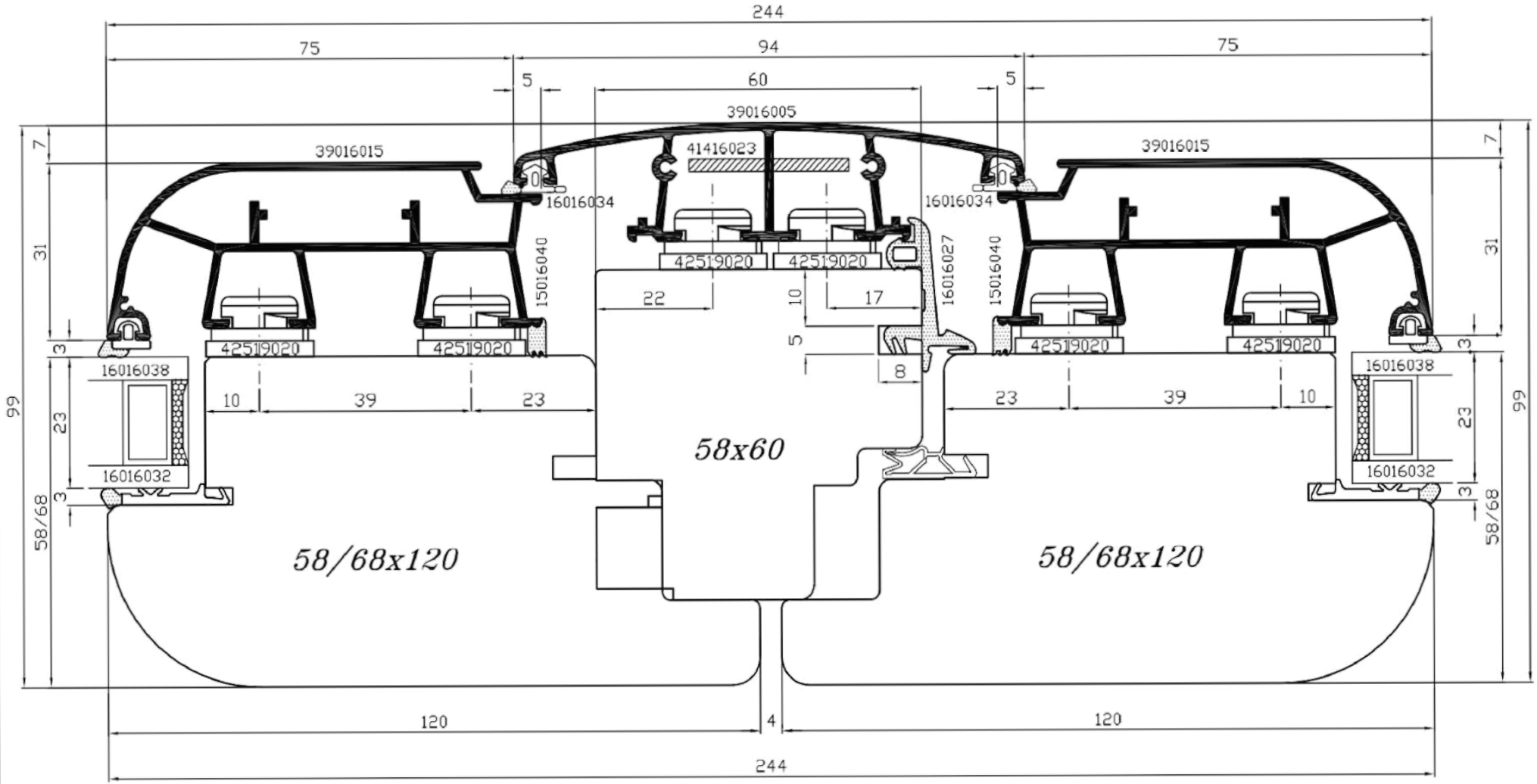

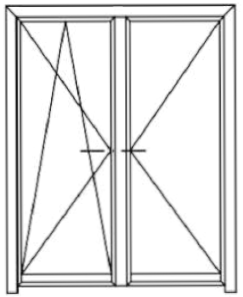

PF2A_z1

Disegnatore : L.F.	Data Emissione 16/02/2005		File:06s318_050216	Sistema Astro 6	06S
Approvato da : G.N.	Cliente Standard		REV. 04	Scala Disegno	1:1
				Tolleranze Generali	± 0,5mm

Descrizione:

SEZIONE ORIZZONTALE SNODO CENTRALE

Mod_35_REV01

PAGINA

318

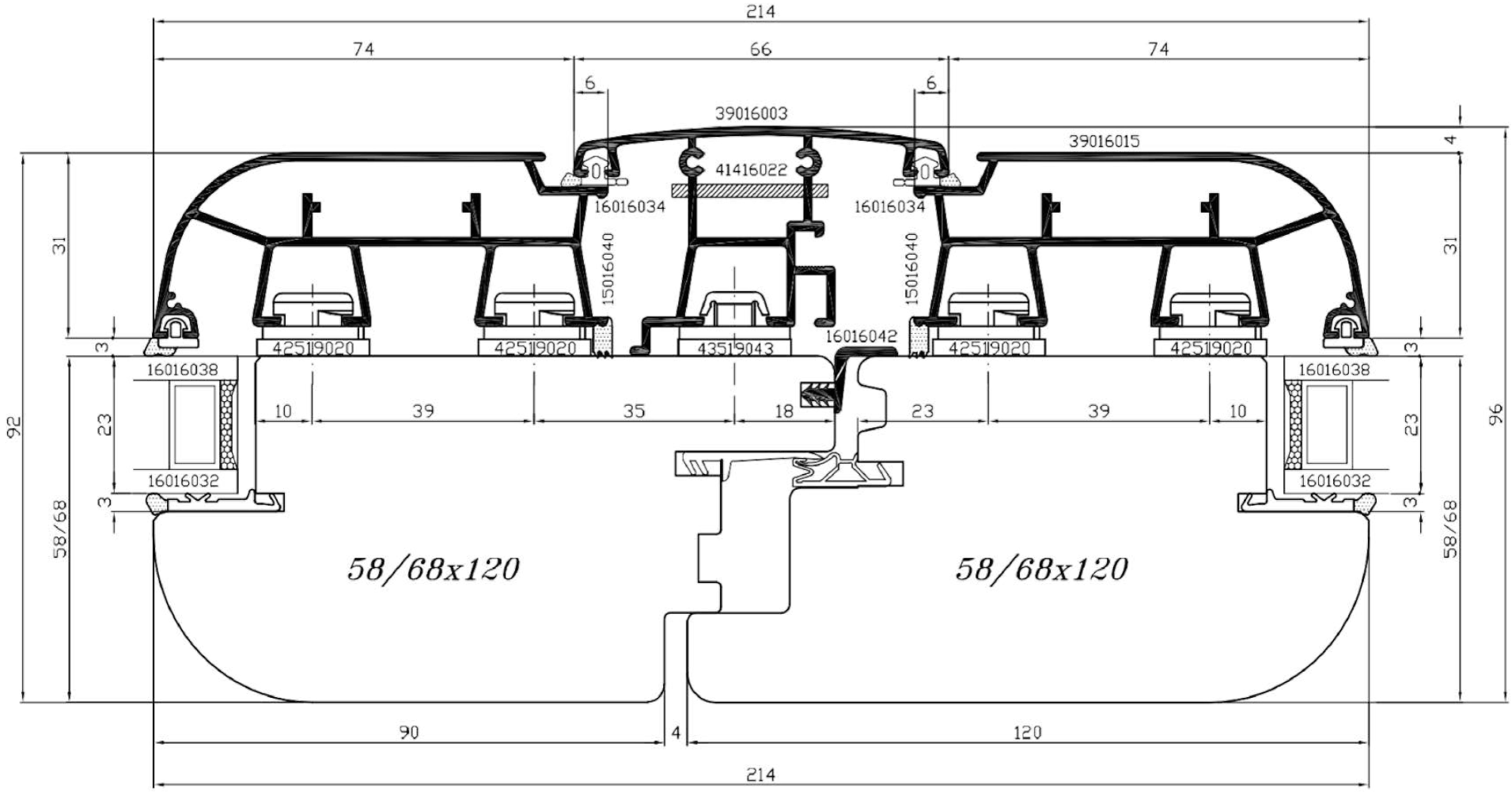

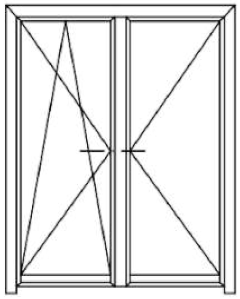

PF2A_z1

Disegnatore : L.F.	Data Emissione 20/11/2006		File:06s318v1_061120	Sistema Astro 6 — 06S
Approvato da : G.N.	Cliente Standard		REV. 00	Scala Disegno — 1:1
				Tolleranze Generali — ± 0,5mm

Descrizione:

SEZIONE ORIZZONTALE SNODO CENTRALE

Mod_35_REV01

PAGINA

318v1

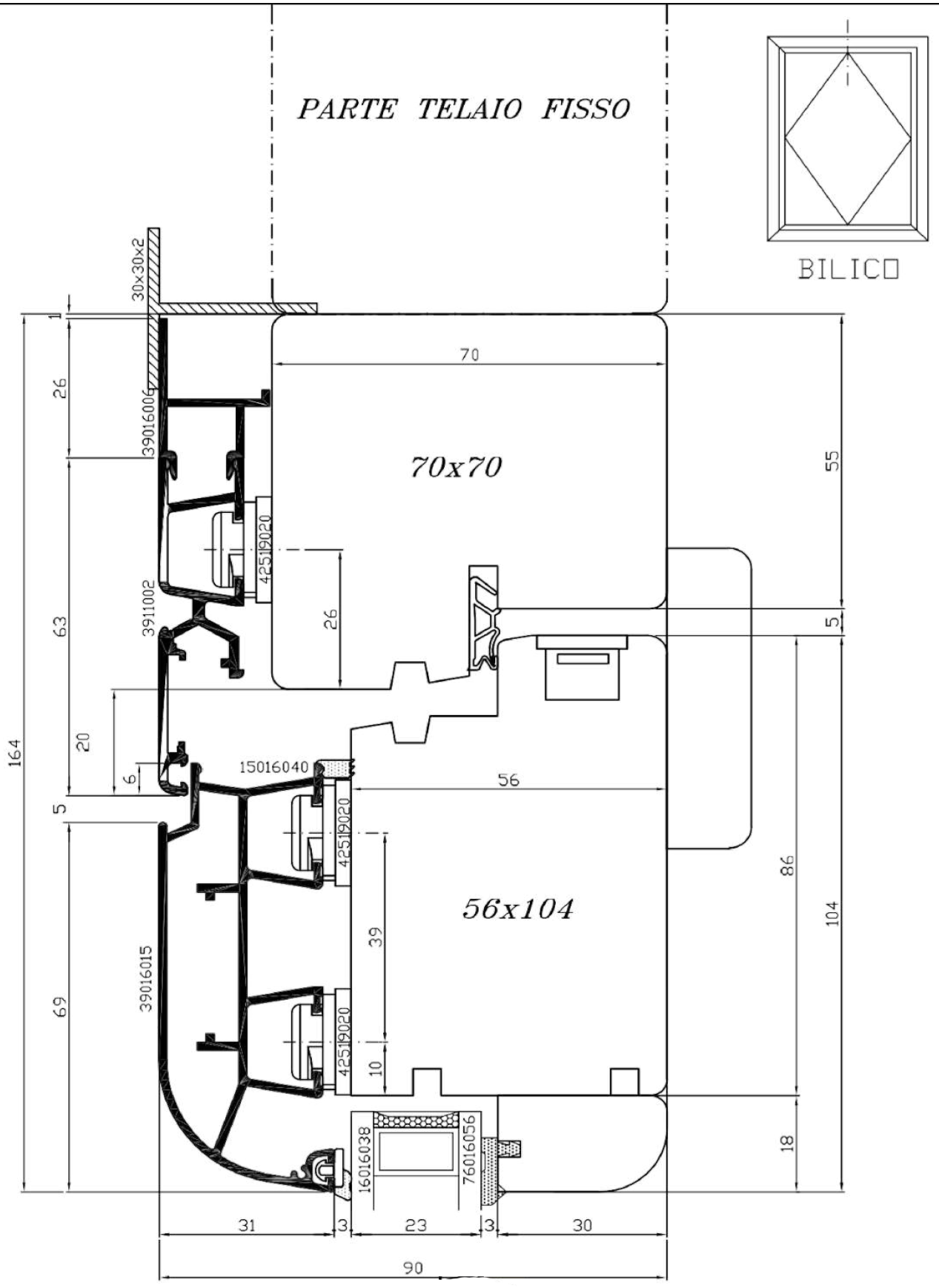

Disegnatore : M.B.	Data Emissione 04/03/2005		File:06s319_050304	Sistema *ASTRO 6*	06S
Approvato da : M.B.	Cliente Standard		REV. 04	Scala Disegno	1:1
				Tolleranze Generali	± 0,5 mm

Descrizione: *SEZIONE VERTICALE TRAVERSO SUPERIORE BILICO*

PAGINA 319

Mod_35_REV01

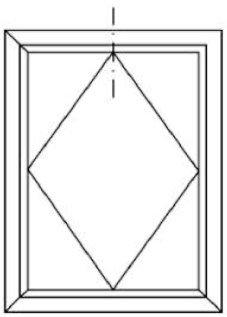

BILICO

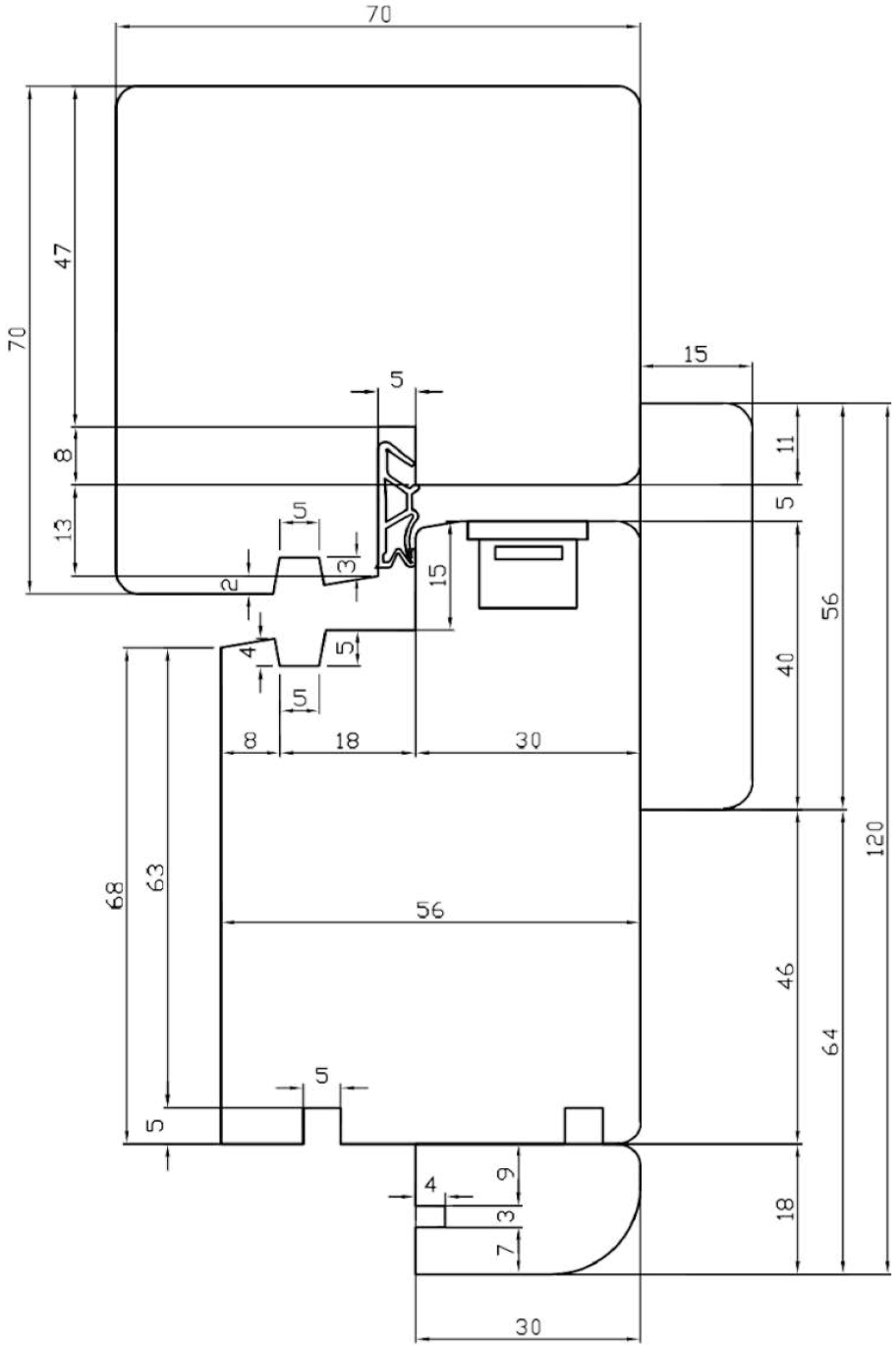

SOLO PARTE LEGNO

				Sistema *ASTRO 6* 06S
	Cliente Standard			Scala Disegno 1:1
				Tolleranze Generali ± 0,5 mm
Descrizione: *SEZIONE VERTICALE TRAVERSO SUPERIORE BILICO*				PAGINA

Mod_35_REV01

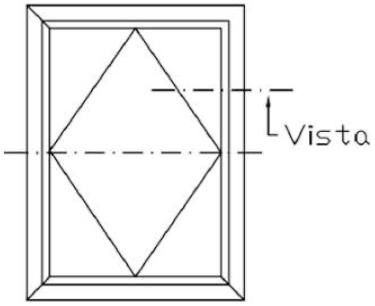

BILICO

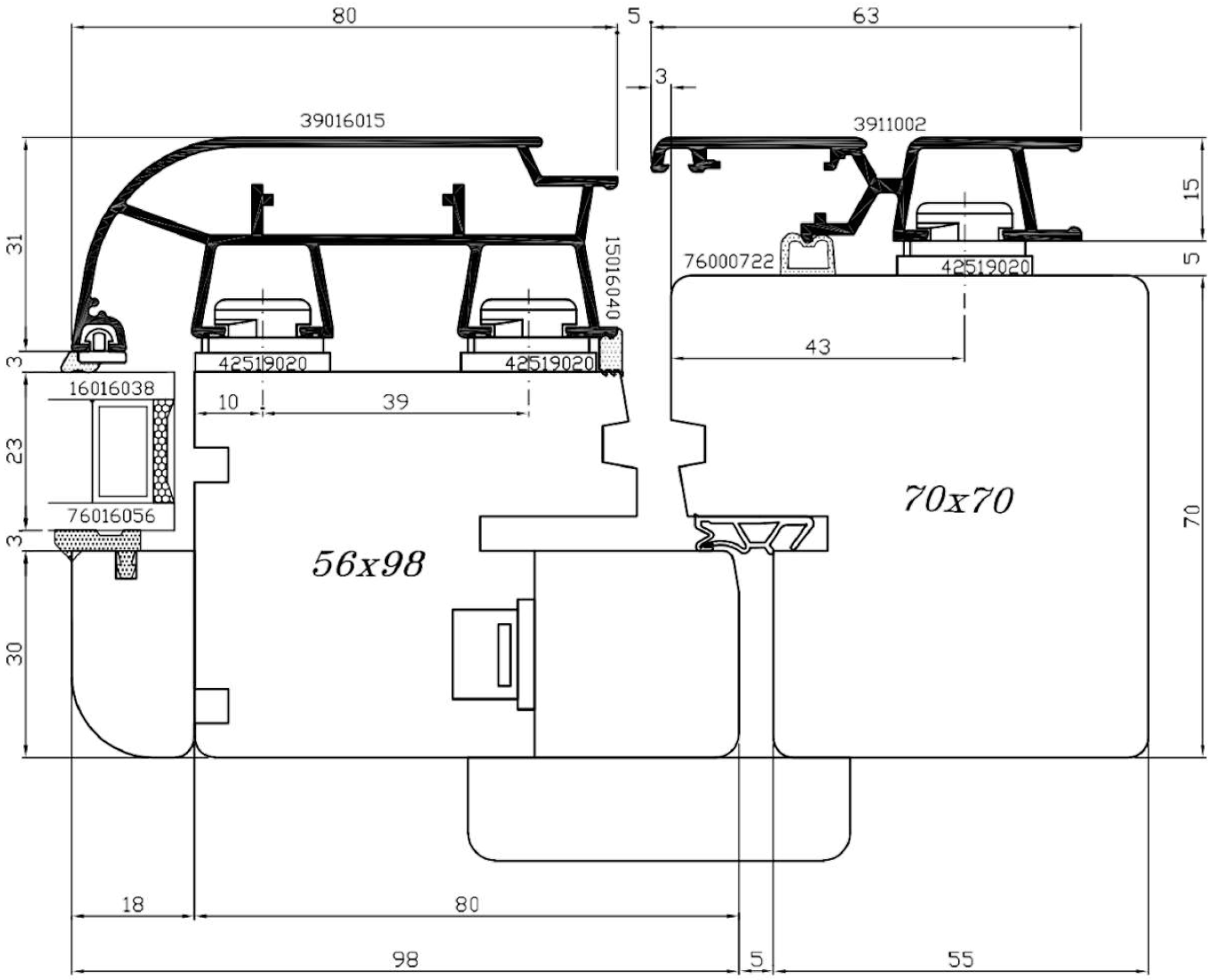

				Sistema *ASTRO 6*	06S
	Cliente Standard			Scala Disegno	1:1
				Tolleranze Generali	± 0,5 mm

Descrizione: *SEZIONE ORIZZONTALE MONTANTE BILICO ORIZZONTALE SOPRA CERNIERA*

PAGINA

Mod_35_REV01

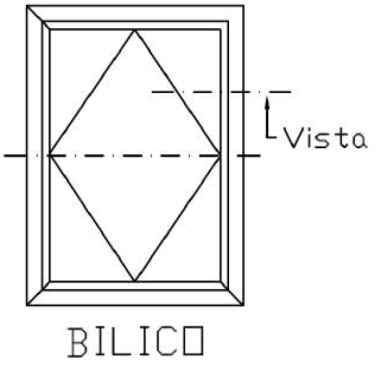

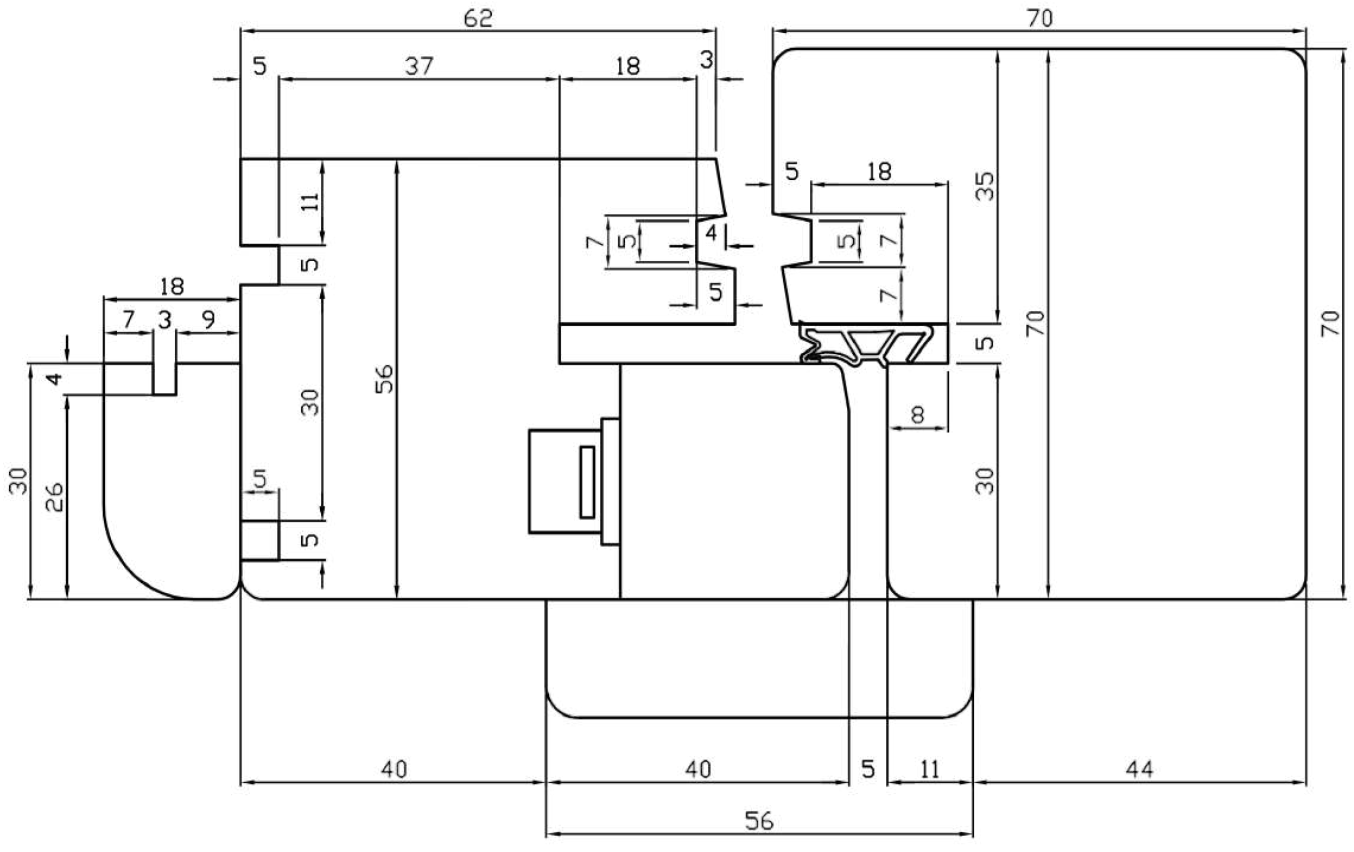

SOLO PARTE LEGNO

				Sistema *ASTRO 6* 06S
	Cliente Standard			Scala Disegno 1:1
				Tolleranze Generali ± 0,5 mm
Descrizione: *SEZIONE ORIZZONTALE MONTANTE BILICO ORIZZONTALE SOPRA CERNIERA*				PAGINA

Mod_35_REV01

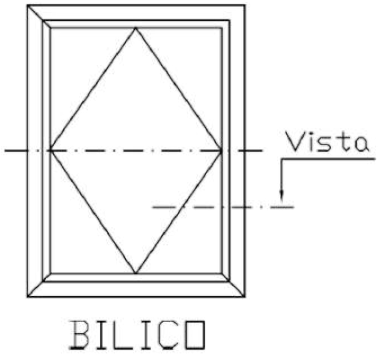

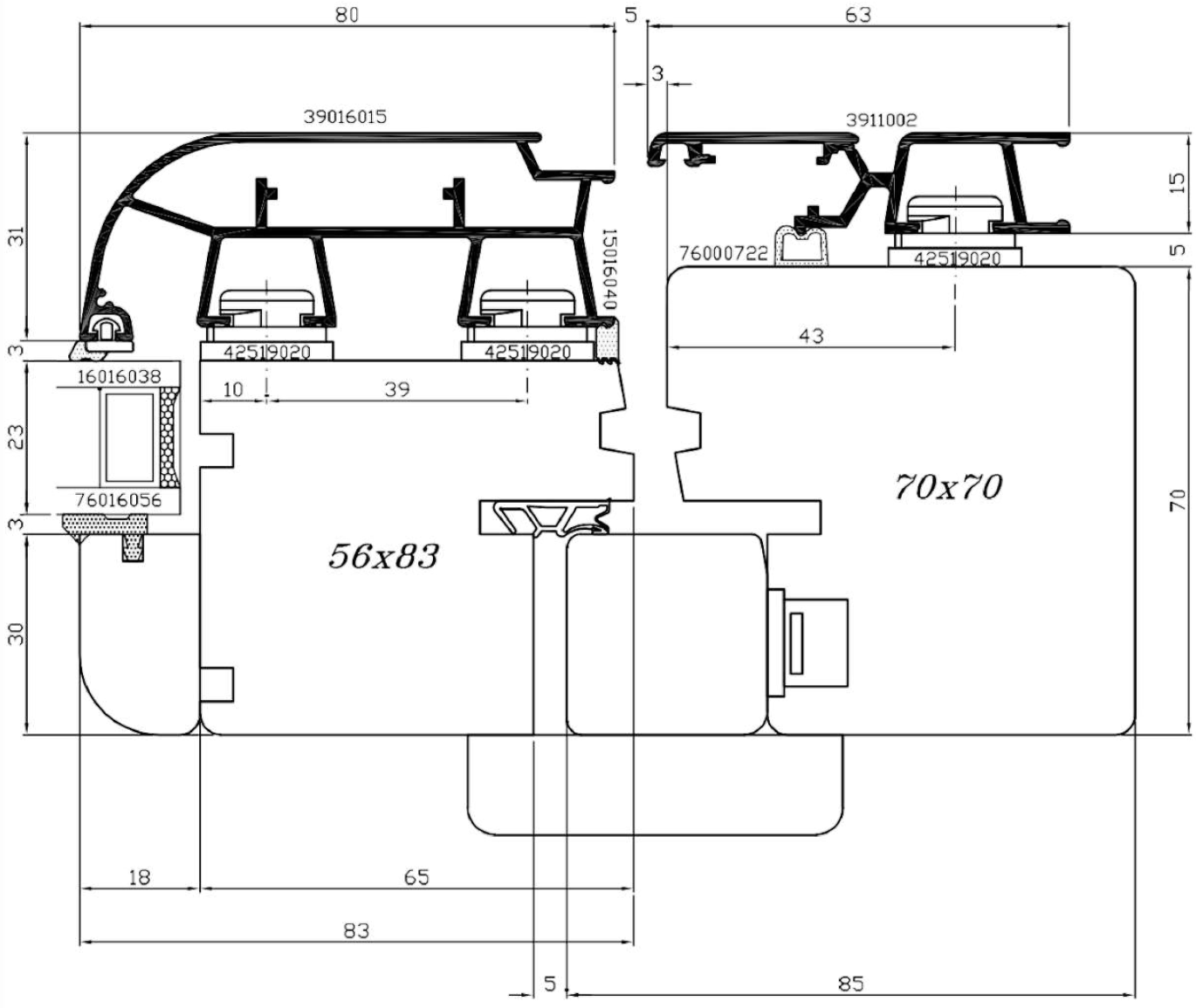

				Sistema *ASTRO 6*	06S
	Cliente Standard			Scala Disegno	1:1
				Tolleranze Generali	± 0,5 mm

Descrizione: *SEZIONE ORIZZONTALE MONTANTE BILICO ORIZZONTALE SOTTO CERNIERA*

PAGNIA

Mod_35_REV01

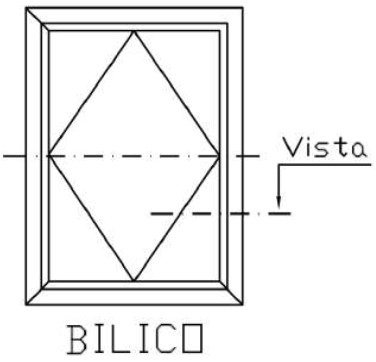

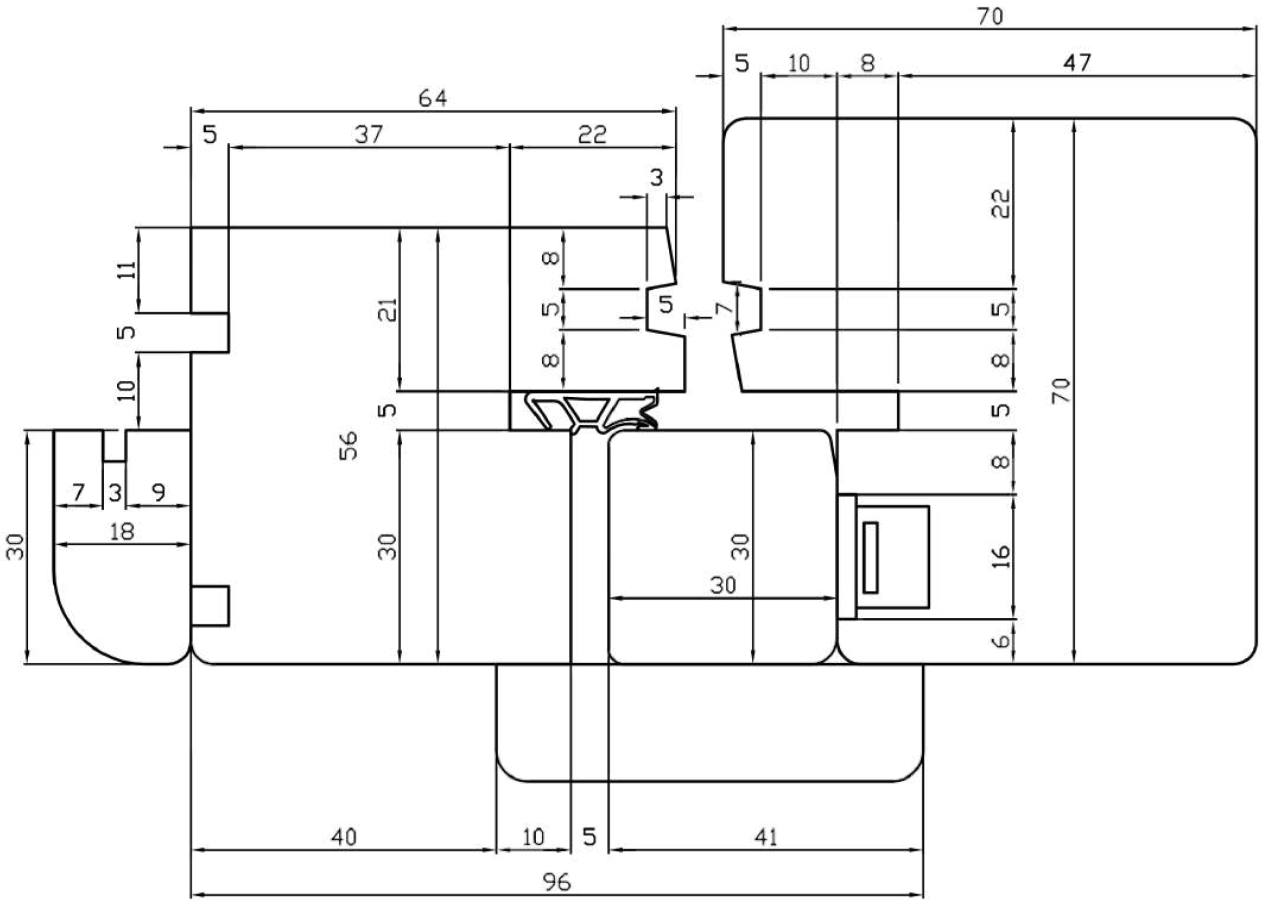

SOLO PARTE LEGNO

				Sistema *ASTRO 6* 06S
	Cliente Standard			Scala Disegno 1:1
				Tolleranze Generali ± 0,5 mm
Descrizione: *SEZIONE ORIZZONTALE MONTANTE BILICO ORIZZONTALE SOTTO CERNIERA*				PAGINA

Mod_35_REV01

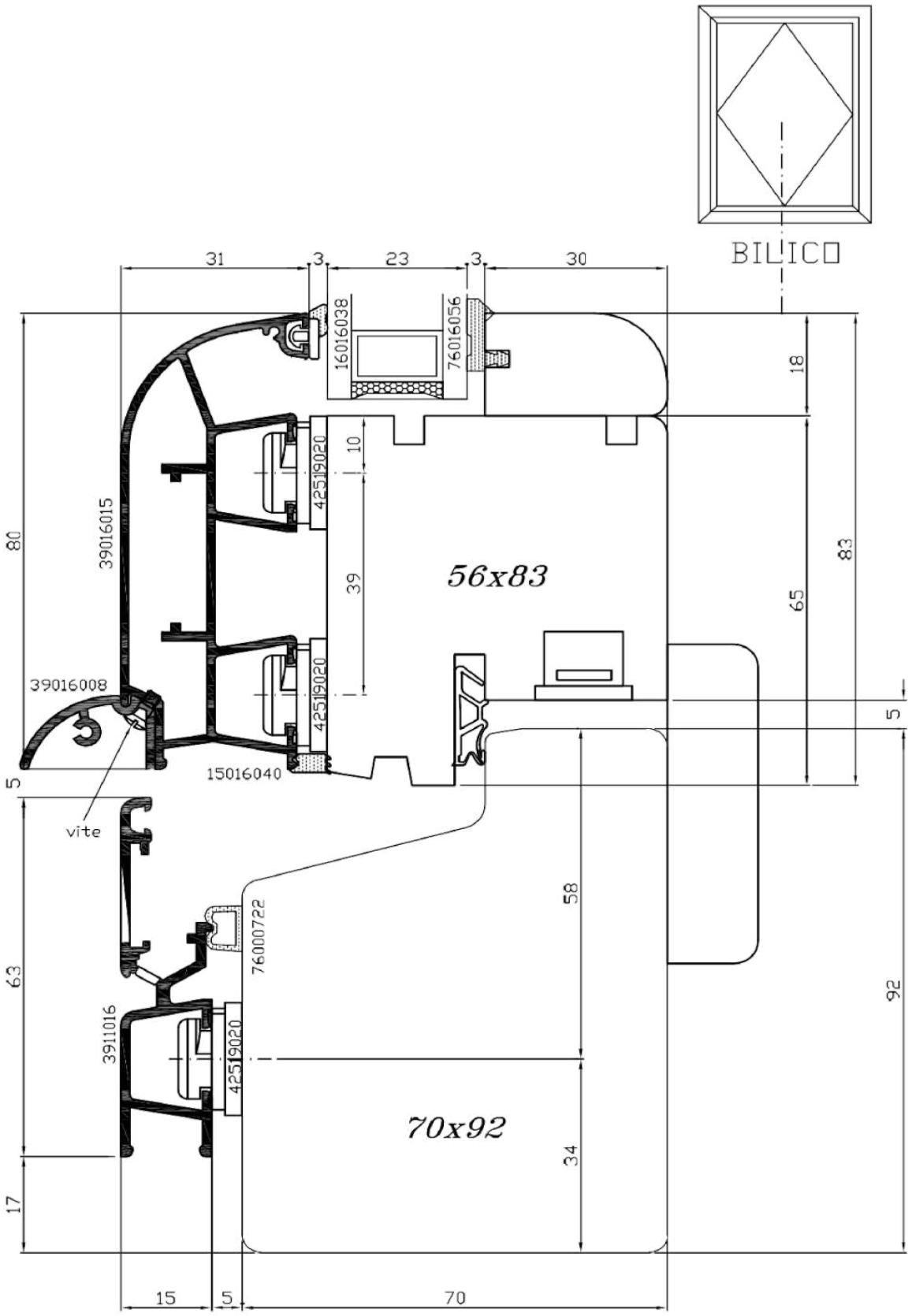

Disegnatore : M.B.	Data Emissione 04/03/2005		File:06s319_050304	Sistema *ASTRO 6*	06S
Approvato da : M.B.	Cliente Standard		REV. 04	Scala Disegno	1:1
				Tolleranze Generali	± 0,5 mm

Descrizione: *SEZIONE VERTICALE TRAVERSO BILICO ORIZZONTALE INFERIORE*

PAGINA 322

Mod_35_REV01

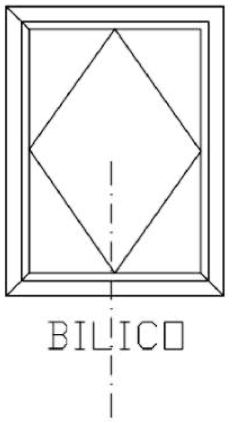

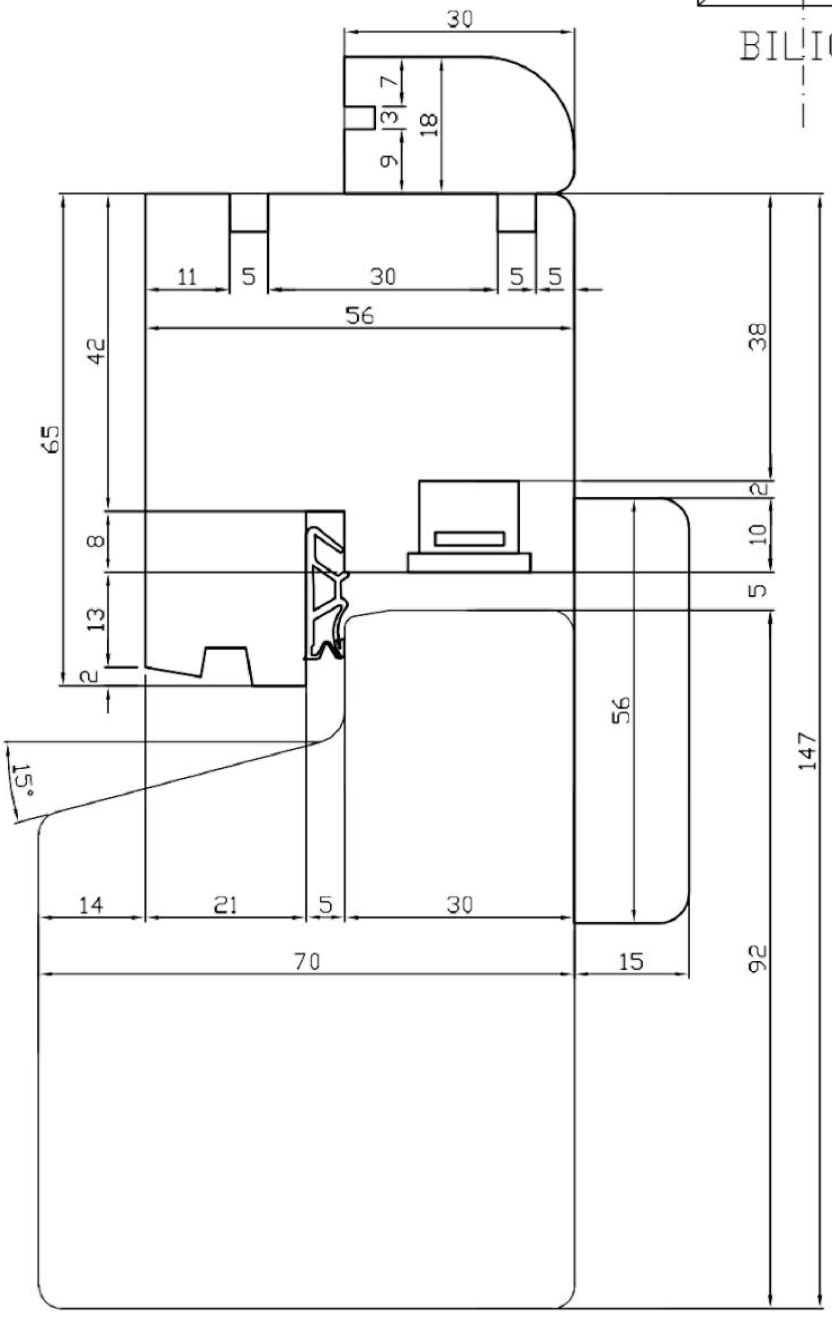

SOLO PARTE LEGNO

				Sistema *ASTRO 6* 06S
	Cliente Standard			Scala Disegno 1:1
				Tolleranze Generali ± 0,5 mm

Descrizione: *SEZIONE VERTICALE TRAVERSO BILICO ORIZZONTALE INFERIORE*

PAGINA 322L

Mod_35_REV01

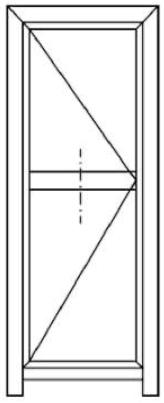

PF1A_ta

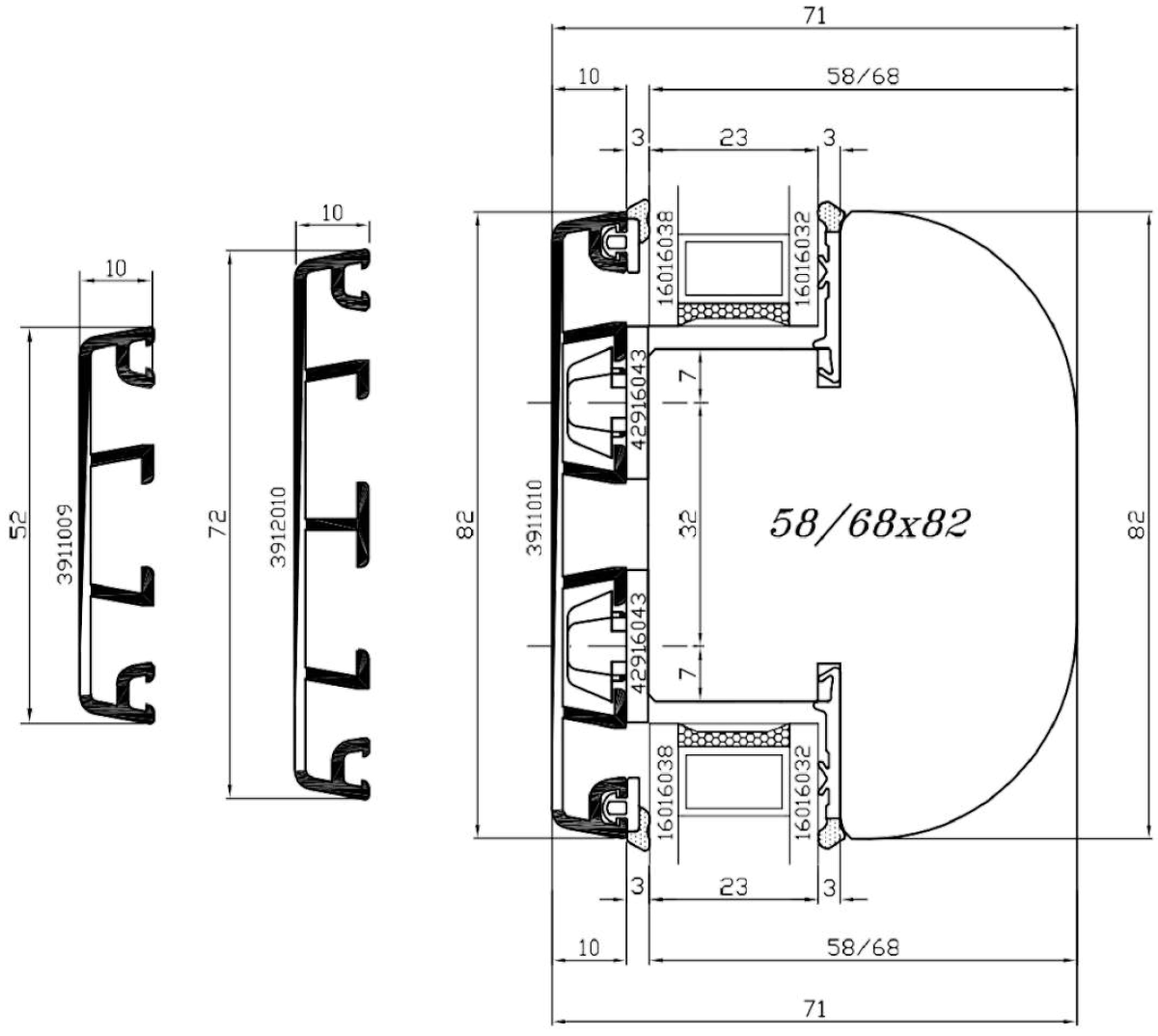

				Sistema *ASTRO 6* 06S
	Cliente Standard			Scala Disegno 1:1
				Tolleranze Generali ± 0,5 mm

Descrizione: *SEZIONE VERTICALE TRAVERSO CENTRALE PORTAFINESTRA*

Mod_35_REV01

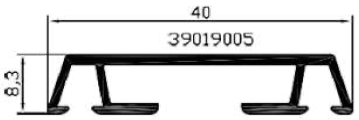

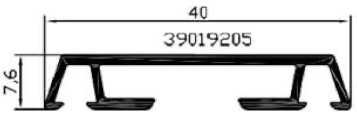

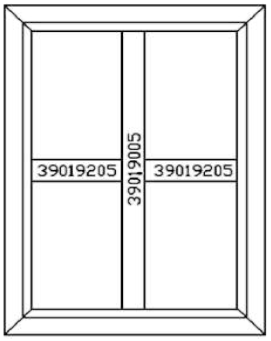

F1A

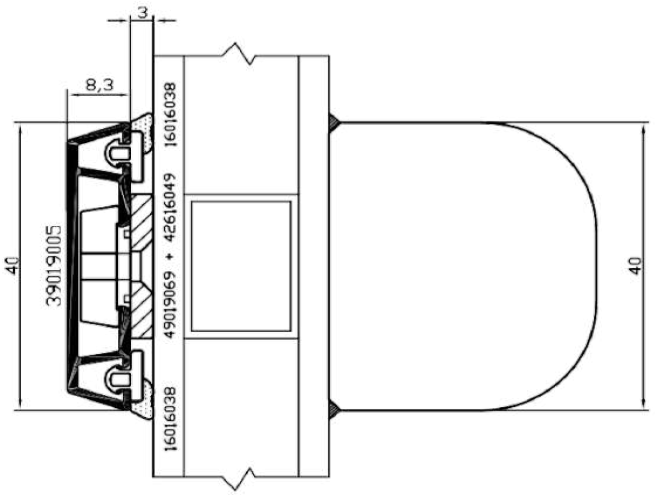

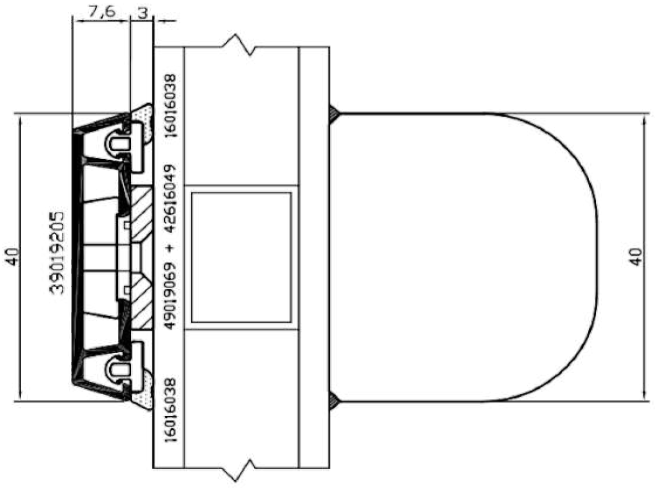

ATTENZIONE: I profile inglesina possono essere applicate solate sul profile ante astro 6

				Sistema *ASTRO 6* 09S
	Cliente Standard			Scala Disegno 1:1
				Tolleranze Generali ± 0,5 mm
Descrizione: *SEZIONE VERTICALE INGLESINA*				PAGINA

Mod_35_REV01

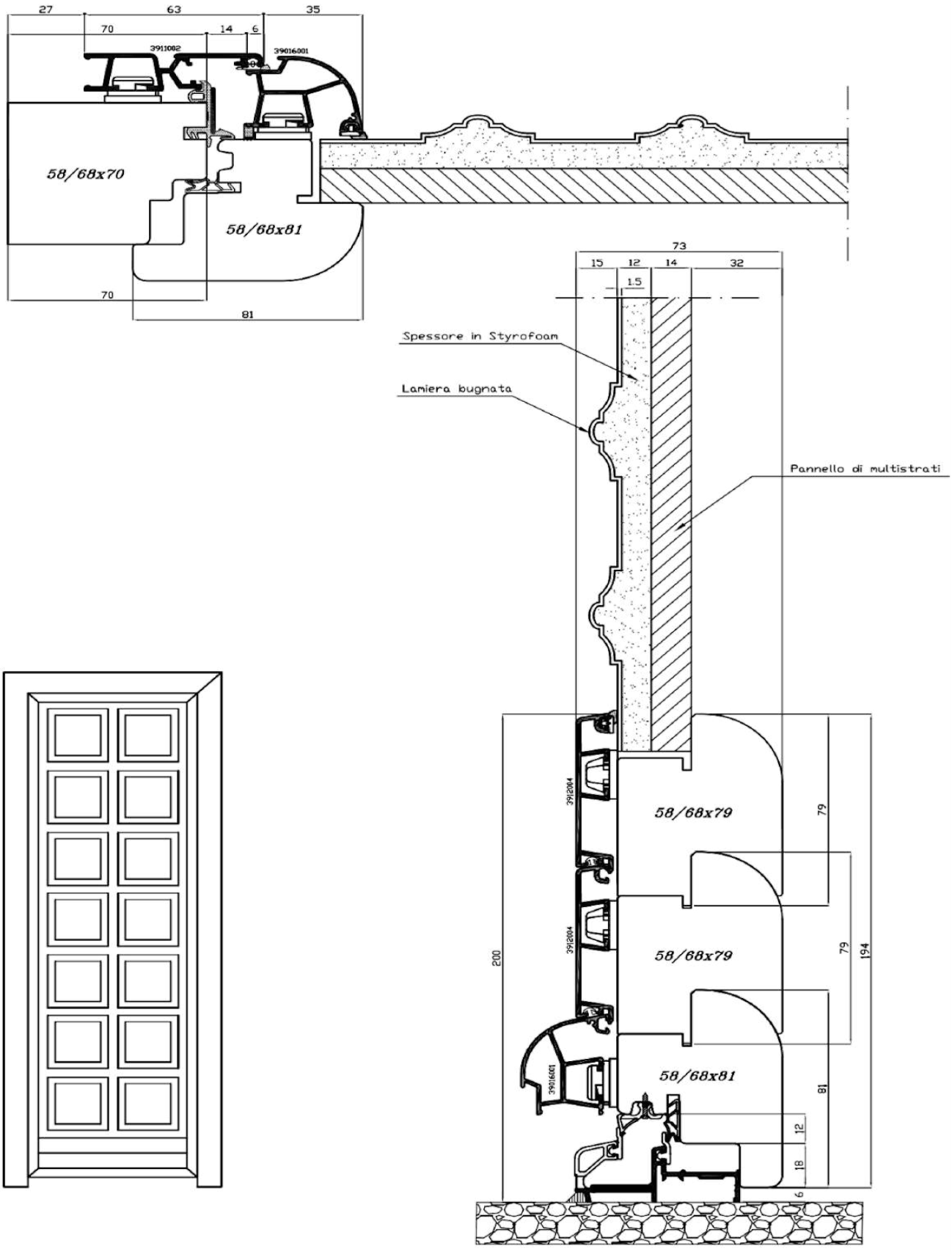

				Sistema *ASTRO 6* 06S
	Cliente Standard			Scala Disegno Fuori Scala
				Tolleranze Generali ± 0,5 mm
Descrizione: *MONTAGGIO PANNELLO BUGNATO*				PAGINA

Mod_35_REV01

Profilo guida persiana

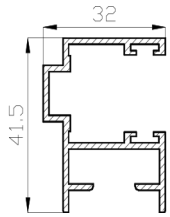

39001990

Profilo montante centrale

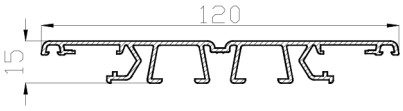

39011057

Profilo telaio corto

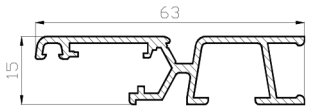

39011002

Profilo zoccolo

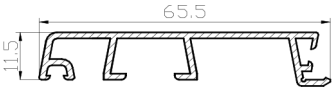

39012004

Profilo zoccolo largo

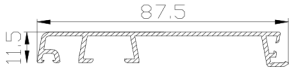

39011004

Profilo anta

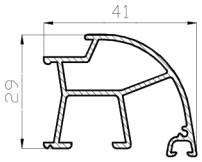

39016001

Profilo traverso centrale

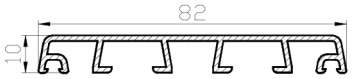

39011010

Profilo telaio

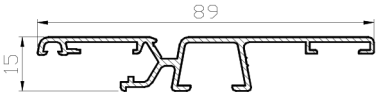

39016002

				Sistema Astro 6	06S
	Cliente Standard			Scala Disegno	1:1
				Tolleranze Generali	± 0,5 mm
Descrizione: *PROFILI DI ALLUMINIO*				PAGINA	

Mod_35_REV01

Profilo Montantino

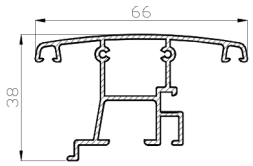

39016003

Profilo Montantino

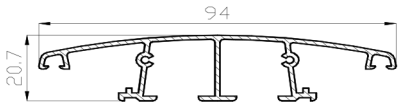

39016005

Profilo Anta Larga

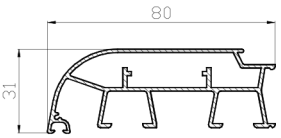

39016015

Profilo Telaio Forato

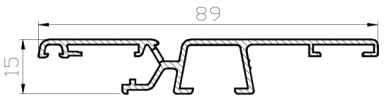

39016016

Profilo Anta Maggiorata

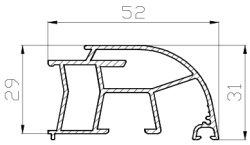

39016311

				Sistema Astro 6	06S
	Cliente Standard			Scala Disegno	1:1
				Tolleranze Generali	---
Descrizione: *PROFILI DI ALLUMINIO*				PAGINA	

Mod_35_REV01

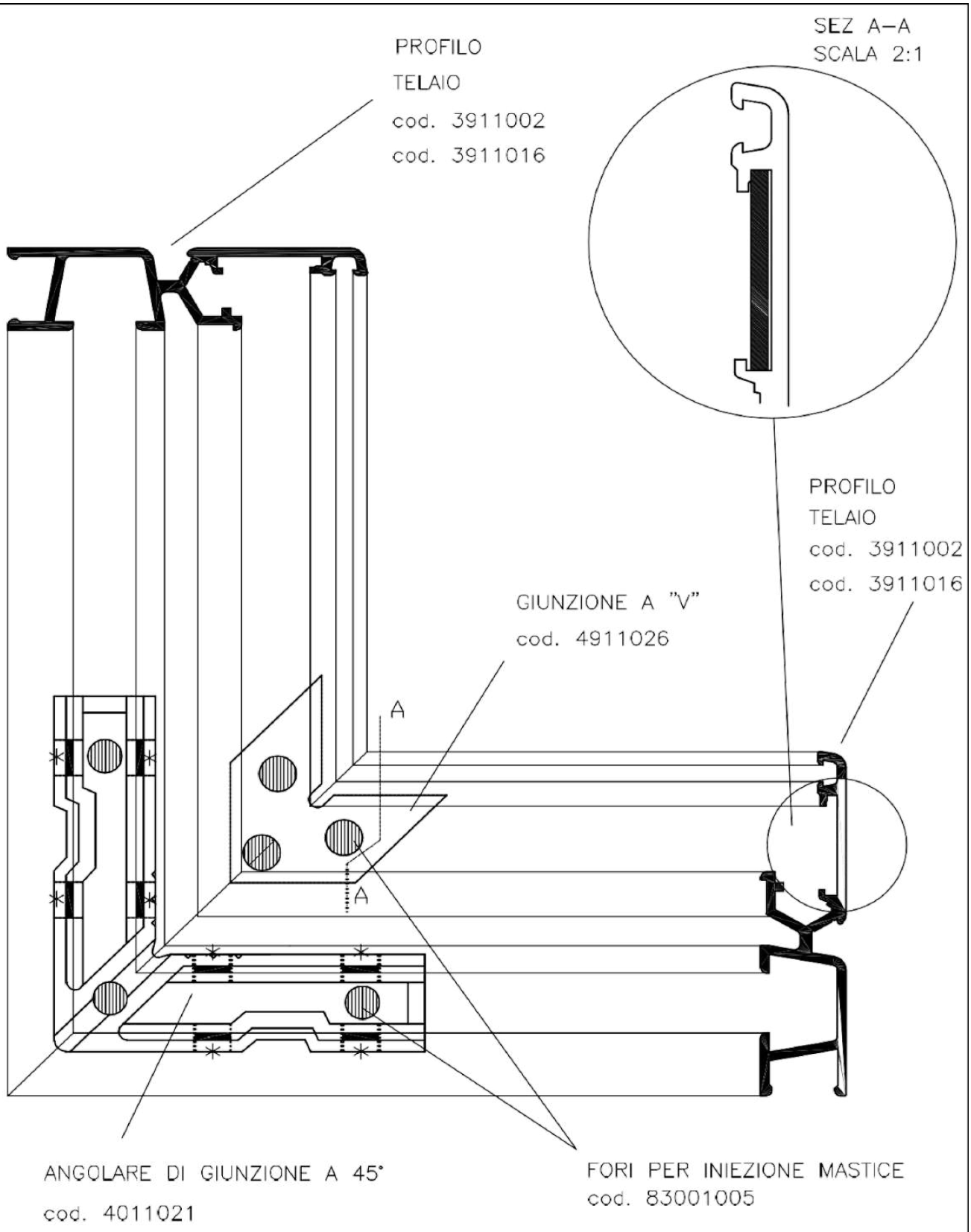

*= POSIZIONE RELATIVA ALLA CIANFRINATURA

				Sistema Astro 6	06S
	Cliente Standard			Scala Disegno	1:1
				Tolleranze Generali	---

Descrizione:

UNIONE PROFILO TELAIO

PAGINA 800

Mod_35_REV01

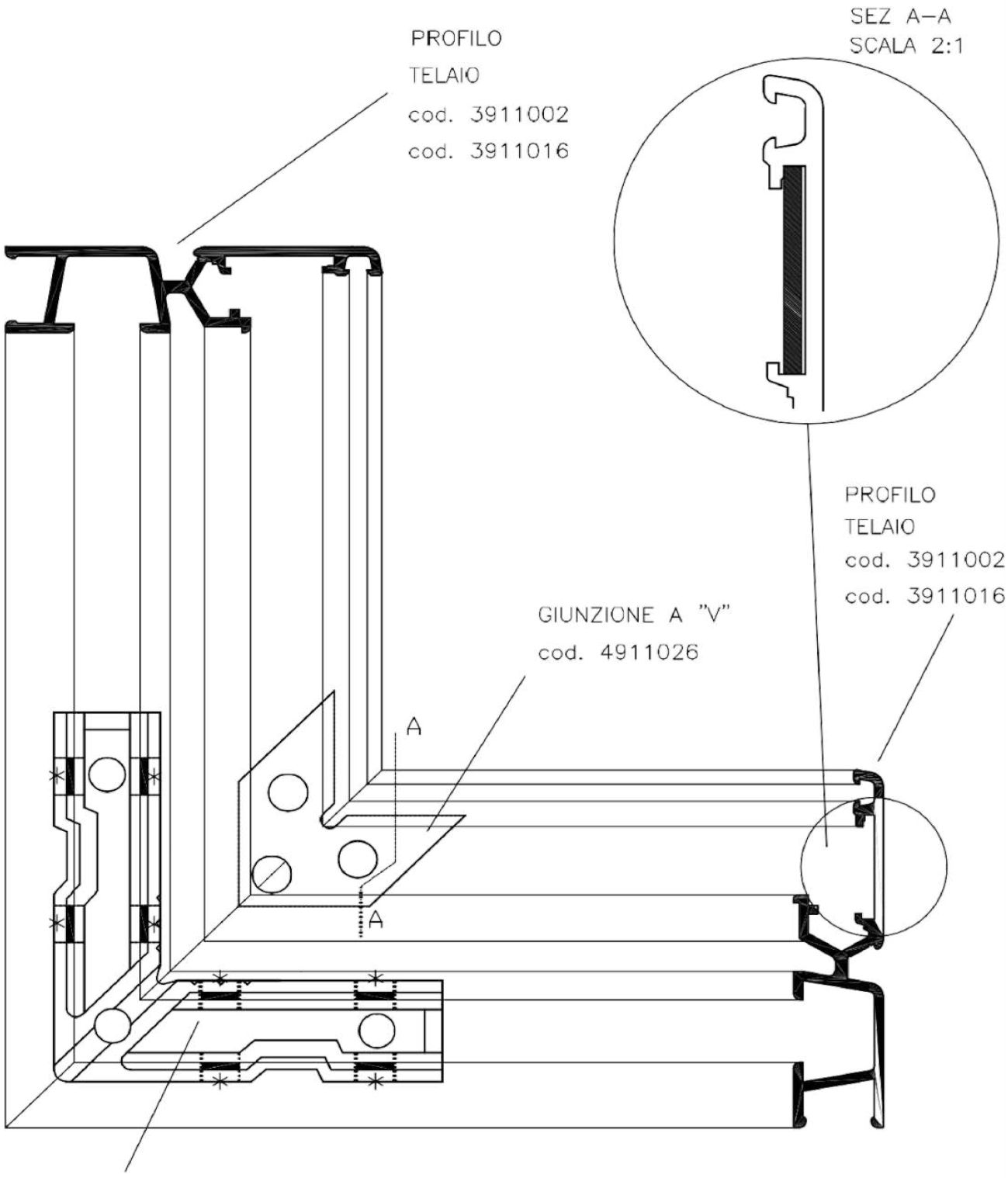

*= POSIZIONE RELATIVA ALLA CIANFRINATURA

Disegnatore : L.F.	Data Emissione 08/04/2006		File:06s800_060408	Sistema Astro 6	06S
Approvato da : G.N.	Cliente Standard		REV. 05	Scala Disegno	1:1
				Tolleranze Generali	± 0,5 mm

Descrizione:

UNIONE PROFILI TELAIO

PAGINA

800

Mod. 35 REV01

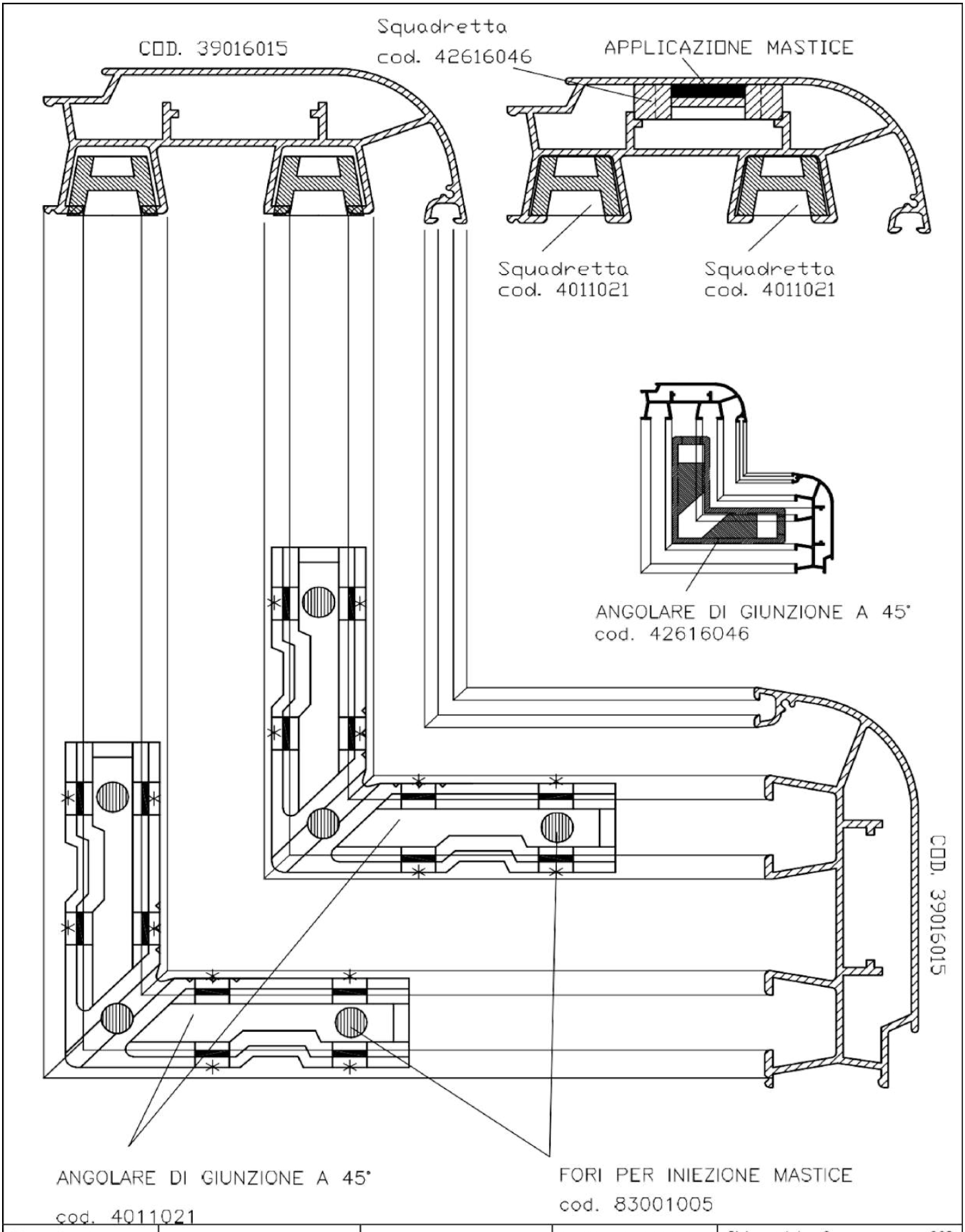

Disegnatore : L.F.			File:06s801_041227	Sistema Astro 6	06S
Approvato da : G.N.	Cliente Standard		REV. 01	Scala Disegno	1:1
				Tolleranze Generali	---

Descrizione:

UNIONE PROFILO TELAIO

PAGINA

801

Mod_35_REV01

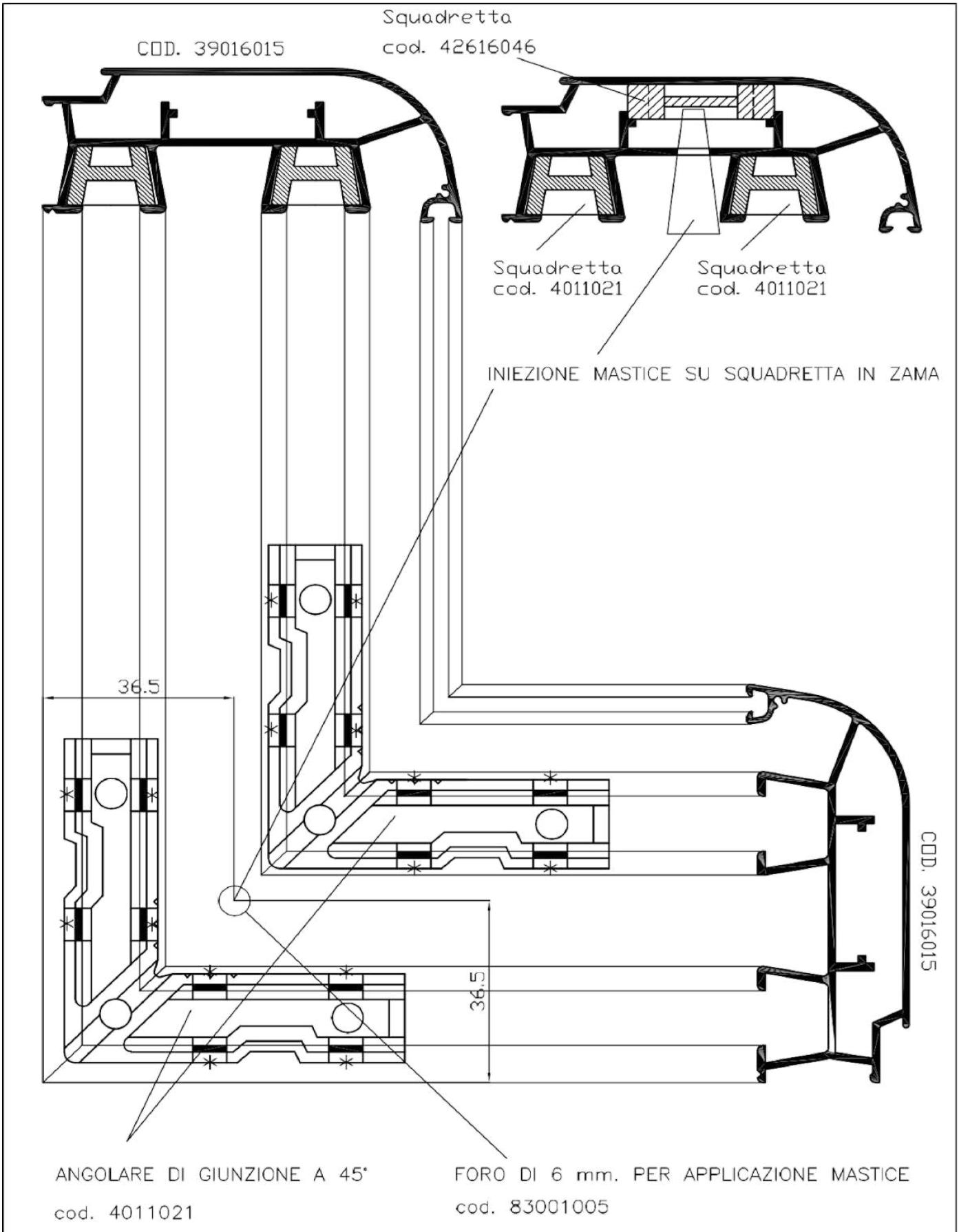

Disegnatore : L.F.	Data Emissione 08/04/2006		File:06s801_060408	Sistema Astro 6	06S
Approvato da : G.N.	Cliente Standard		REV. 05	Scala Disegno	1:1
				Tolleranze Generali	± 0,5 mm

Descrizione:

UNIONE PROFILI ANTA LARGA

PAGINA 801

Mod_35_REV01

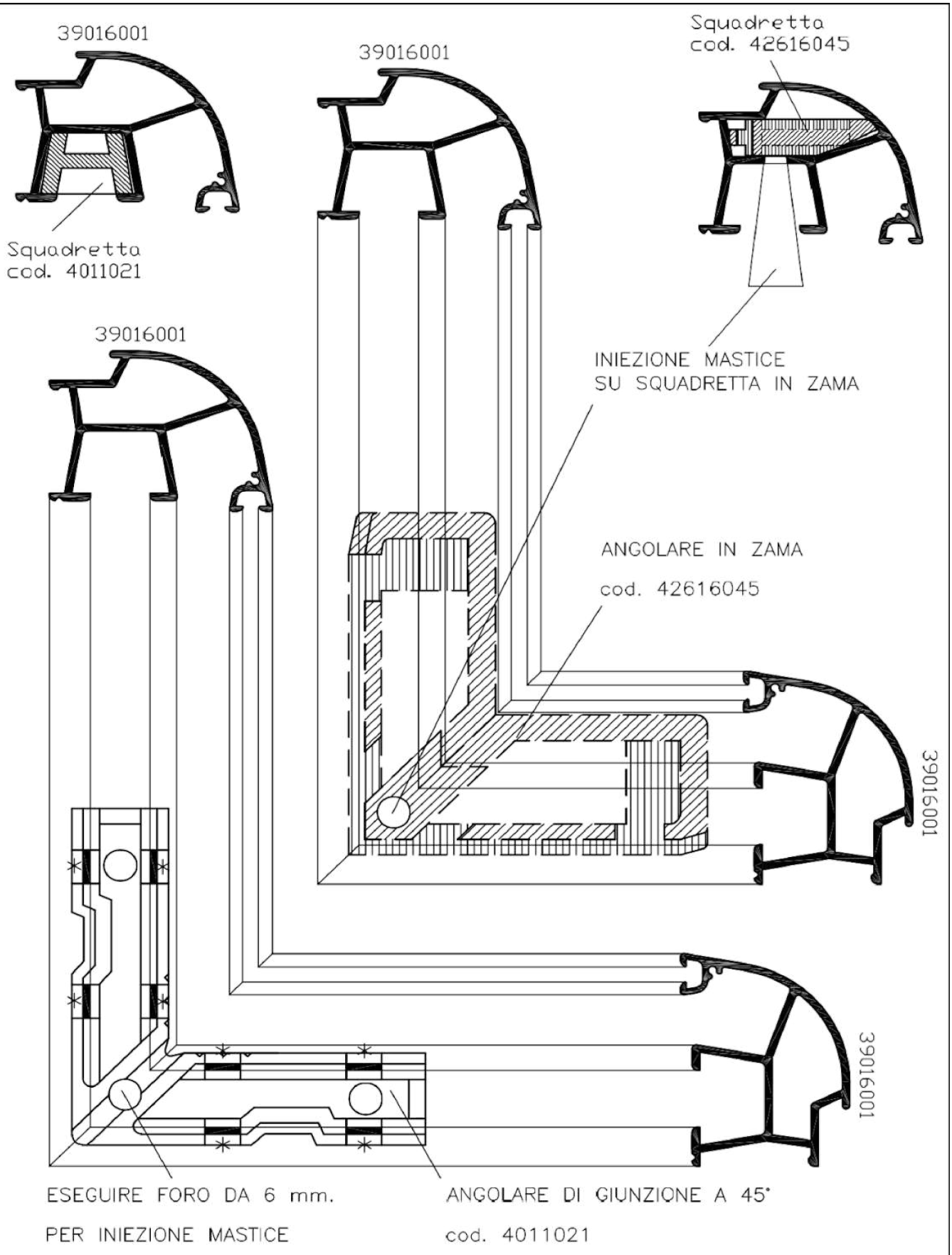

Disegnatore : L.F.	Data Emissione 27/12/2004		File:06s802_041227	Sistema Astro 6	06S
Approvato da : G.N.	Cliente Standard		REV. 01	Scala Disegno	1:1
				Tolleranze Generali	---

Descrizione:

UNIONE PROFILO ANTA

PAGINA 802

Mod_35_REV01

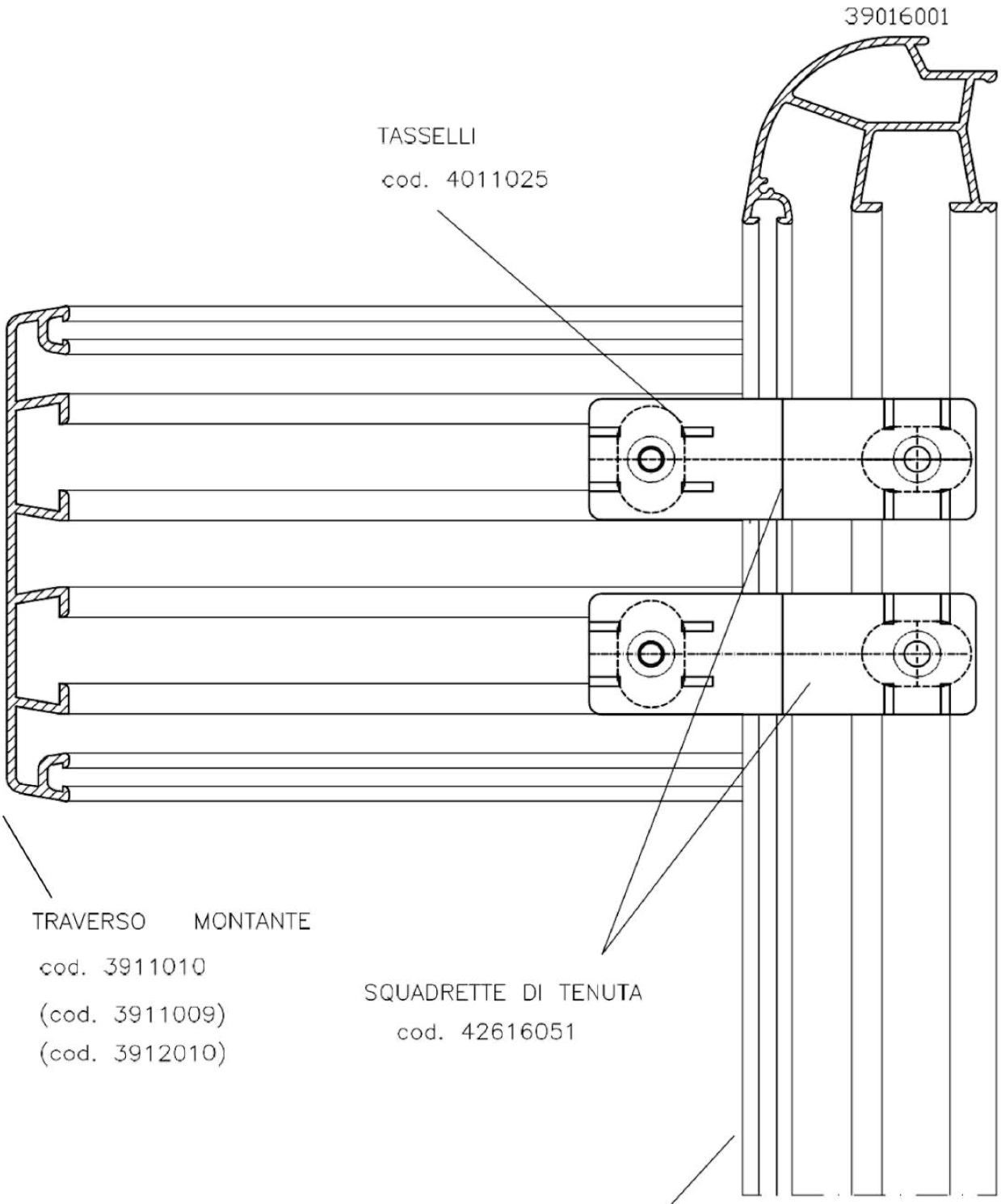

				Sistema Astro 6	06S
	Cliente Standard			Scala Disegno	1:1
				Tolleranze Generali	---

Descrizione:

MONTAGGIO

PAGINA

803

Mod_35_REV01

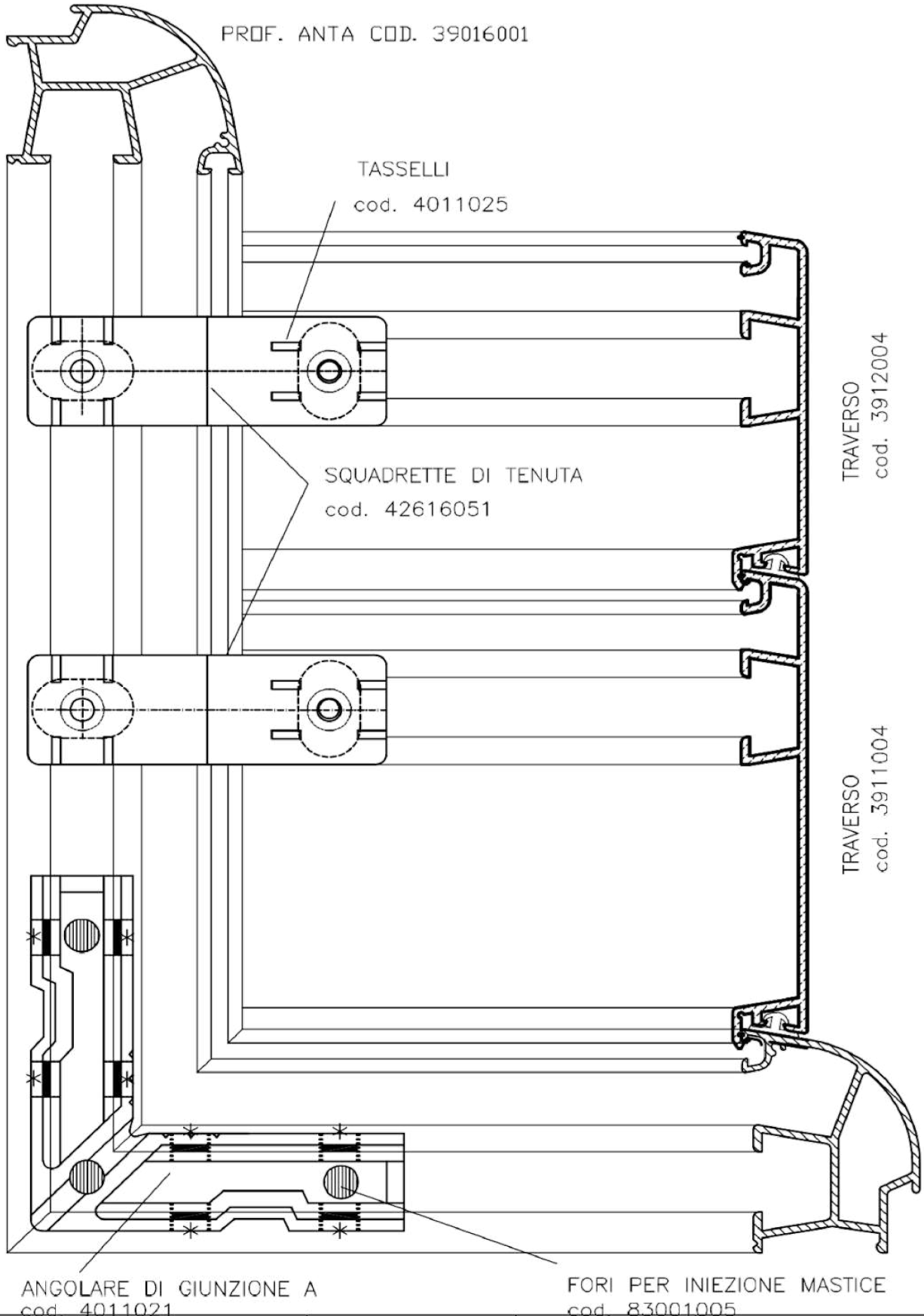

		Sistema Astro 6	06S
Cliente Standard		Scala Disegno	1:1
		Tolleranze Generali	---

Descrizione:

UNIONE PROFILO ZOCCOLO SU ANTA

PAGINA 804

Mod_35_REV01

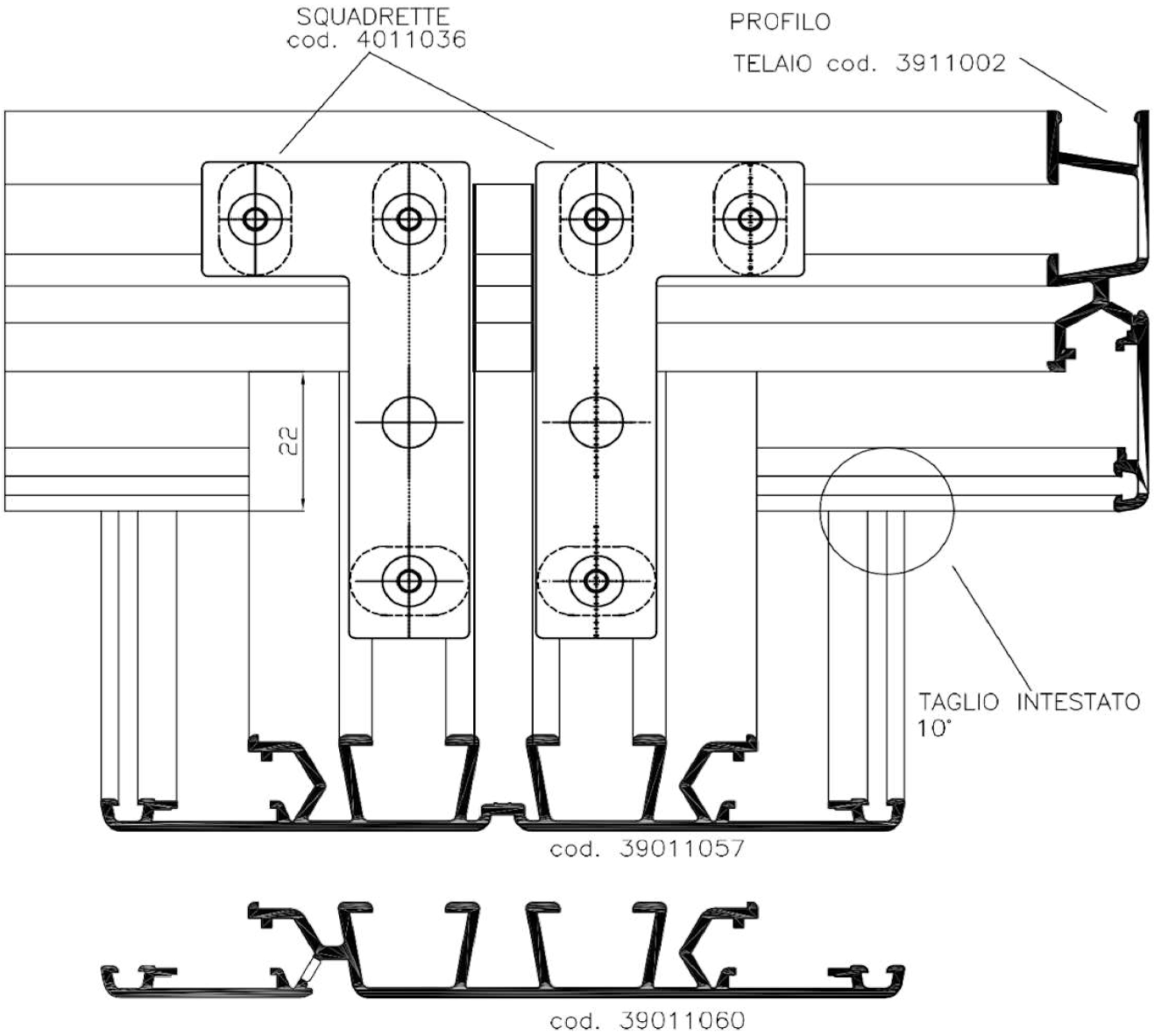

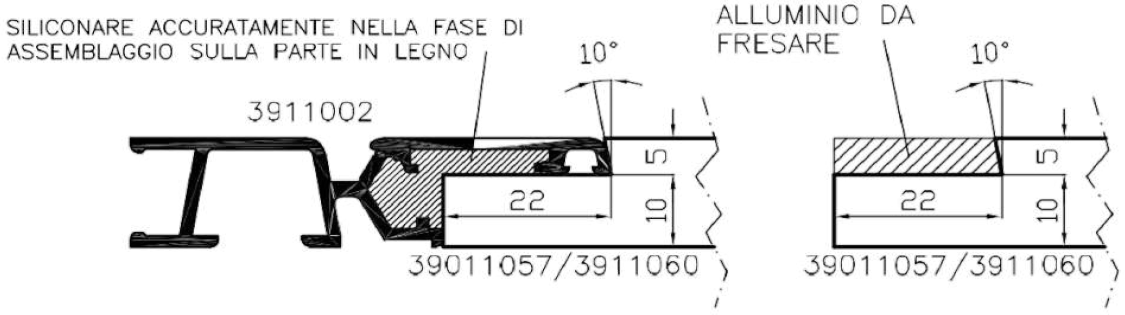

Disegnatore : L.F.	Data Emissione 08/04/2006		File:06s805_060408	Sistema Astro 6 06S
Approvato da : G.N.	Cliente Standard		REV. 05	Scala Disegno 1:1
				Tolleranze Generali ± 0,5 mm

Descrizione:

ESEMPIO DI MONTAGGIO

PAGINA 805

Mod_35_REV01

MONTAGGIO IN LUCE

FASI DI MONTAGGIO

1°) Pulizia sia della parte in muratura sia dell'infisso

2°) Eseguire un filo di silicone sul davanzale

3°) Fissare la finestra

4°) fissare angolare e siliconare

5°) Iniettare schiuma polioretanica

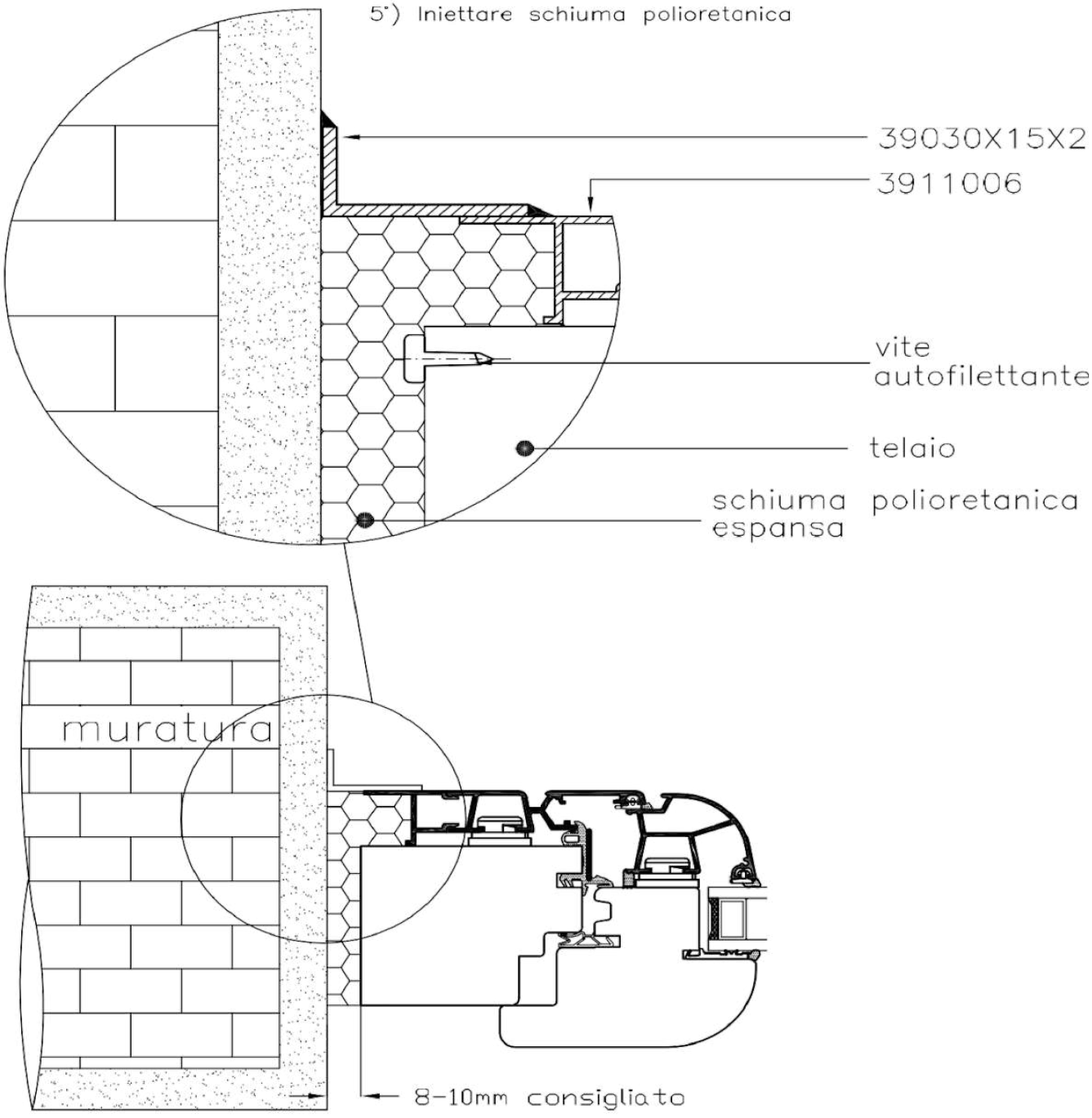

				Sistema Astro 6	06S
	Cliente Standard			Scala Disegno	---
				Tolleranze Generali	---
Descrizione: *ESEMPI DI MONTAGGIO*				PAGINA	

Mod_35_REV01

MONTAGGIO IN MAZZETTA

FASI DI MONTAGGIO

1°) Pulizia sia del controtelaio sia dell'infisso
2°) Eseguire un filo di silicone su 4 lati
3°) Fissare la finestra
4°) Iniettare schiuma polioretanica

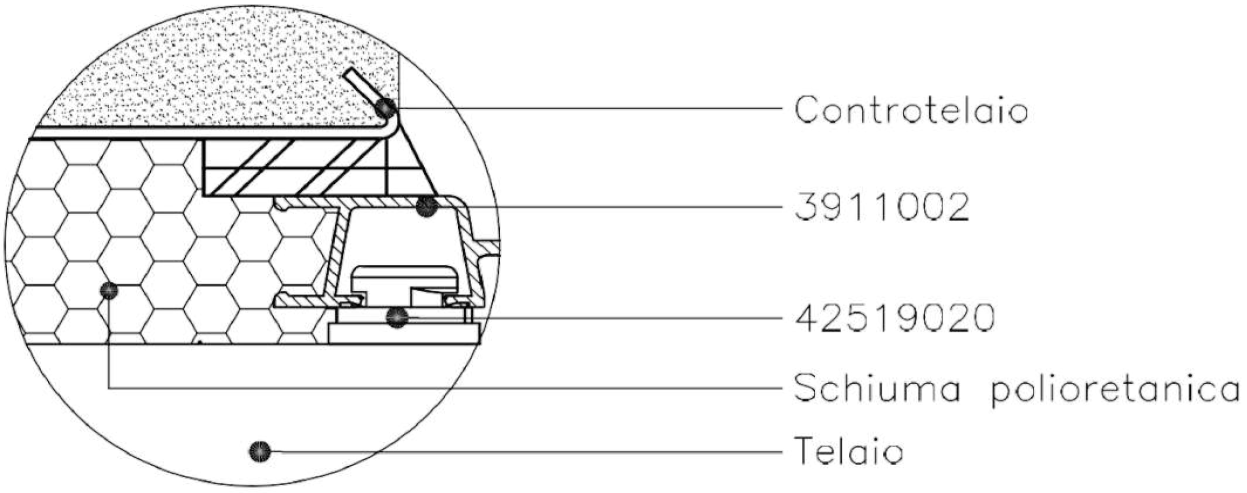

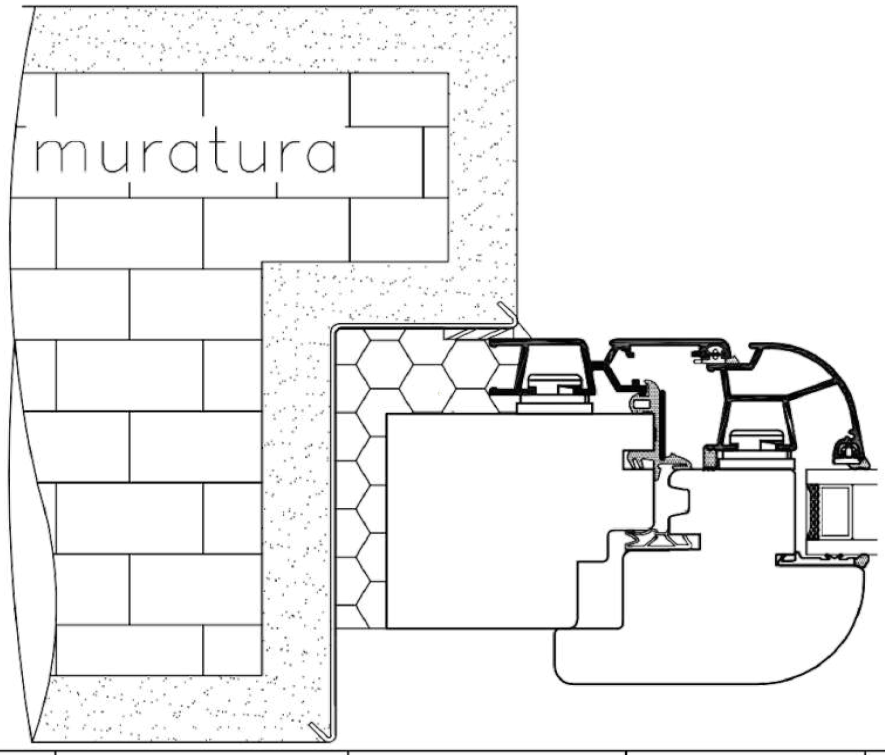

				Sistema Astro 6	06S
				Scala Disegno	---
				Tolleranze Generali	---
Descrizione: *ESEMPI DI MONTAGGIO*				PAGINA	

Mod_35_REV01

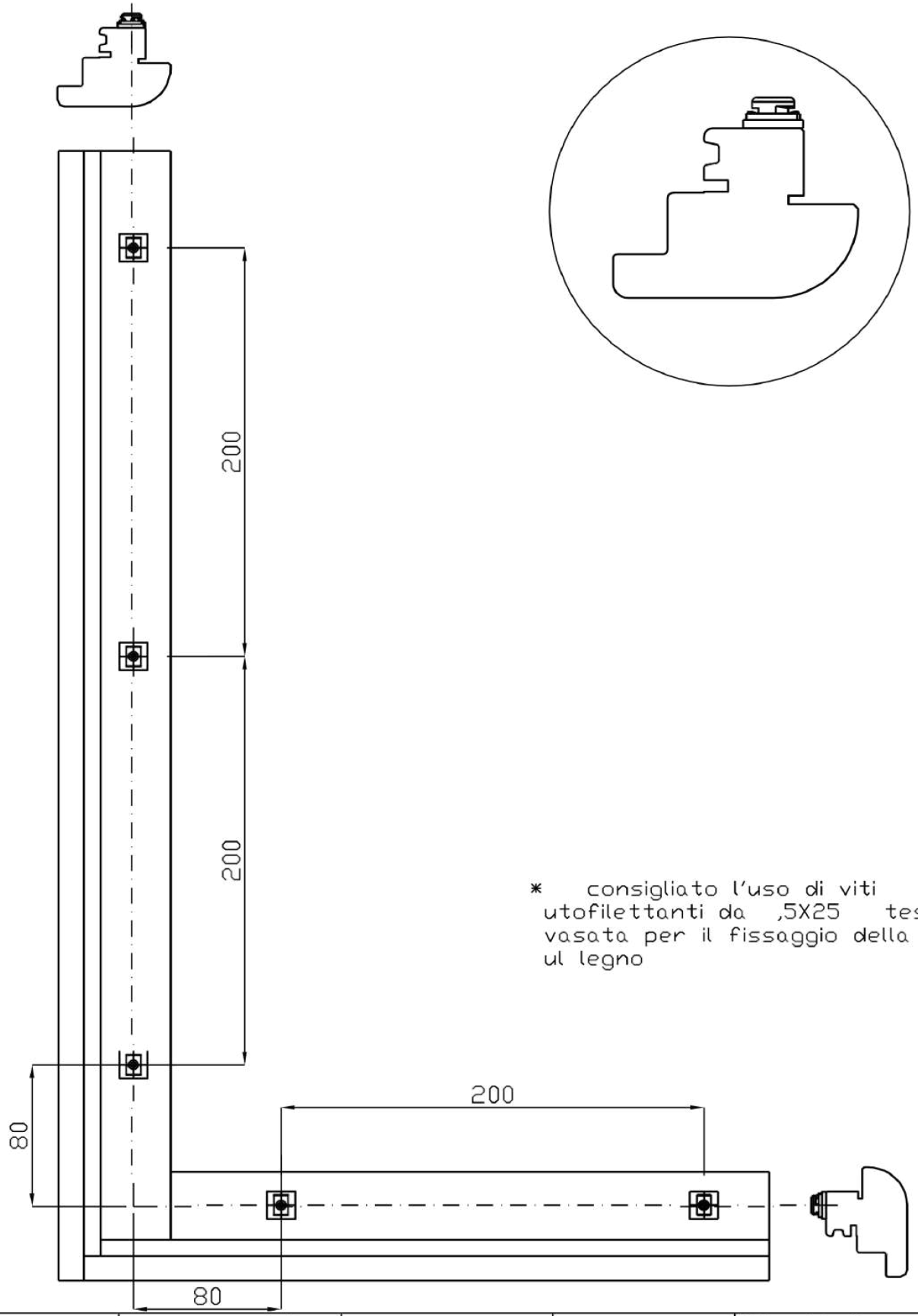

* consigliato l'uso di viti utofilettanti da ,5X25 testa vasata per il fissaggio della clips ul legno

Disegnatore : L.F.	Data Emissione 17/02/2005		File:06s812_050217	Sistema Astro G 06S
Approvato da : G.N.	Cliente Standard		REV. 04	Scala Disegno Fuori Scala
				Tolleranze Generali ---

Descrizione:

DISPOSIZIONE MONTAGGIO CLIPS COD.42519020

PAGINA 812

Mod_35_REV01

ATTENZIONE:
FISSARE TRAMITE CLIPS COD.4011020 IL PROF. COD. 39016003
DOPO AVER FISSATO IL PROF. ANTA
COD. 39016001

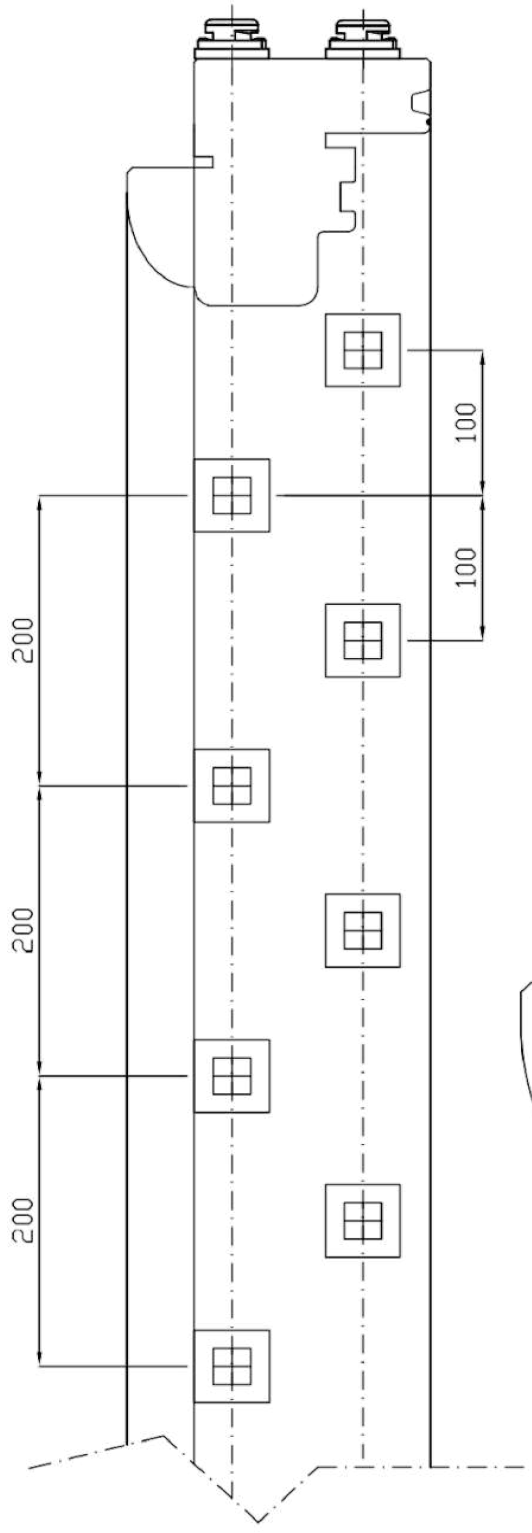

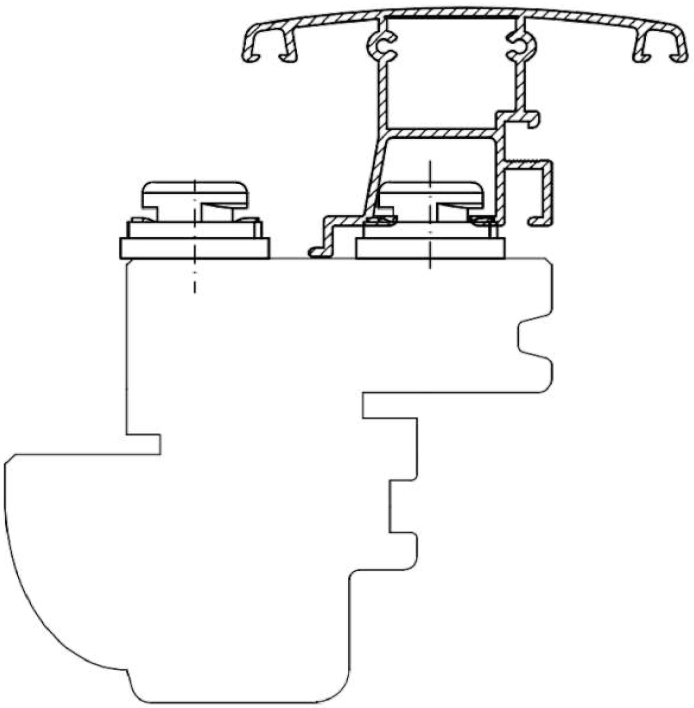

* consigliato l'uso di viti autofilettanti da 3,5X25 a testa svasata per il fissaggio della clips sul legno

				Sistema Astro 6	06S
	Cliente Standard			Scala Disegno	Fuori Scala
				Tolleranze Generali	---

Descrizione:

DISPOSIZIONE MONTAGGIO CLIPS SU MONTANTE

Mod_35_REV01

PAGINA

813

ATTENZIONE:
FISSARE TRAMITE CLIPS COD.4011020 IL PROF. COD. 39016003
DOPO AVER FISSATO IL PROF. ANTA LARGA COD. 39016015

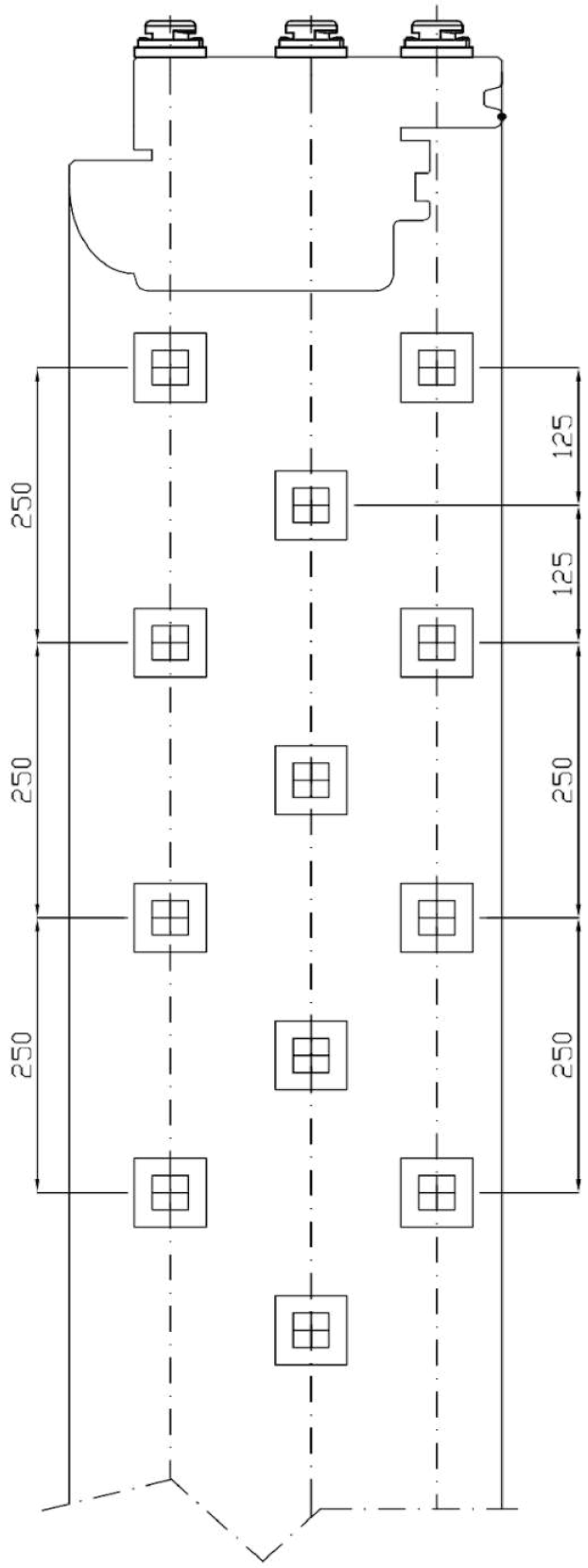

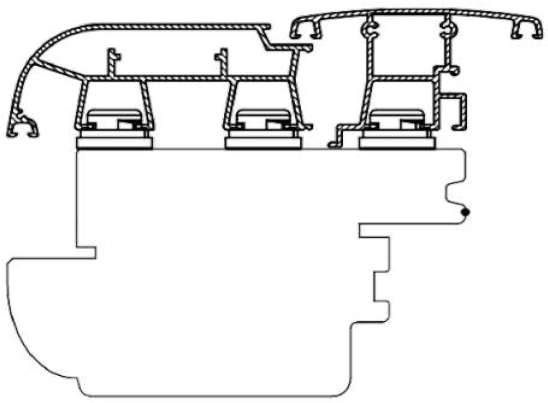

* è consigliato l'uso di viti autofilettanti da 3,5X25 a testa svasata per il fissaggio della clips sul legno

Disegnatore : L.F.	Data Emissione 27/12/2004		File:06s813_041227	Sistema Astro 6 06S
Approvato da : G.N.	Cliente Standard		REV. 01	Scala Disegno Fuori Scala
				Tolleranze Generali ---

Descrizione: *DISPOSIZIOE MONTAGGIO CLIPS*
CLIPS SU MONTANTE

PAGINA 814

Mod_35_REV01