WOOD ALL SYSTEM



WOOD ALL SYSTEM ASTRO 9

OLTRE
CIO' CHE VEDI!

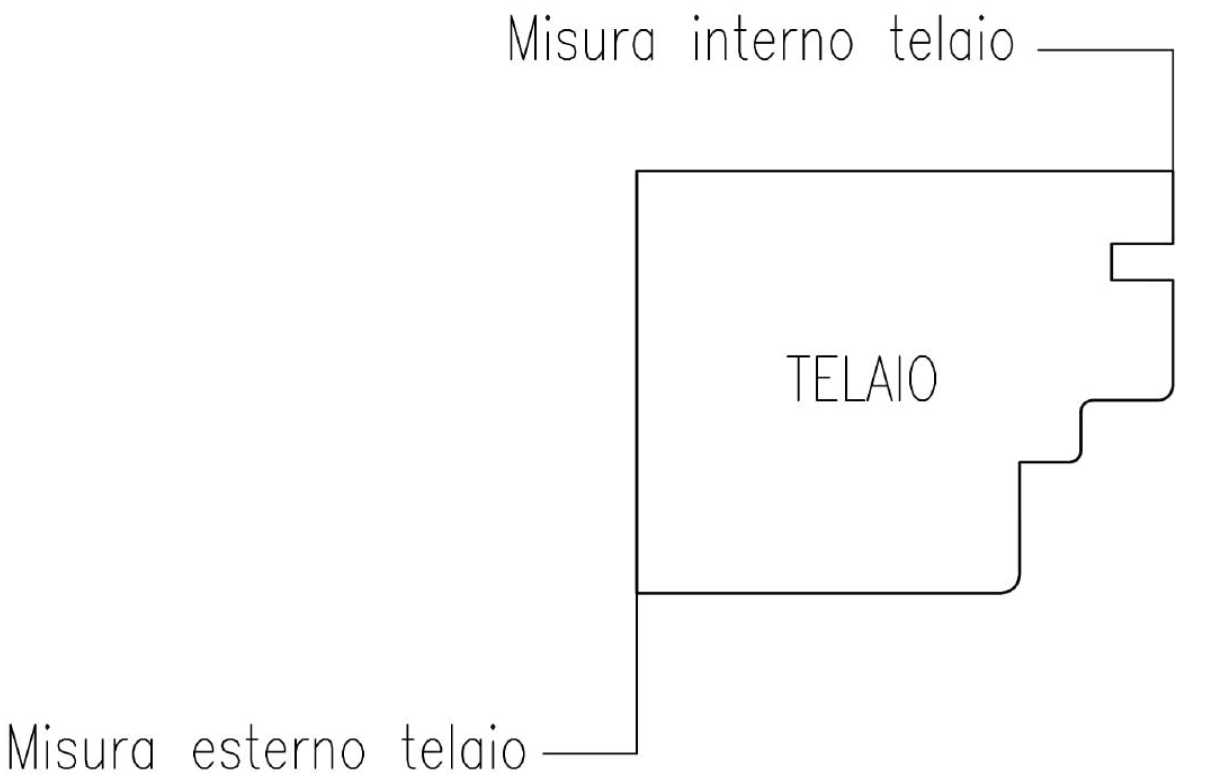

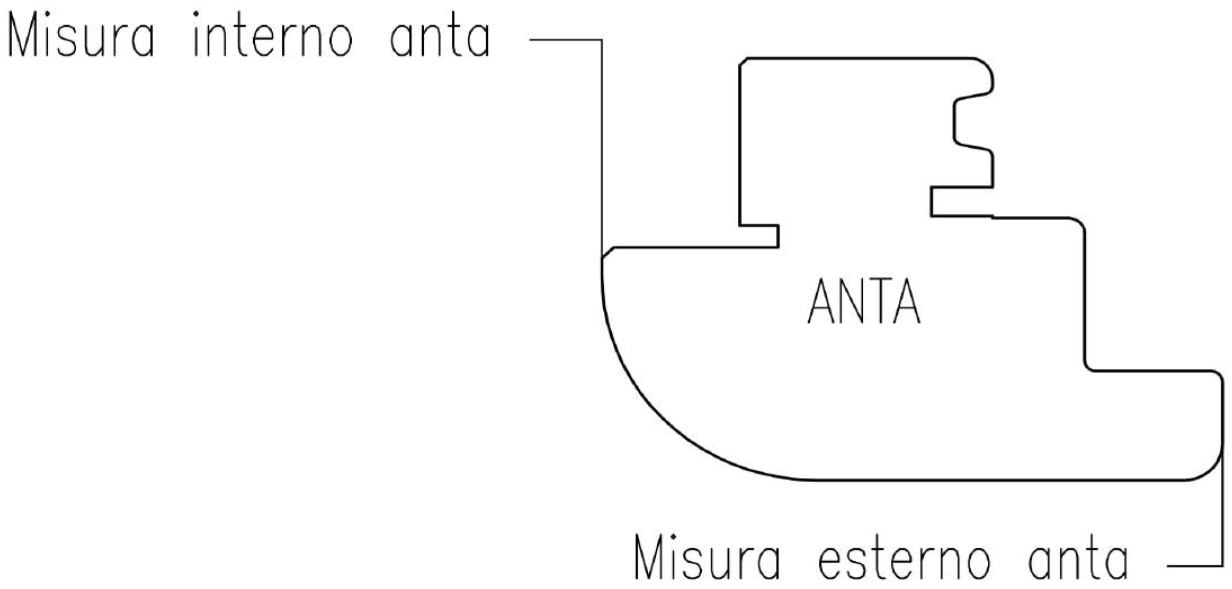

				Sistema **ASTRO 9** 09S
	Cliente Standard		REV. 05	Scala Disegno 1:1
				Tolleranze Generali ± 0,5 mm
Descrizione:	***SCHEMA SEMPLIFICATIVO DI COME PRENDERE LE MISURE***			PAGINA
Mod_35_REV01				

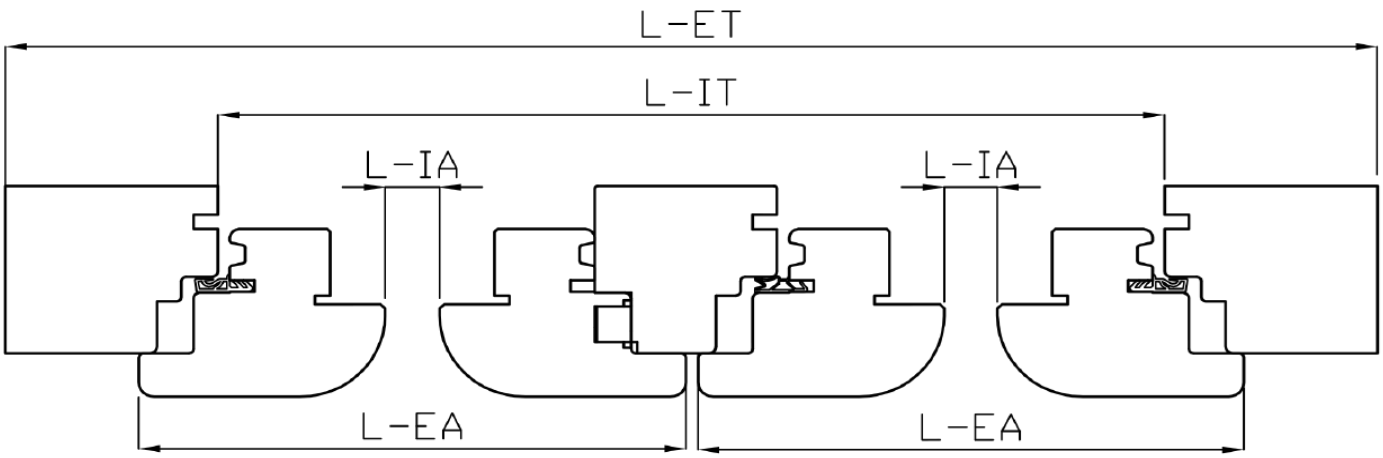

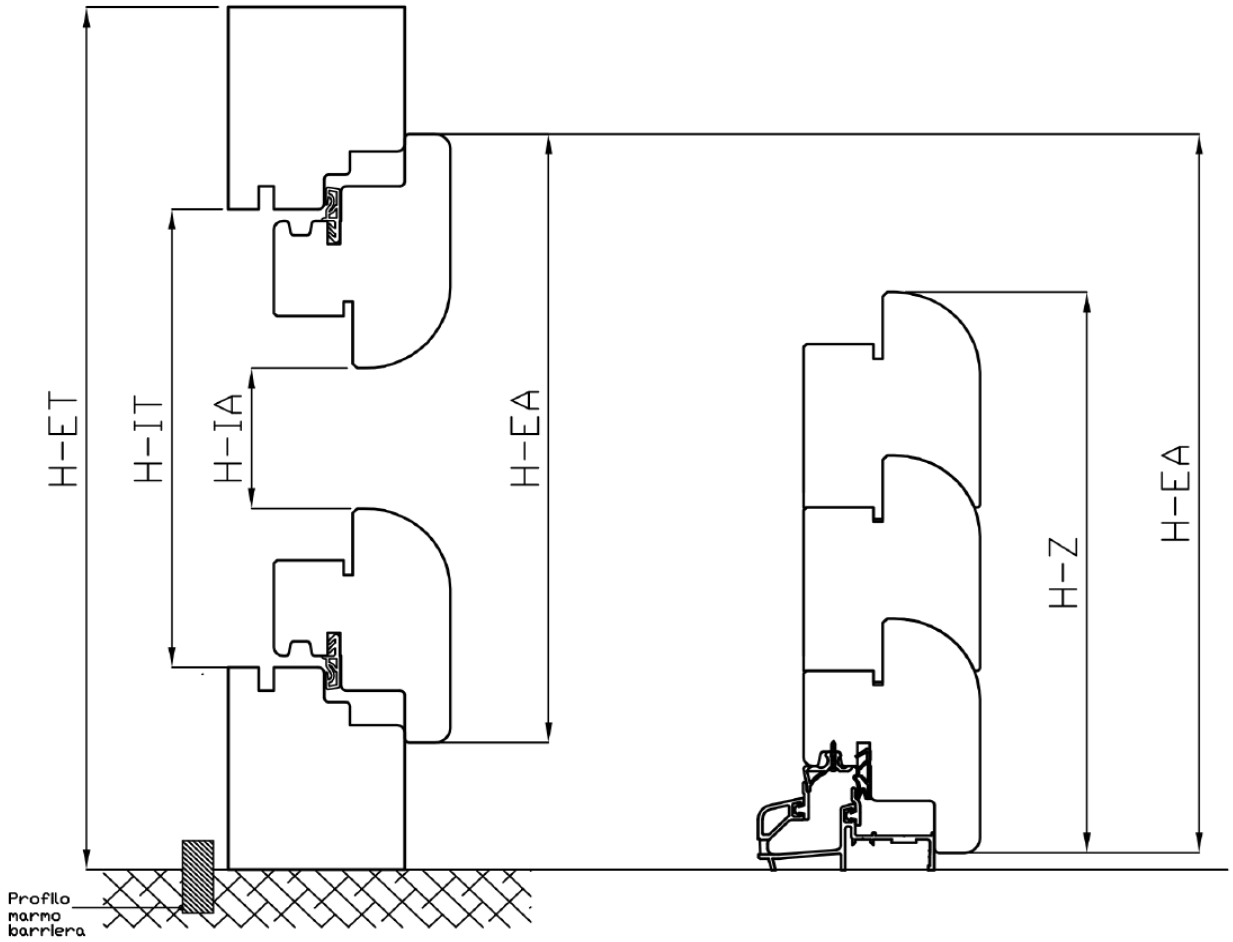

SCHEMA RILEVAMENTO MISURE

L-ET	LARGHEZZA ESTERNA TELAIO
L-EA	LARGHEZZA ESTERNA ANTA
L-IT	LARGHEZZA INTERNA TELAIO
L-IA	LARGHEZZA INTERNA ANTA
H-ET	ALTEZZA ESTERNA TELAIO
H-IT	ALTEZZA INTERNA TELAIO
H-IA	ALTEZZA INTERNA ANTA
H-EA	ALTEZZA ESTERNO ANTA
H-Z	ALTEZZA ANTA + ZOCCOLI

NEL CASO DI PORTAFINESTRE EVIDENZIARE SE SI TRATTA DI TRAVERSO INFERIORE CON SOGLIA O PARAFREDDO

				Sistema ***ASTRO 9*** 09S
	Cliente Standard		REV. 05	Scala Disegno Fuori Scala
				Tolleranze Generali ---
Descrizione: ***SCHEMA SEMPLIFICATIVO DI COME PRENDERE LE MISURE***				PAGINA

Mod_35_REV01

ELENCO TIPOLOGIE SPECIALI

Finestra Fuori Squadro "A"

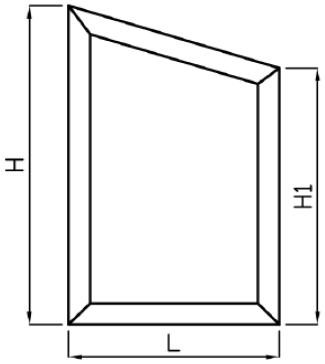

Finestra Fuori Squadro Triangolare "B"

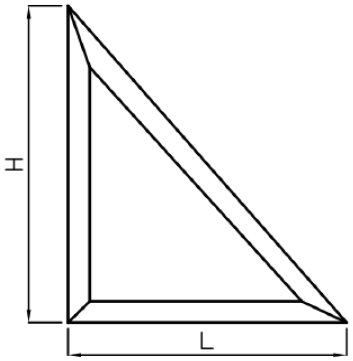

Finestra ad arco tutto sesto "C"

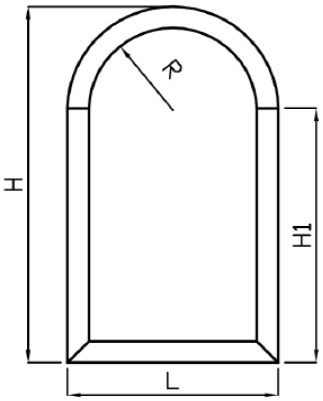

Finestra ad arco sesto ribassato "D"

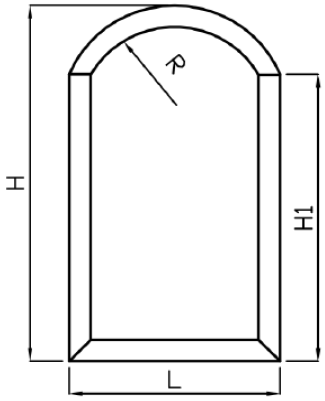

Finestra ad arco a tre raggi "E"

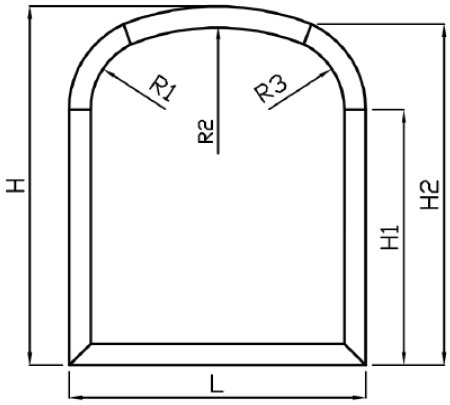

Finestra ad oblò "F"

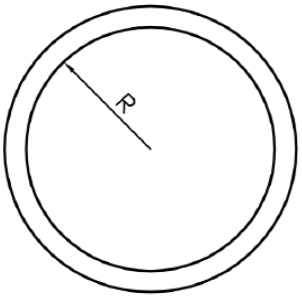

NOTE:

- Per la perfetta realizzazione delle tipologie ad arco,è consigliabile non scendere sotto i raggi minimi di piegatura " VEDERE ELENCO RAGGI MINIMI".
- Si veda pagina 009 per lo schema di rilevamento quote.
- La vista delle tipologie è sempre intesa interna con apertura a tirare.
- L'angolo minimo di taglio garantito delle tipologie fuori squadro è di 22,5°. Tipologia tipo "B".

TIPOLOGIE AD ARCO:

RAGGIO ESTERNO TELAIO LEGNO MINIMO REALIZZABILE:

ASTRO 6 ------> 500 mm.
ASTRO 9 ------> 500 mm.
ASTRO 5 ------> 800 mm.

				TIPOLOGIE SPECIALI: ARCHI & FUORI SQUADRO
	Cliente Standard		REV. 00	
Descrizione: ***TIPOLOGIE DI SERRAMENTI SPECIALI***				PAGINA

Mod_35_REV01

SCHEMA RILEVAMENTO QUOTE

SISTEMA ASTRO 6

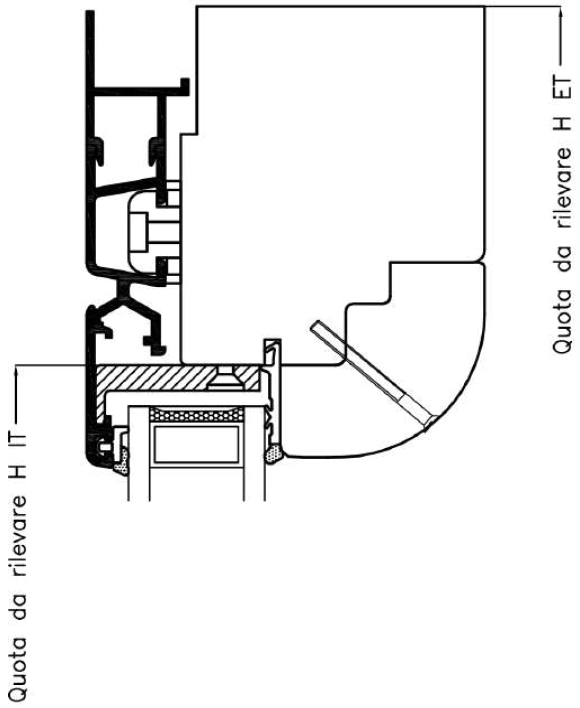

SISTEMA ASTRO 9

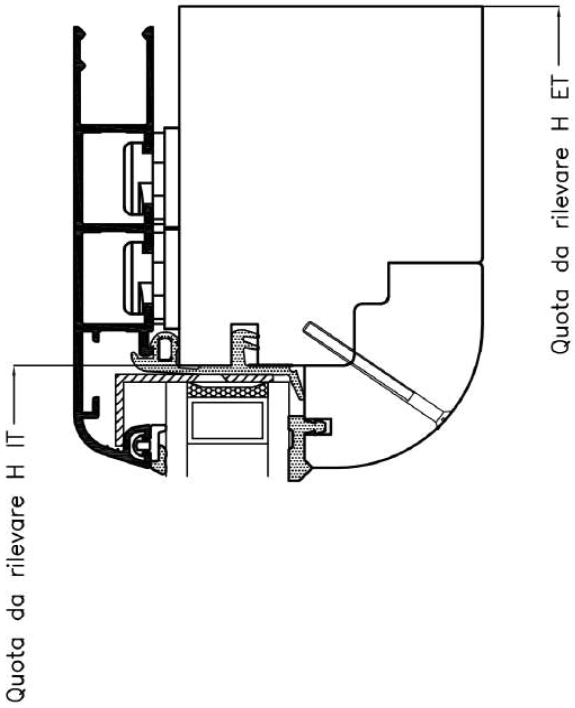

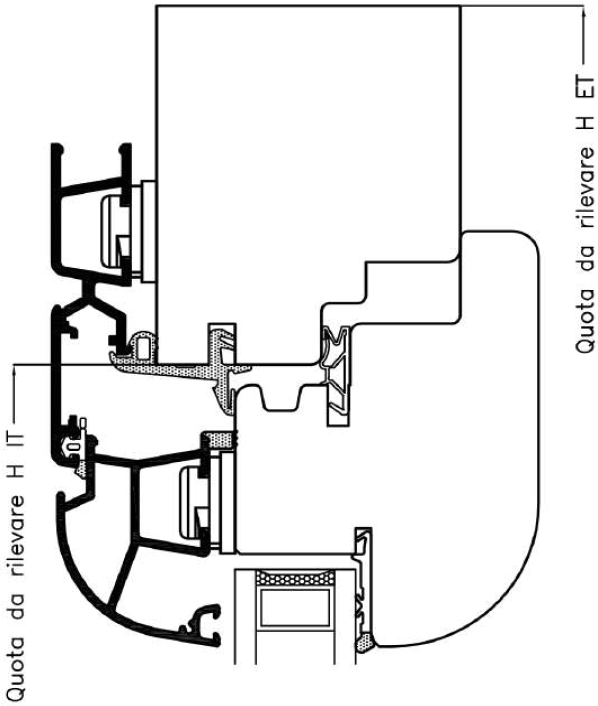

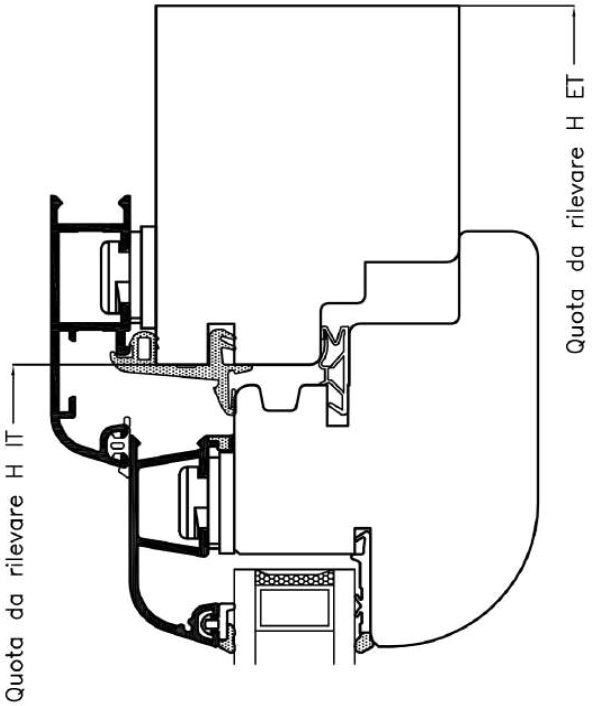

				TIPOLOGIE SPECIALI: ARCHI & FUORI SQUADRO
	Cliente Standard		REV. 00	
Descrizione: ***SCHEMA SEMPLIFICATIVO DI RILEVAMENTO MISURE TIPOLOGIE SPECIALI***				PAGINA

Mod_35_REV01

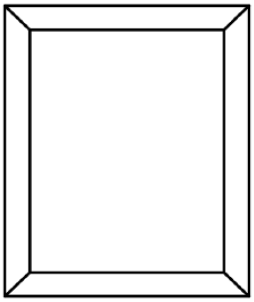

FF

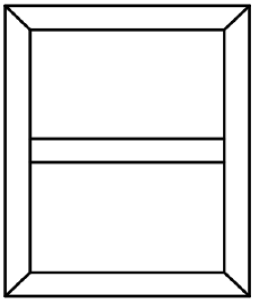

FF_tt

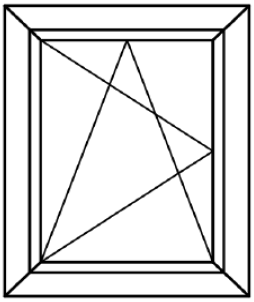

F1A

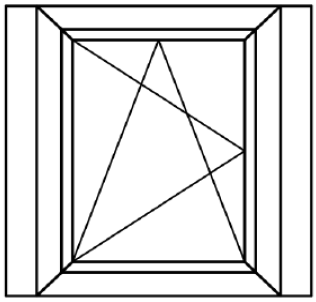

F1A_gp
Guida persiana

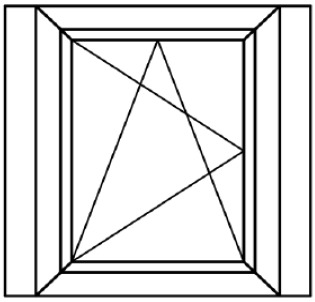

F1A_gp
Guida persiana
Guida zanzariera

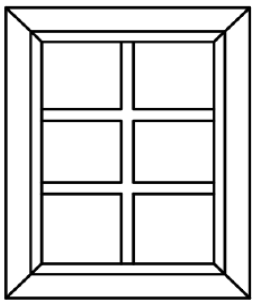

F1A_ig
con inglesina

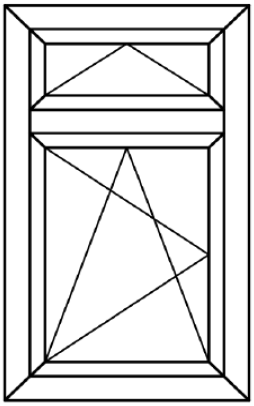

F1A_soa

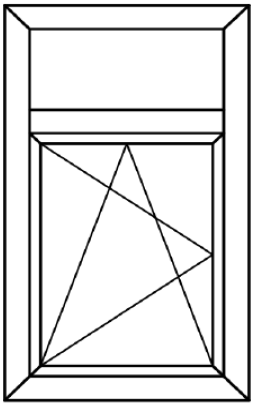

F1A_sof

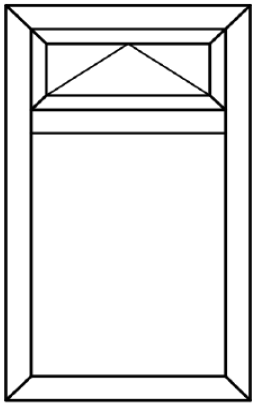

FF_soa

			File:09s010_060408	Sistema *ASTRO 9* 09S
	Cliente Standard		REV. 05	Scala Disegno 1:1
				Tolleranze Generali ± 0,5mm
Descrizione: *TIPOLOGIE DI SERRAMENTI*				PAGINA

Mod_35_REV01

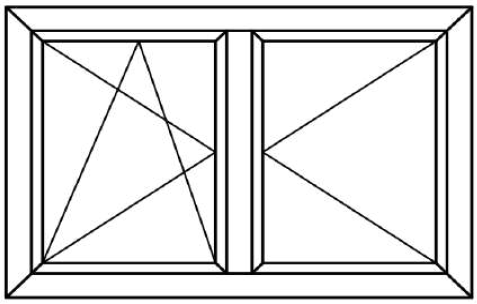

F2A

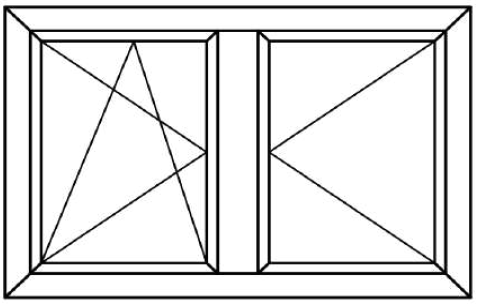

F2A_mt

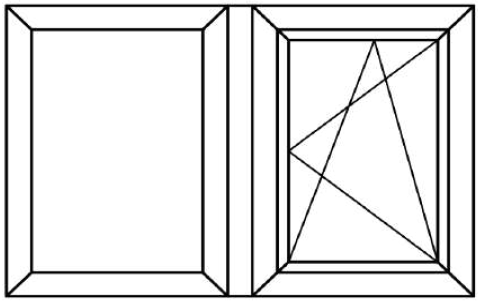

F2A_aaf

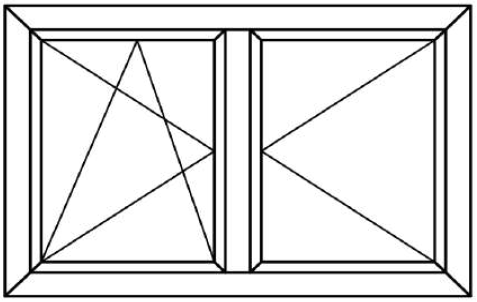

F2A
Scorrevole parallelo

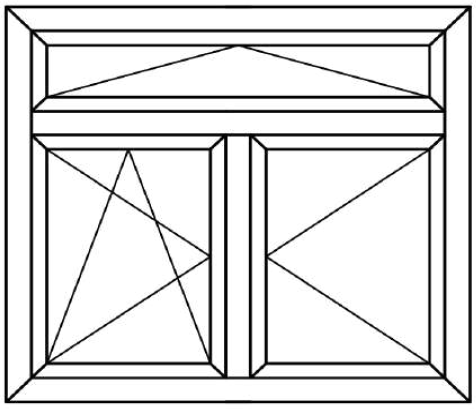

F2A_soa

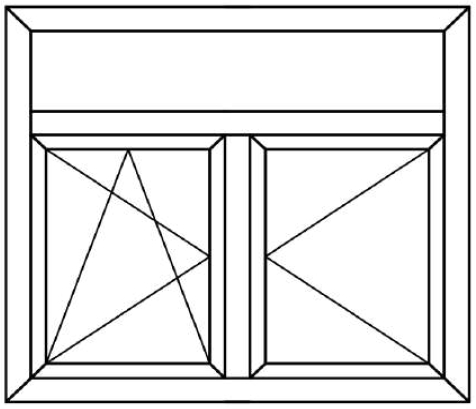

F2A_sof

				Sistema *ASTRO 9* 09S
	Cliente Standard		REV. 05	Scala Disegno 1:1
				Tolleranze Generali ± 0,5mm
Descrizione: *TIPOLOGIE DI SERRAMENTI*				PAGINA

Mod_35_REV01

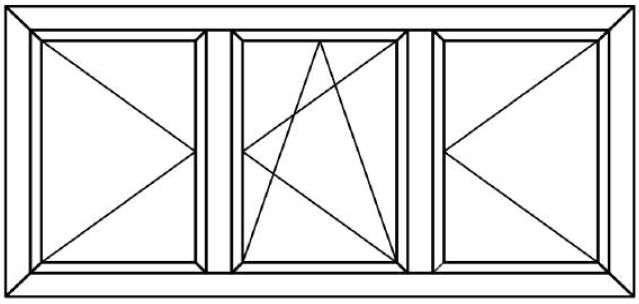

F3A

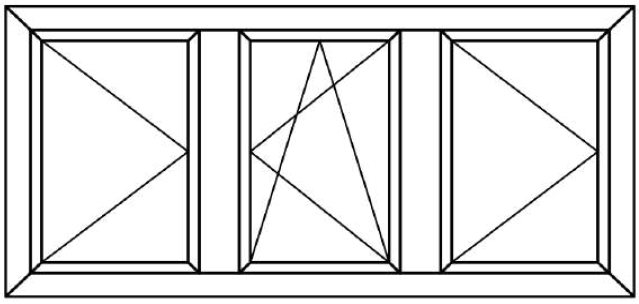

F3A_mt

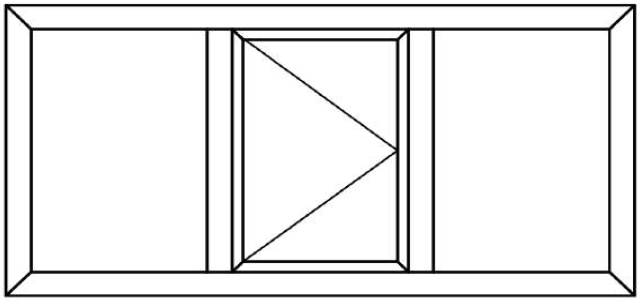

F3A_aaf

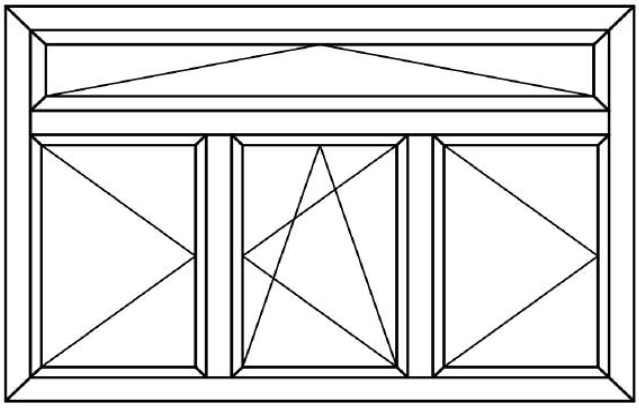

F3A_soa

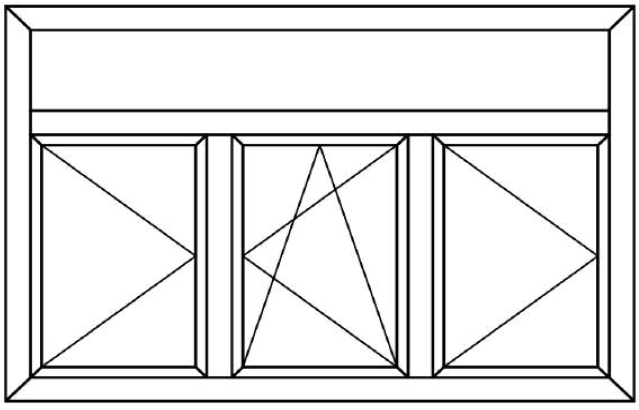

F3A_sof

				Sistema *ASTRO 9* 09S
	Cliente Standard		REV. 05	Scala Disegno 1:1
				Tolleranze Generali ± 0,5mm
Descrizione: *TIPOLOGIE DI SERRAMENTI*				PAGINA

Mod_35_REV01

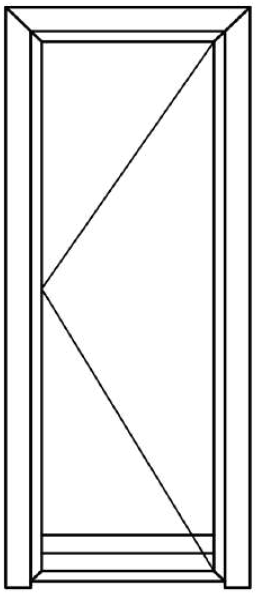

PF1A_z2

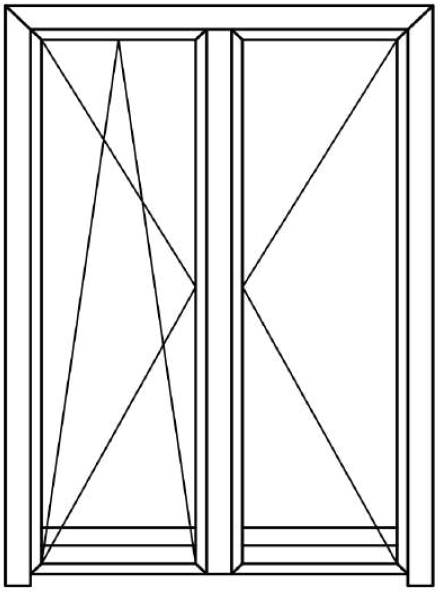

PF2A_z2

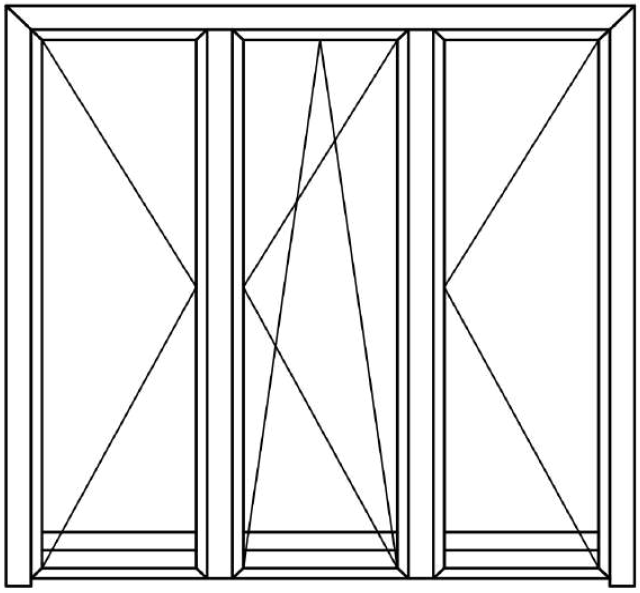

PF3A_z2

Porta finestra
variante parafreddo

				Sistema *ASTRO 9* 09S
	Cliente Standard		REV. 05	Scala Disegno 1:1
				Tolleranze Generali ± 0,5mm
Descrizione: *TIPOLOGIE DI SERRAMENTI*				PAGINA

Mod_35_REV01

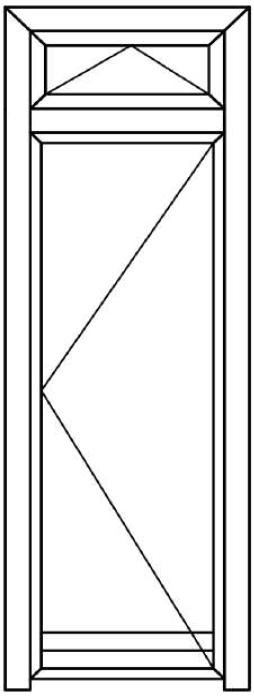

PF1A_soa_z2

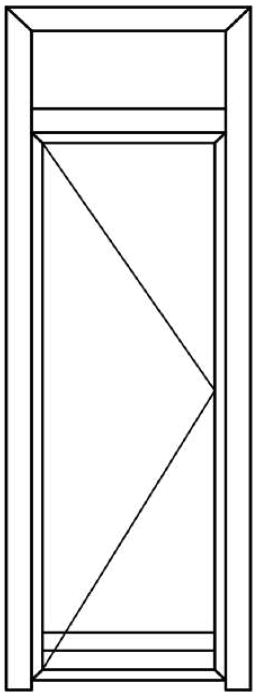

PF1A_sof_z2

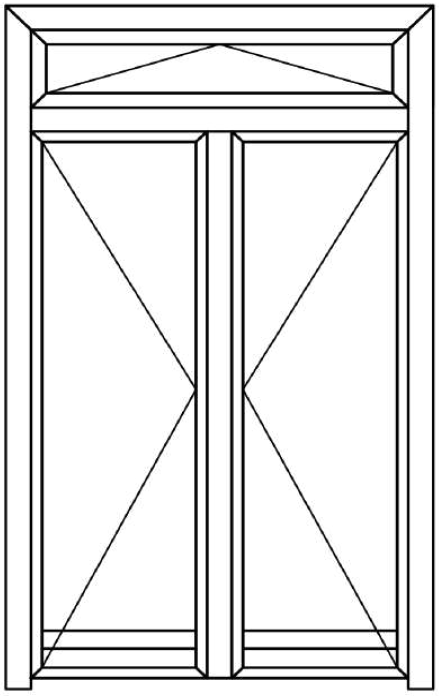

PF2A_soa_z2

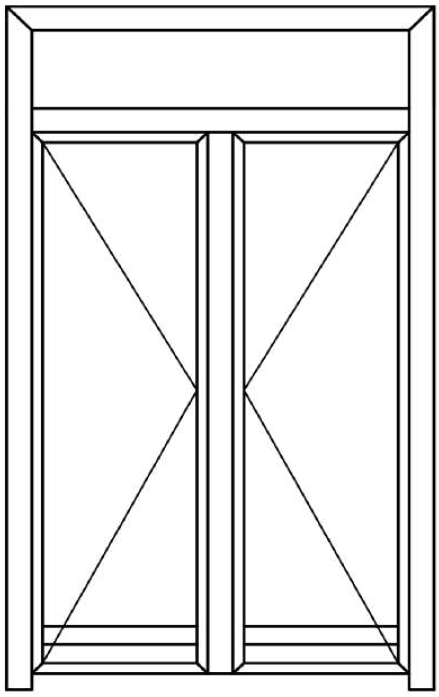

PF2A_sof_z2

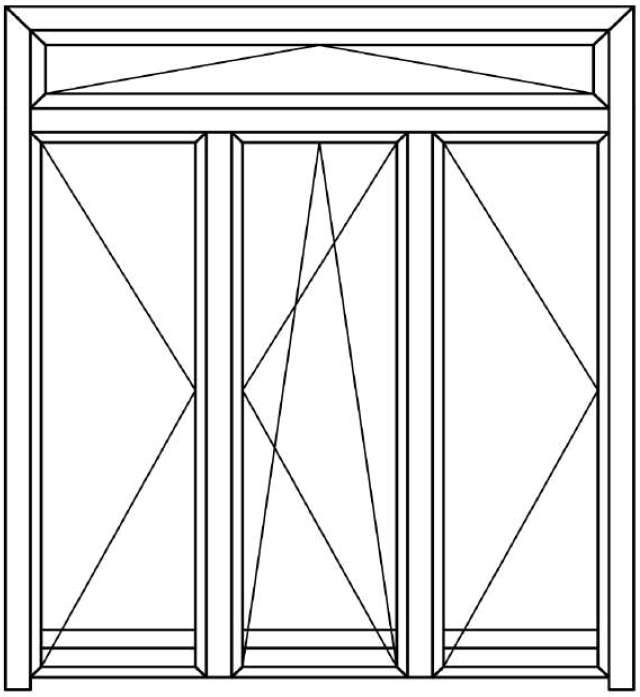

PF3A_soa_z2

				Sistema *ASTRO 9* 09S
	Cliente Standard		REV. 05	Scala Disegno 1:1
				Tolleranze Generali ± 0,5mm
Descrizione: *TIPOLOGIE DI SERRAMENTI*				PAGINA –

Mod_35_REV01

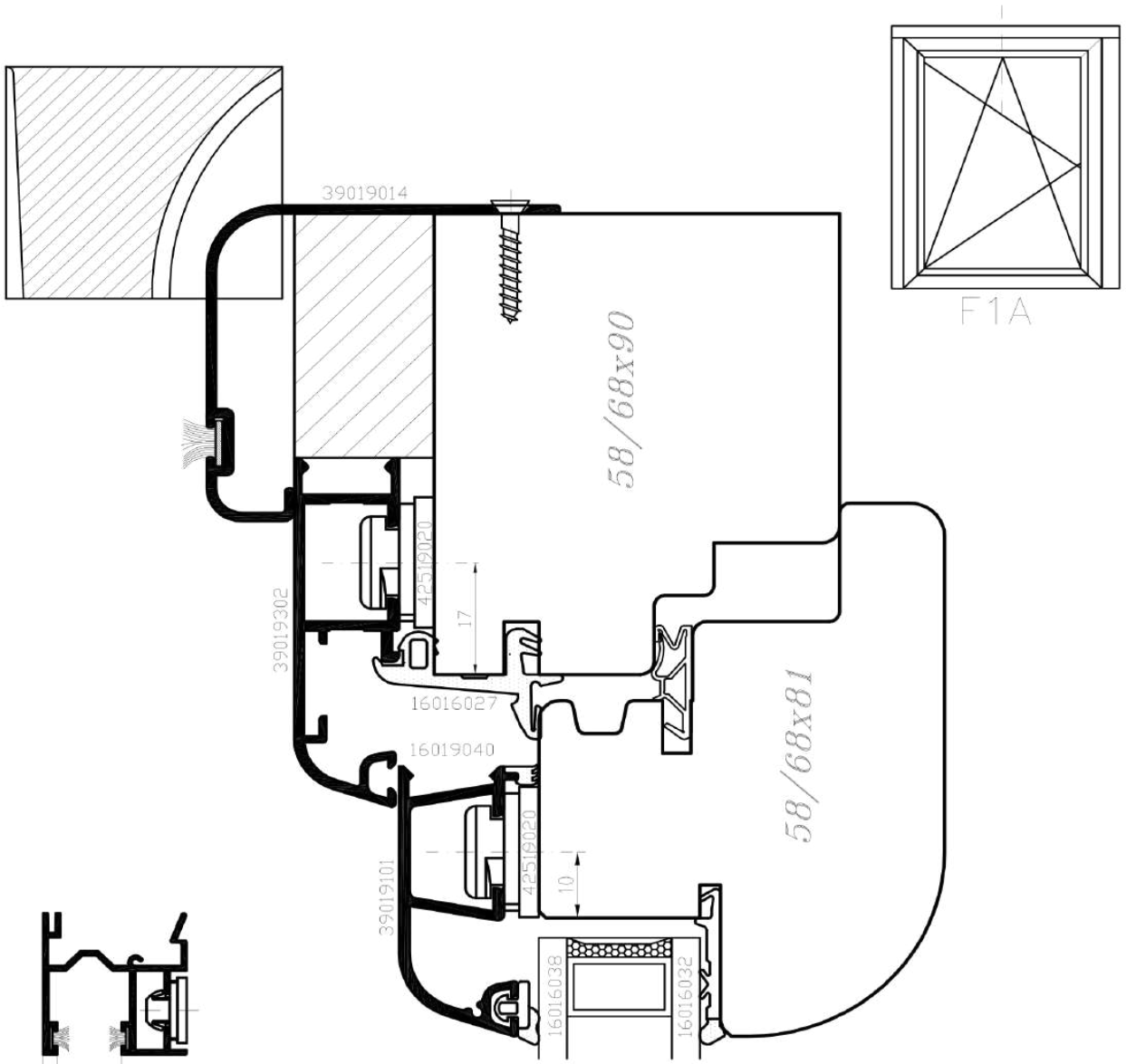

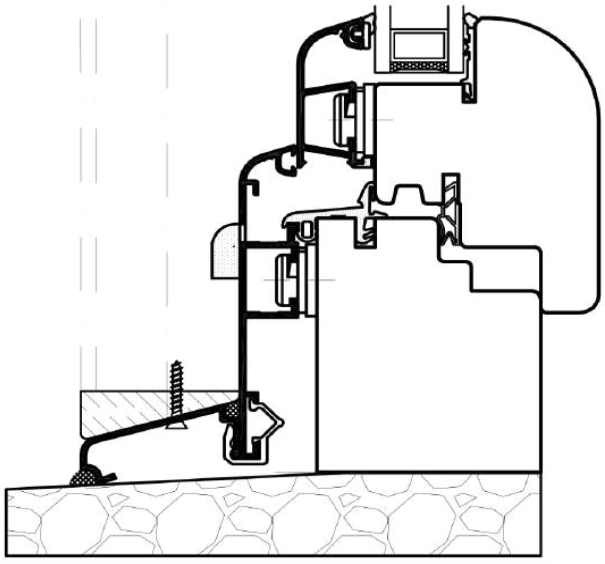

	Cliente Standard		REV. 00	Sistema **ASTRO 9** 09S
				Scala Disegno 1:1
				Tolleranze Generali ± 0,5 mm
				PAGINA

Descrizione: *SEZIONE VERTICALE TRAVERSO SUPERIORE FINESTRA*

Mod_35_REV01

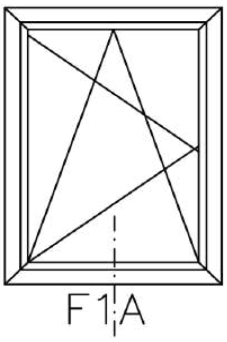

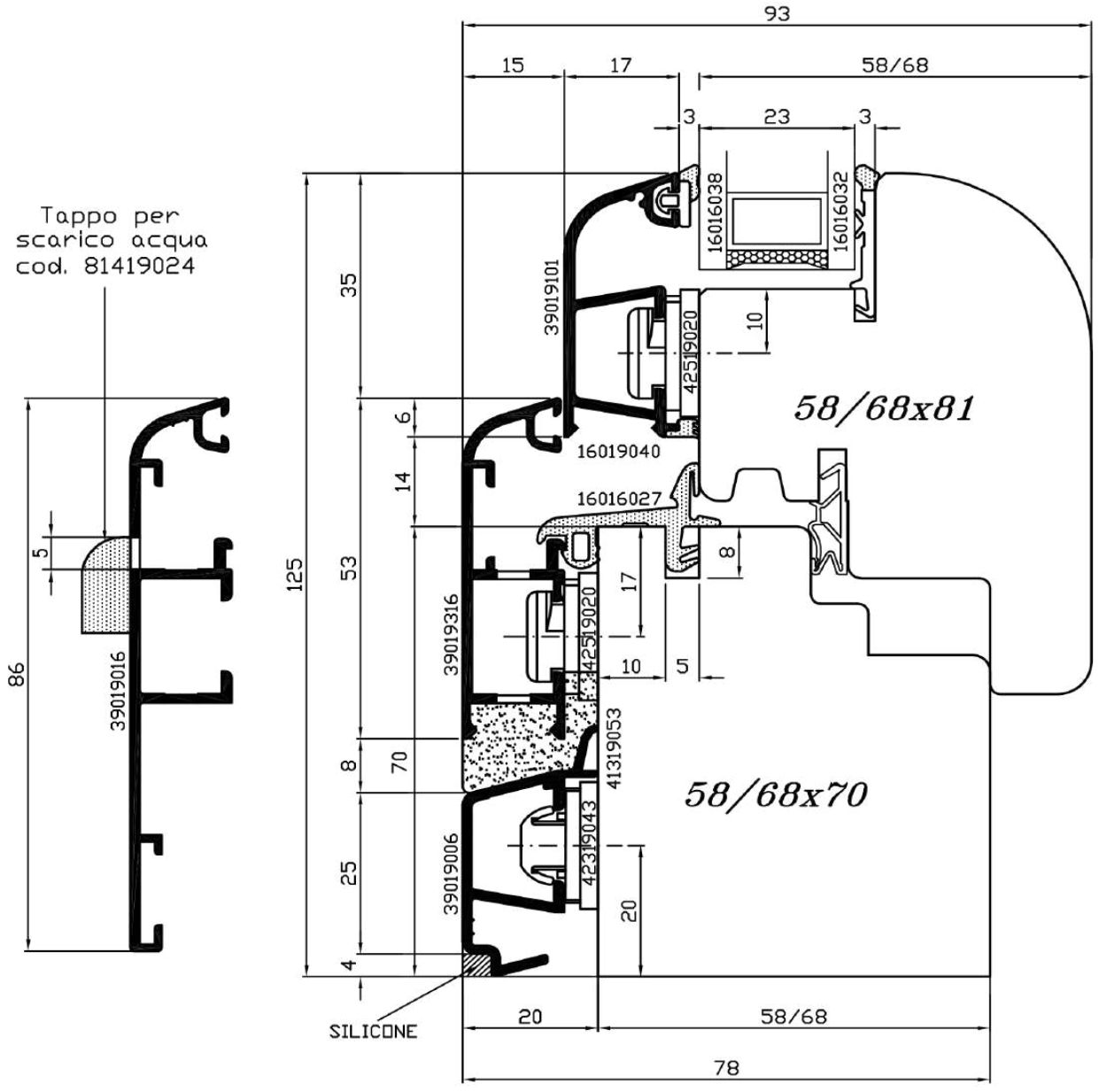

				Sistema *ASTRO 9*	09S
	Cliente Standard		REV. 04	Scala Disegno	1:1
				Tolleranze Generali	± 0,5 mm
Descrizione: *SEZIONE VERTICALE TRAVERSO INFERIORE FINESTRA*				PAGINA	

Mod_35_REV01

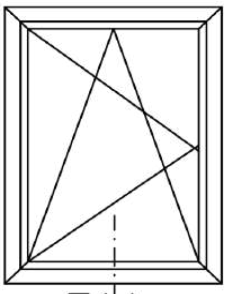

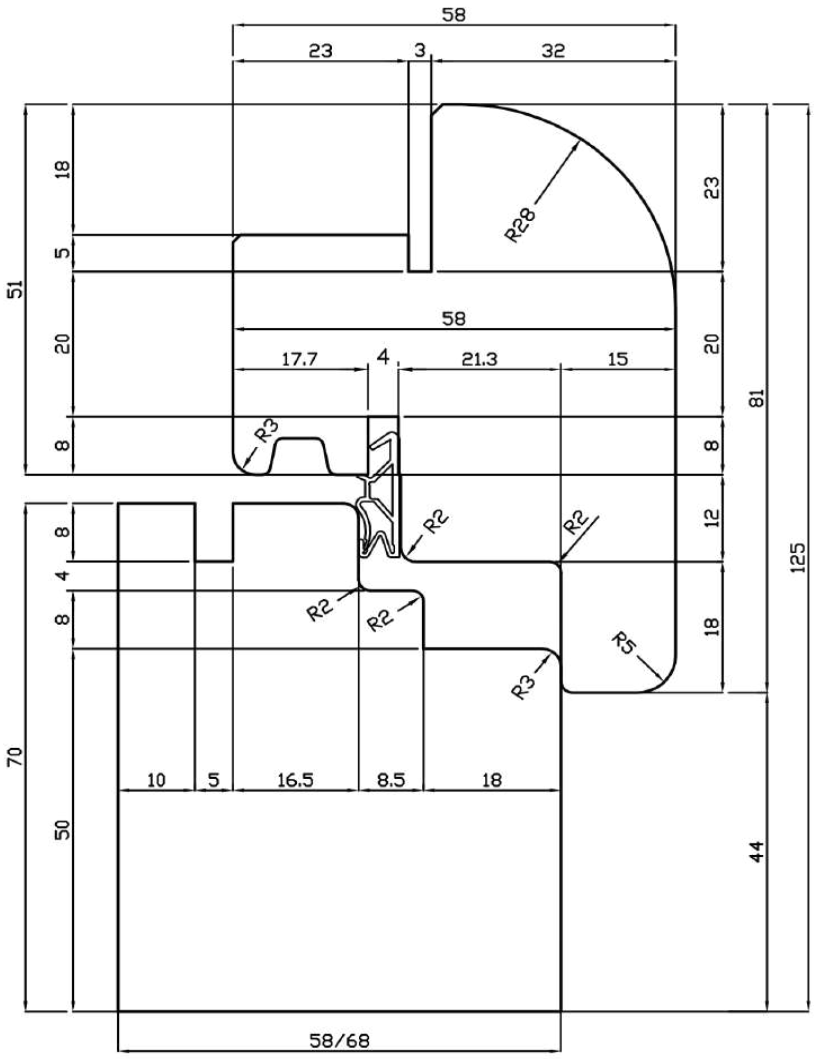

				Sistema *ASTRO 9* 09S
	Cliente Standard		REV. 04	Scala Disegno 1:1
				Tolleranze Generali ± 0,5 mm
Descrizione: *SEZIONE VERTICALE TRAVERSO INFERIORE FINESTRA*				PAGINA

Mod_35_REV01

PORTAFINESTRA MANIGLIA PASSANTE

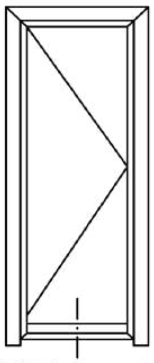

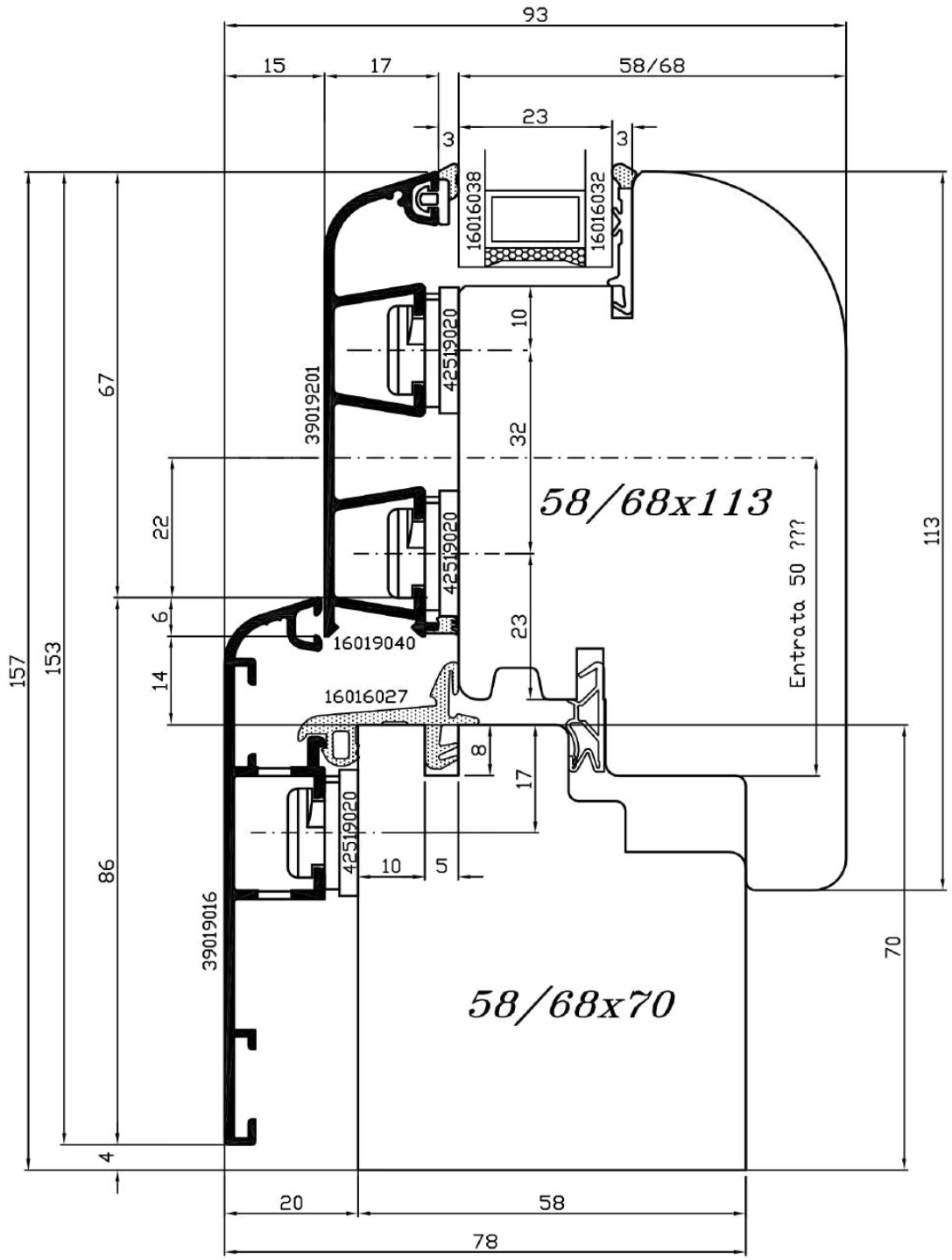

				Sistema *ASTRO 9* 09S
	Cliente Standard		REV. 00	Scala Disegno 1:1
				Tolleranze Generali ± 0,5 mm
Descrizione:	*SEZIONE VERTICALE TRAVERSO INFERIORE PORTAFINESTRA*			PAGINA

Mod_35_REV01

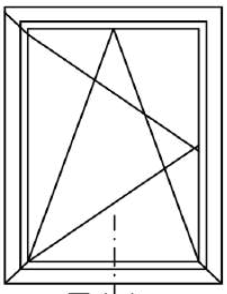

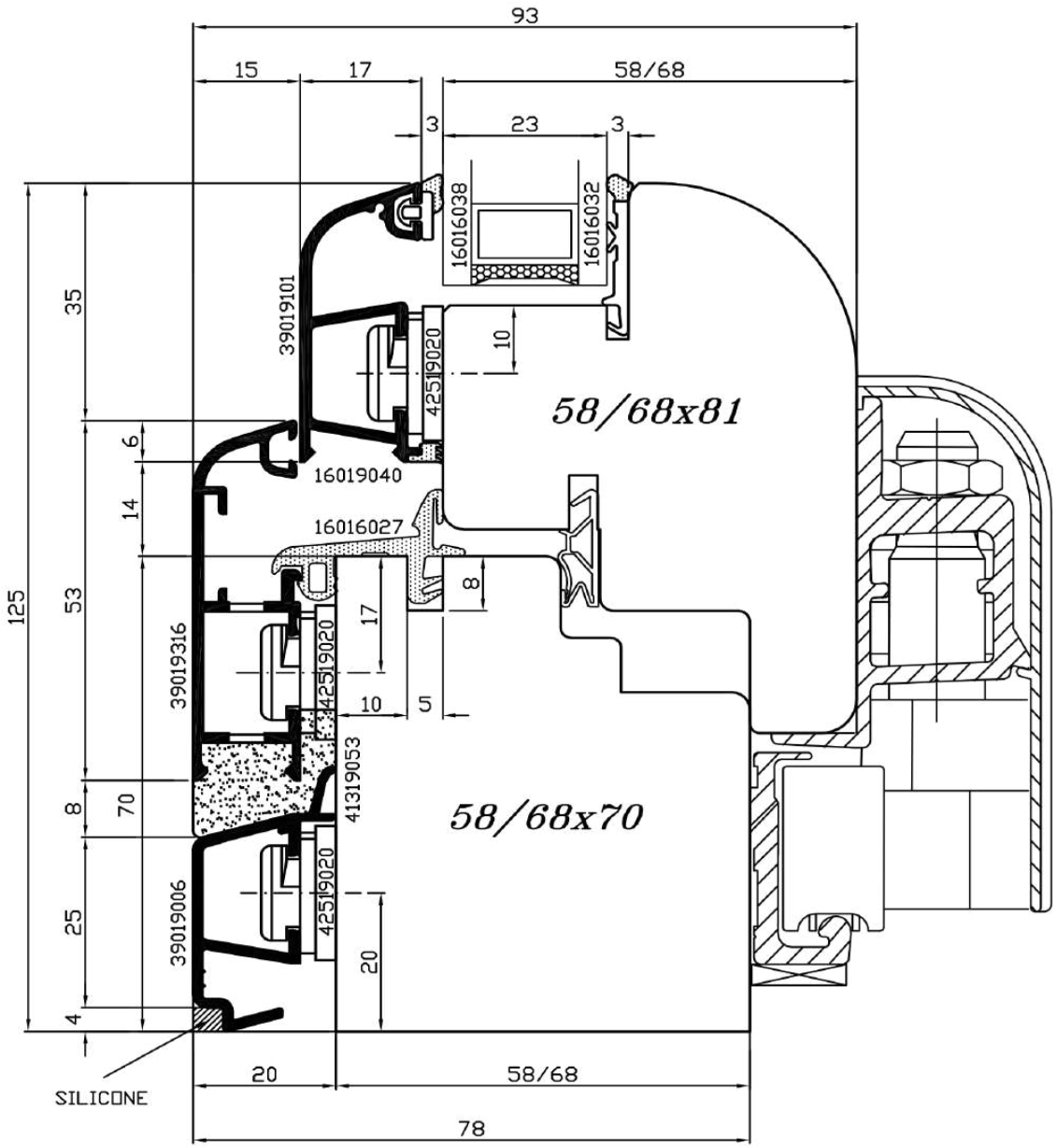

				Sistema *ASTRO 9*	09S
	Cliente Standard		REV. 04	Scala Disegno	1:1
				Tolleranze Generali	± 0,5 mm
Descrizione: *SEZIONE VERTICALE TRAVERSO INFERIORE CON GUIDA INFERIORE PER SCORREVOLE PARALLELO*				PAGINA	

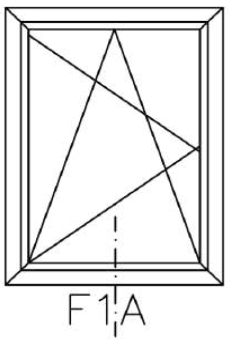

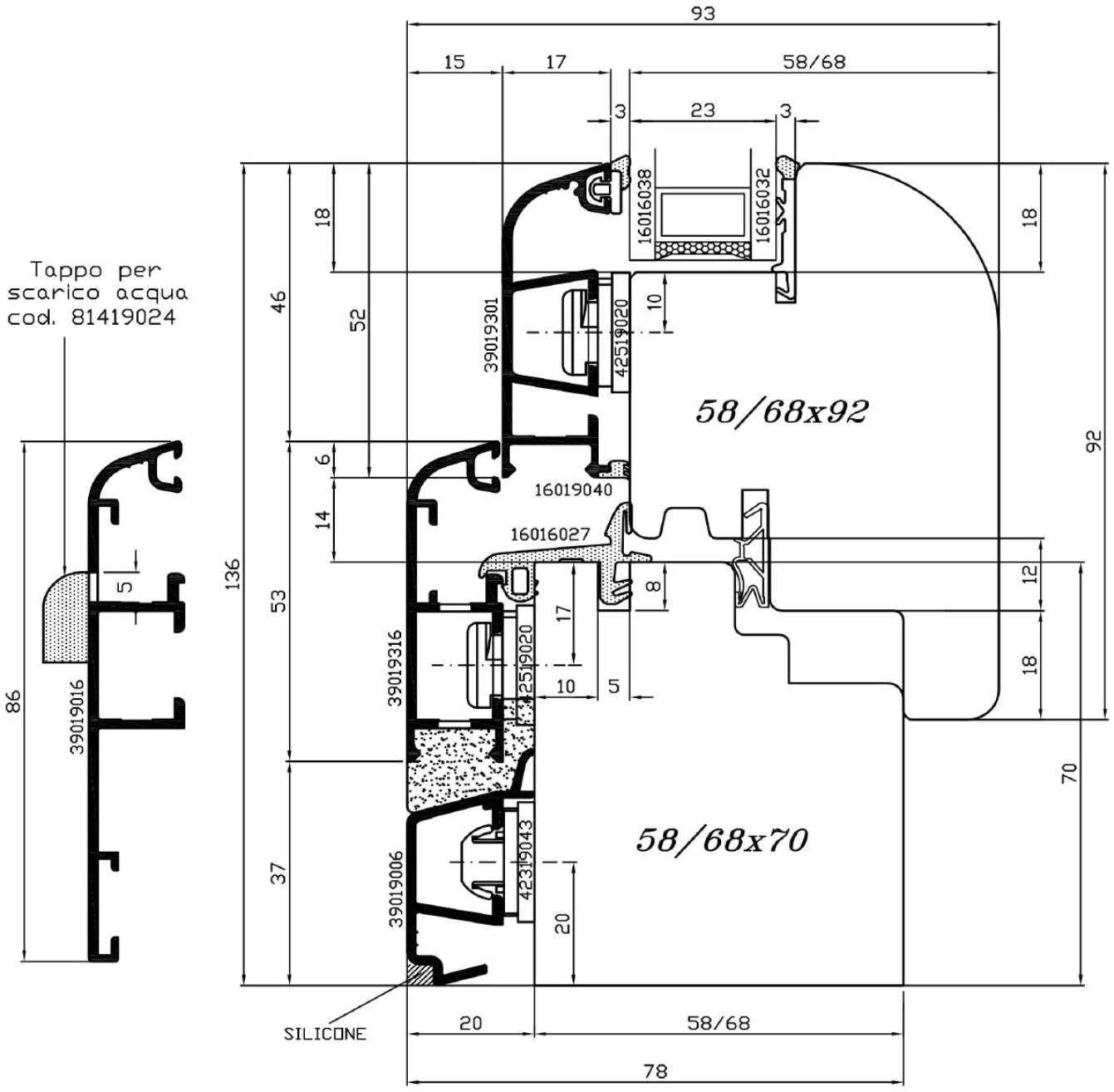

				Sistema ***ASTRO 9*** 09S
	Cliente Standard		REV. 00	Scala Disegno 1:1
				Tolleranze Generali ± 0,5 mm
Descrizione: ***SEZIONE VERTICALE TRAVERSO INFERIORE FINESTRA***				PAGINA

Mod_35_REV01

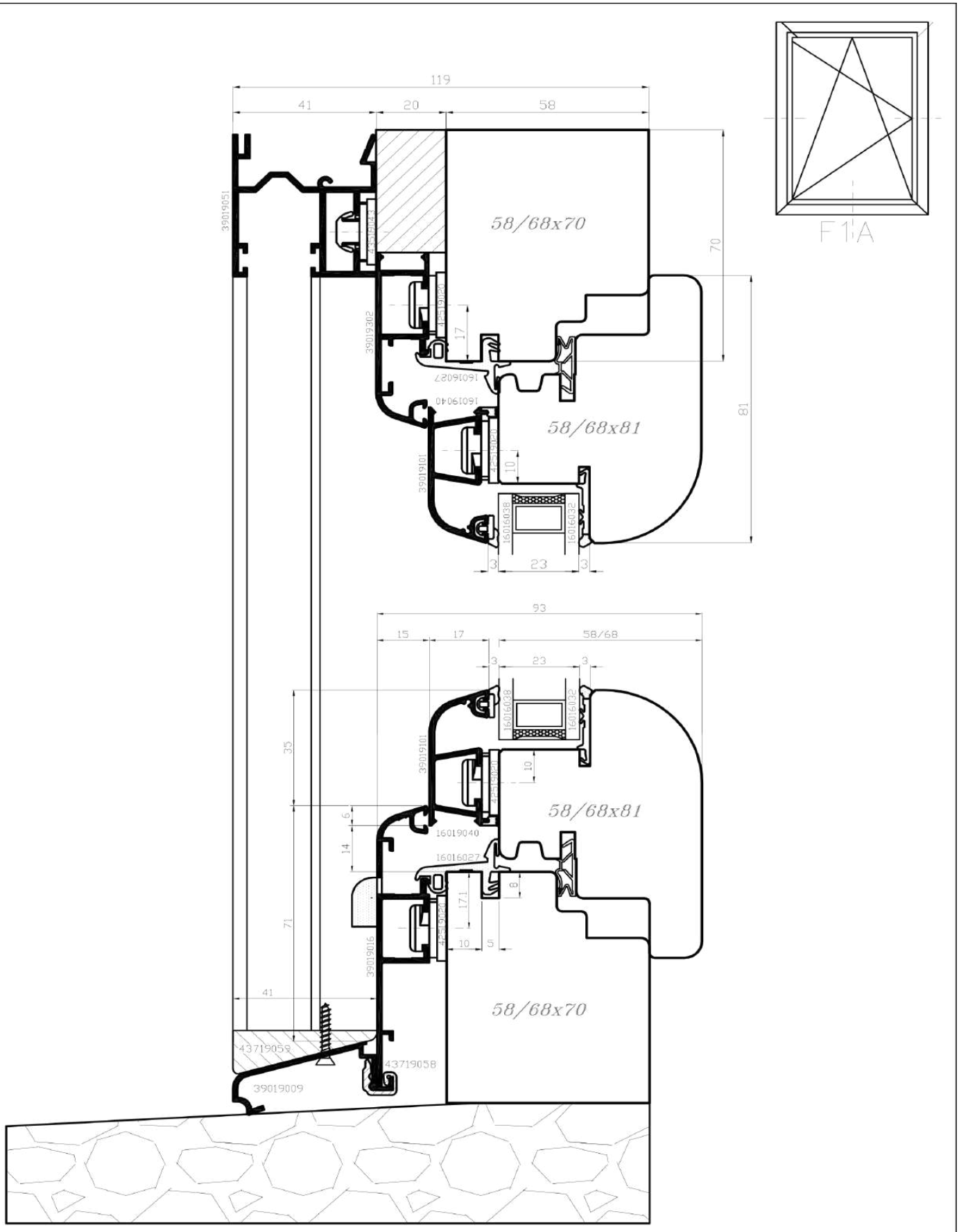

	Cliente Standard		REV. 00	Sistema ***ASTRO 9*** 09S
				Scala Disegno Fuori Scala
				Tolleranze Generali ± 0,5 mm
Descrizione:	***SEZIONE VERTICALE GUIDA PERSIANA E BANCALINO***			PAGINA
Mod_35_REV01				

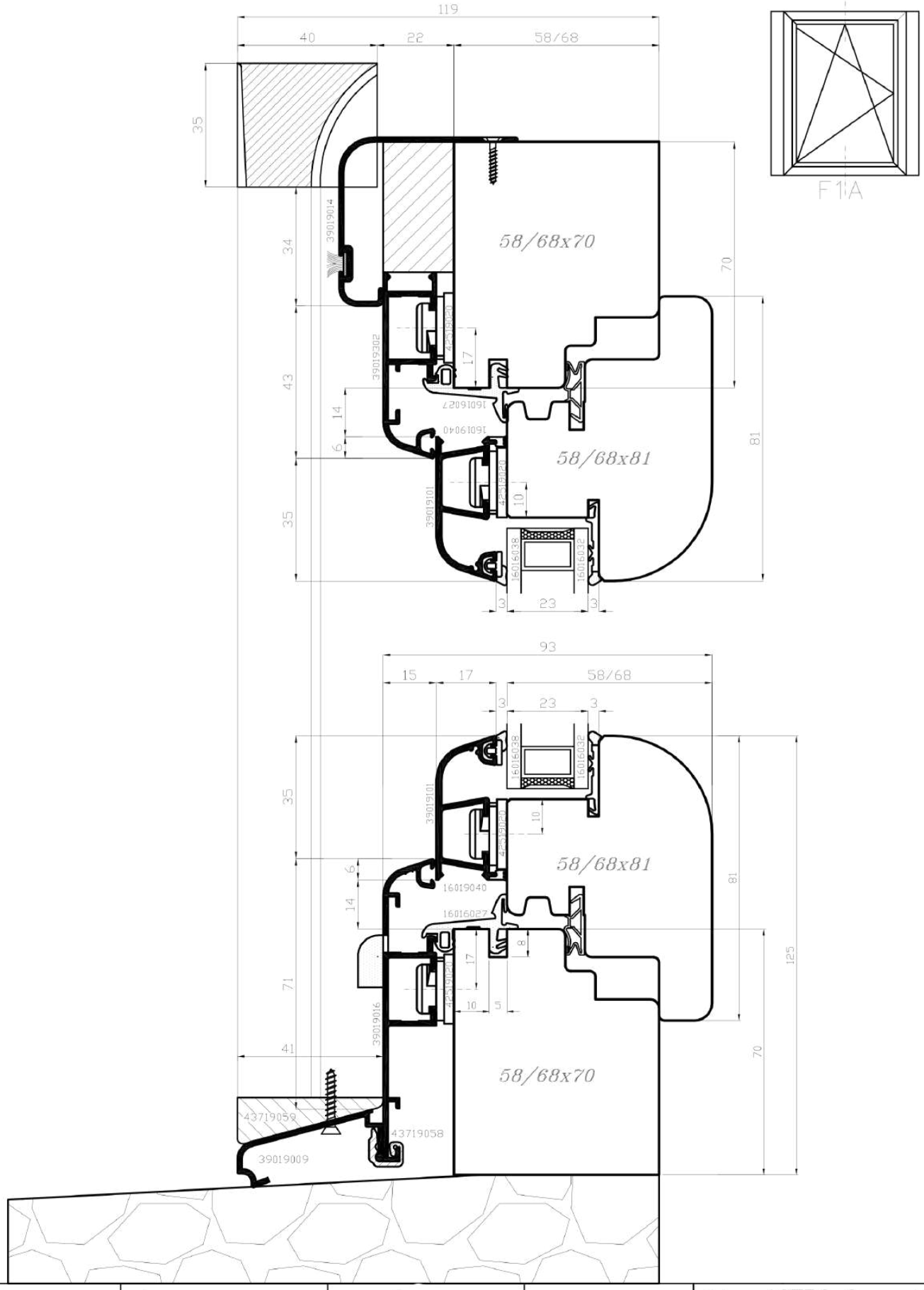

				Sistema **ASTRO 9** 09S
	Cliente Standard		REV. 00	Scala Disegno Fuori Scala
				Tolleranze Generali ± 0,5 mm
Descrizione:	*SEZIONE VERTICALE PROFILO COPERTURA GUIDA PERSIANA*			PAGINA
Mod_35_REV01				

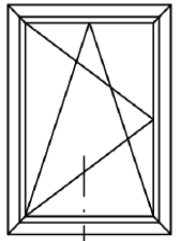

DISEGNO FUORI SCALA

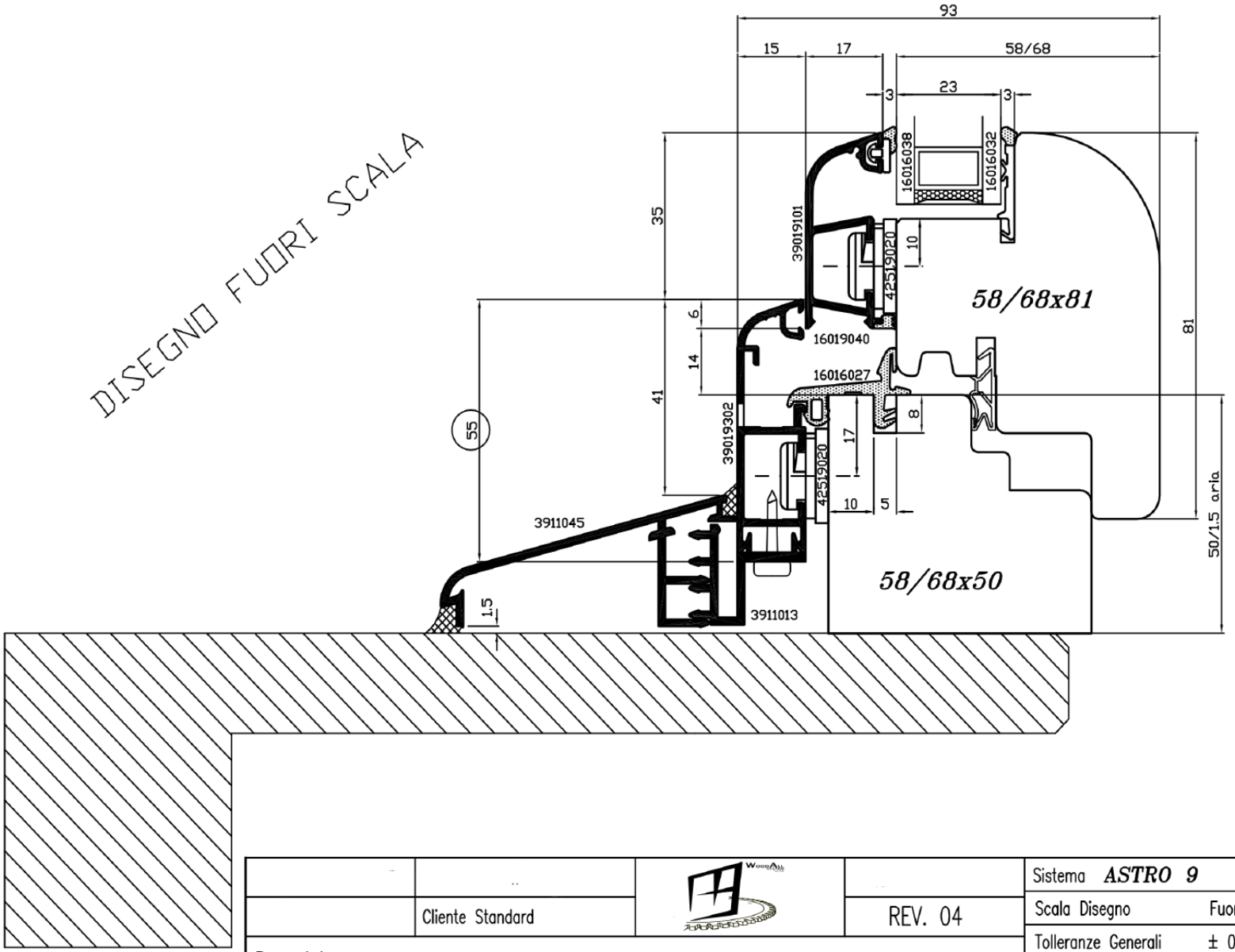

			Sistema *ASTRO 9* 09S
	Cliente Standard		REV. 04
Descrizione: *SEZIONE VERTICALE SNODO INFERIORE CON BANCALINO*			Scala Disegno Fuori Scala
			Tolleranze Generali ± 0,5 mm
Mod_35_REV01			PAGINA

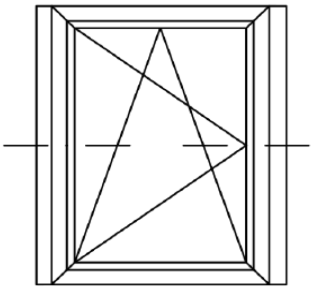

F1A_gp

				Sistema ***ASTRO 9*** 09S
	Cliente Standard		REV. 00	Scala Disegno 1:1
				Tolleranze Generali ± 0,5 mm

Descrizione:

SEZIONE ORIZZONTALE CON GUIDA PERSIANA

PAGINA

304v7

Mod_35_REV01

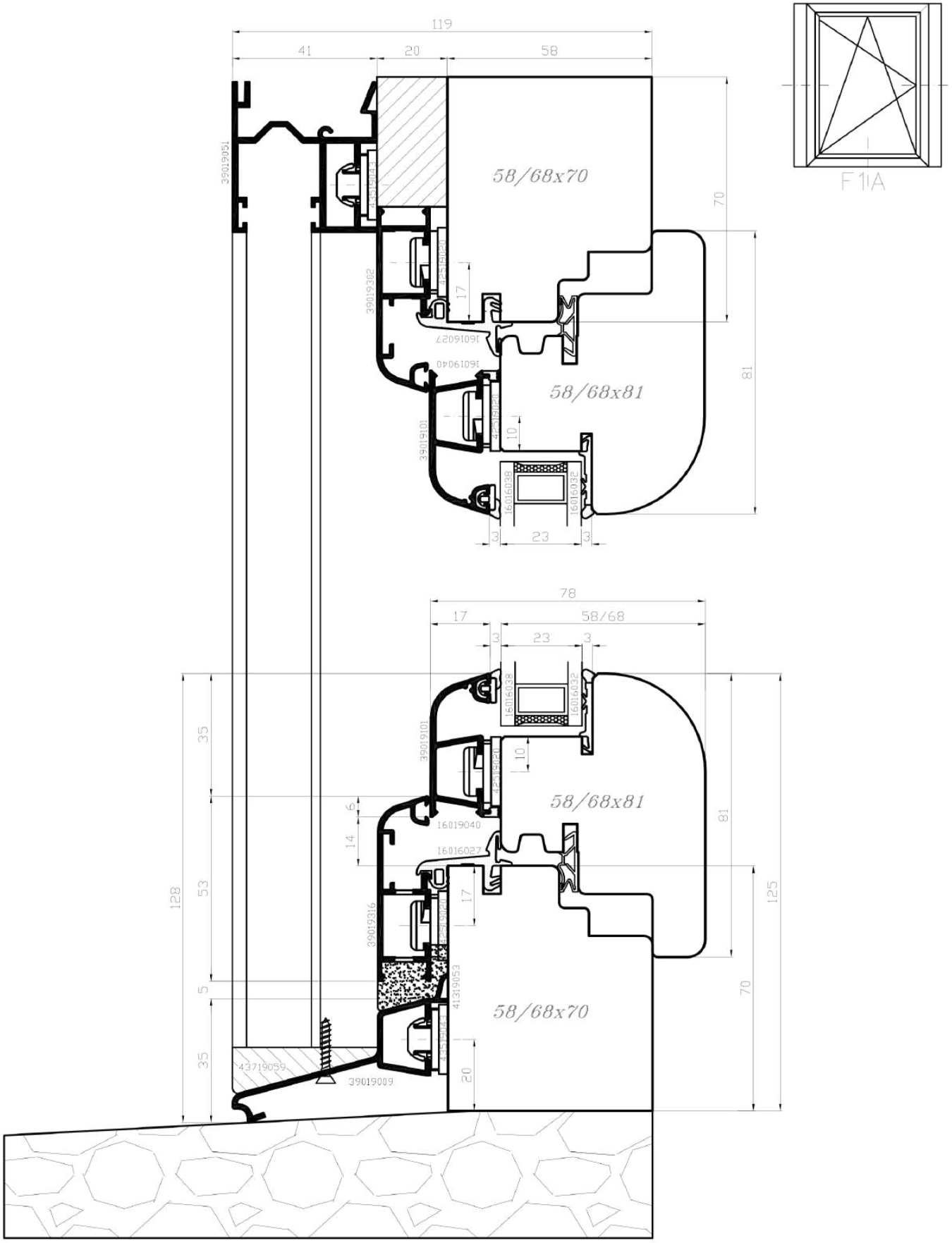

				Sistema **ASTRO 9** 09S
	Cliente Standard		REV. 00	Scala Disegno Fuori Scala
				Tolleranze Generali ± 0,5 mm
Descrizione:	*SEZIONE VERTICALE GUIDA PERSIANA E BANCALINO*			PAGINA

Mod_35_REV01

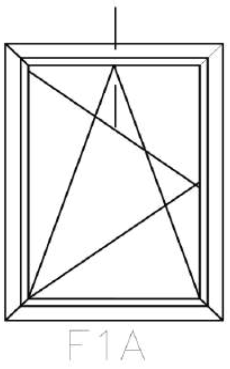

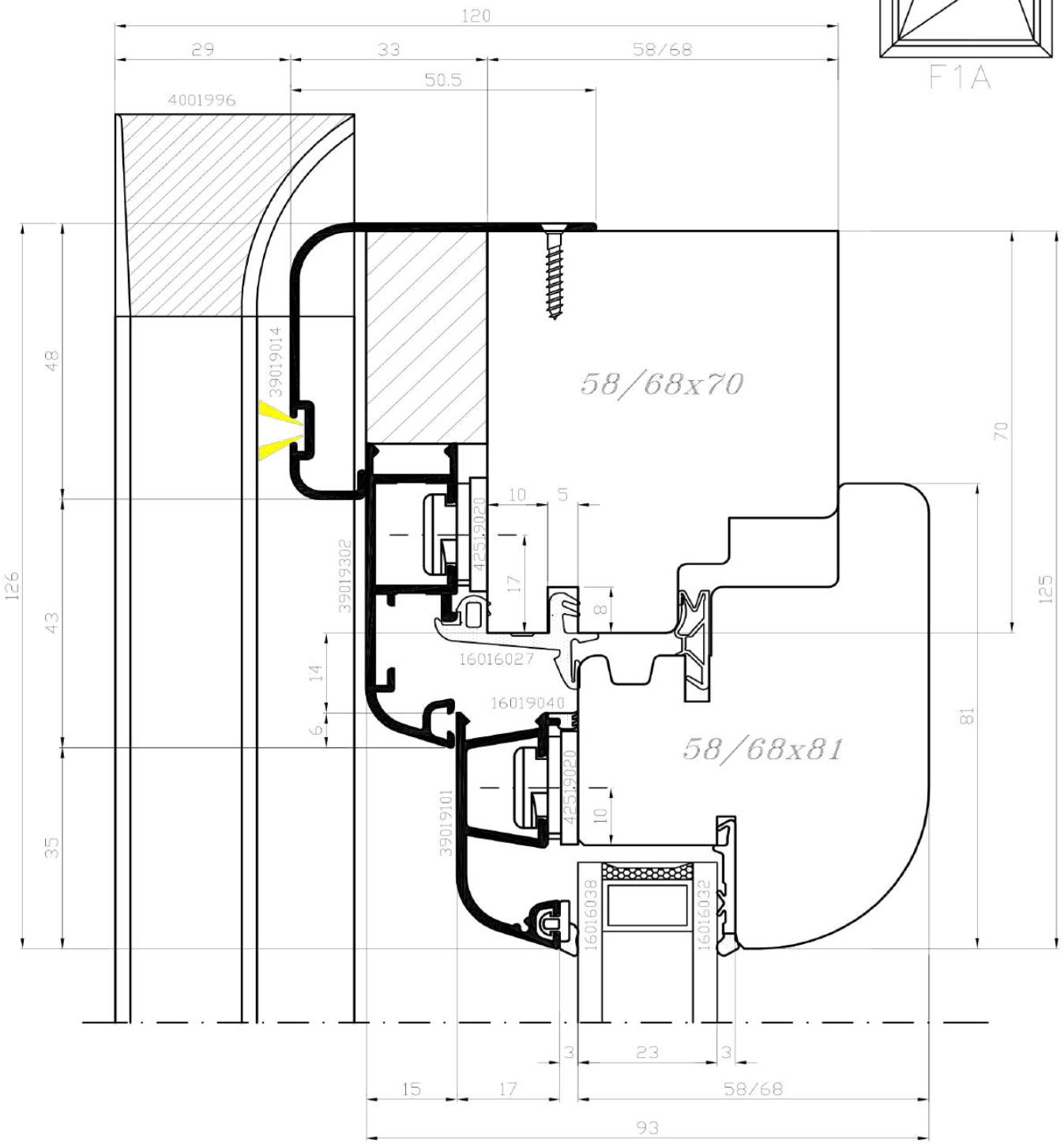

				Sistema **ASTRO 9** 09S
	Cliente Standard		REV. 00	Scala Disegno 1:1
				Tolleranze Generali ± 0,5 mm
Descrizione:	***SEZIONE VERTICALE TRAVERSO SUPERIORE FINESTRA***			PAGINA

Mod_35_REV01

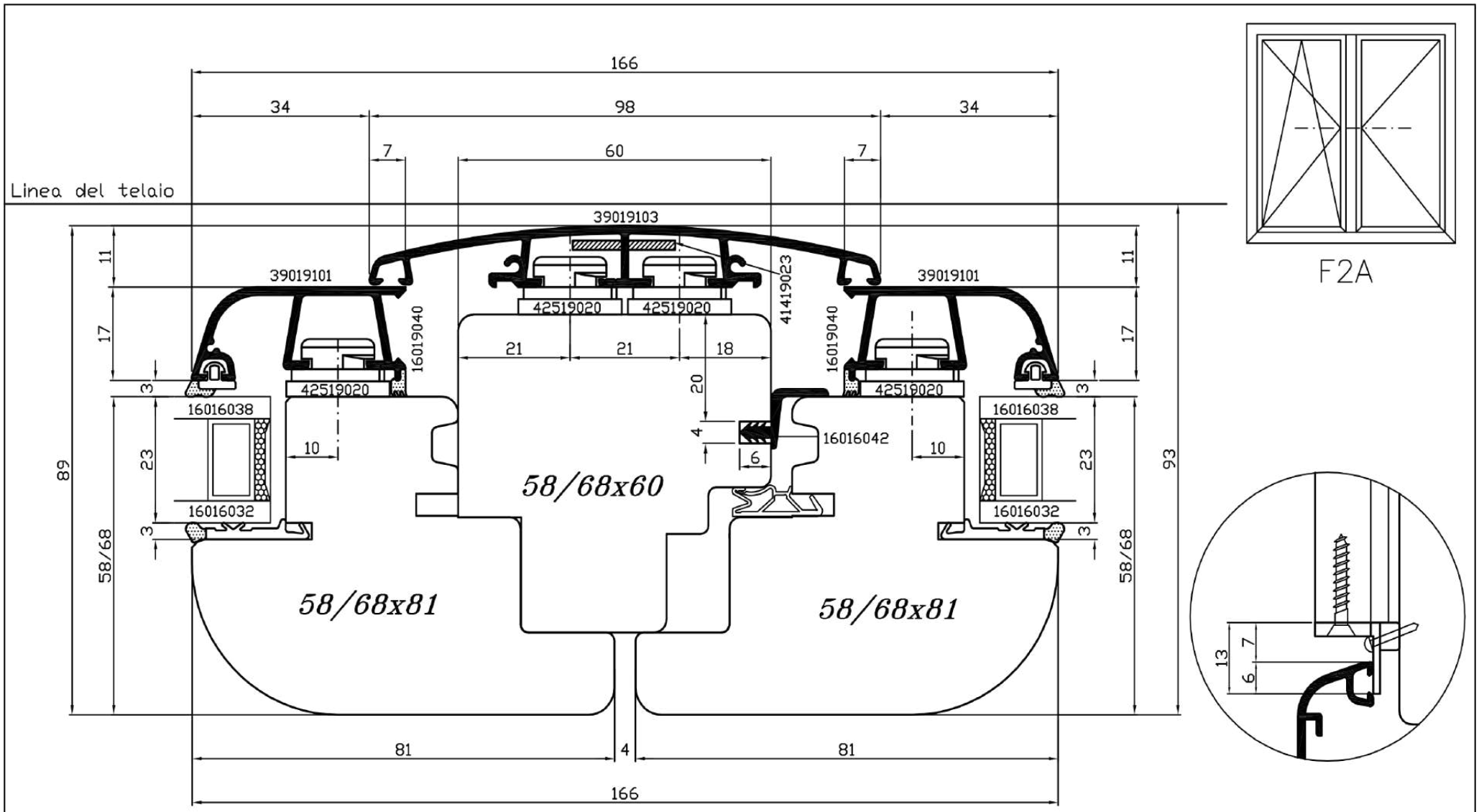

F2A

			Sistema *ASTRO 9* 09S
	Cliente Standard		REV. 04
Descrizione: *SEZIONE ORIZZONTALE SNODO CENTRALE*			Scala Disegno 1:1
			Tolleranze Generali ± 0,5 mm
Mod_35_REV01			PAGINA

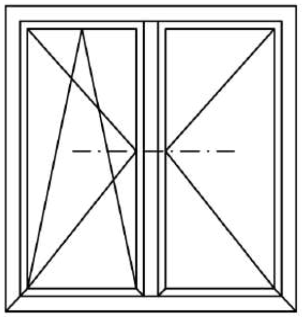

F2A

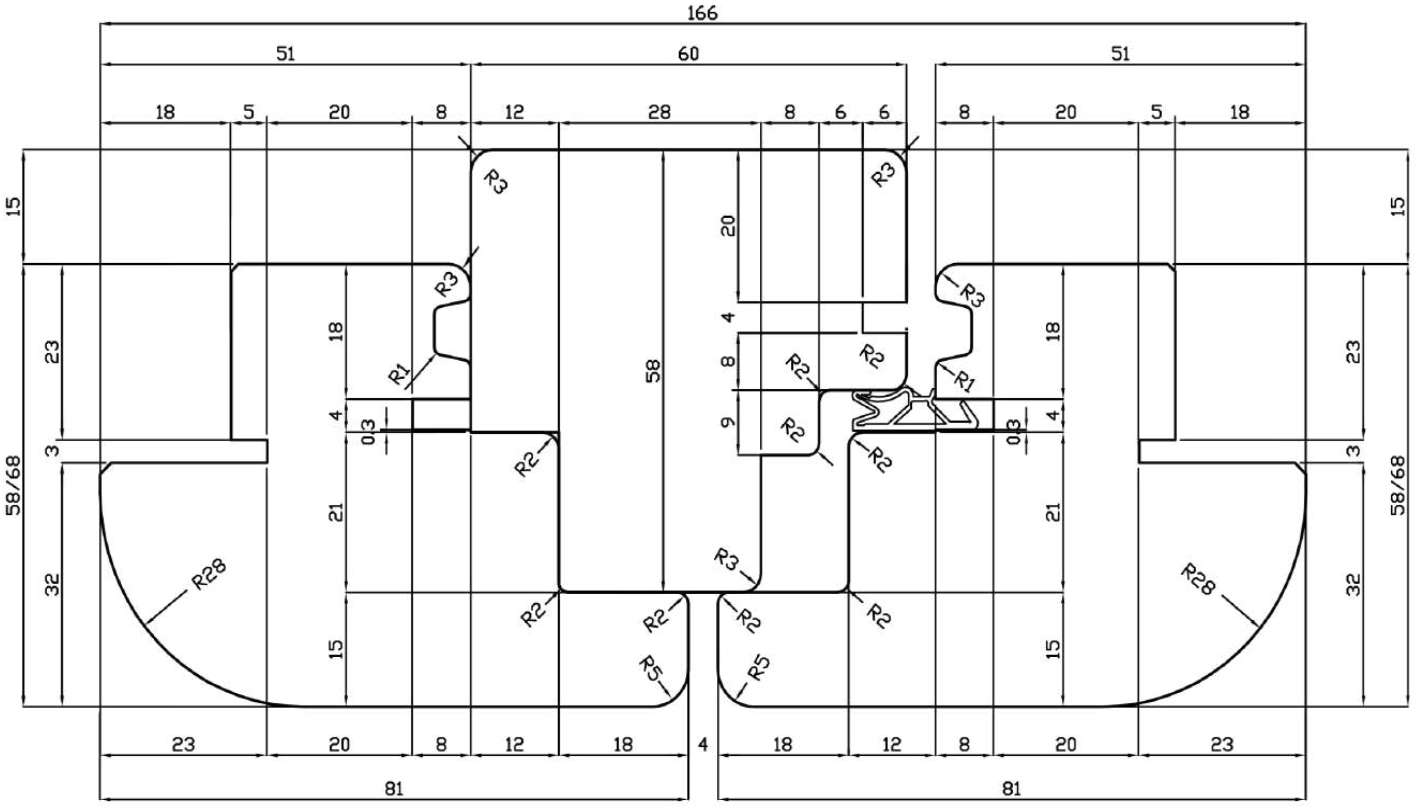

			Sistema *ASTRO 9* 09S
	Cliente Standard		REV. 04
Descrizione: *SEZIONE ORIZZONTALE SNODO CENTRALE*			Scala Disegno 1:1
			Tolleranze Generali ± 0,5 mm
Mod_35_REV01			PAGINA

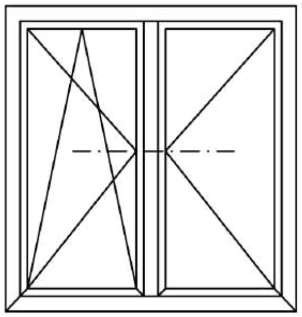

F2A

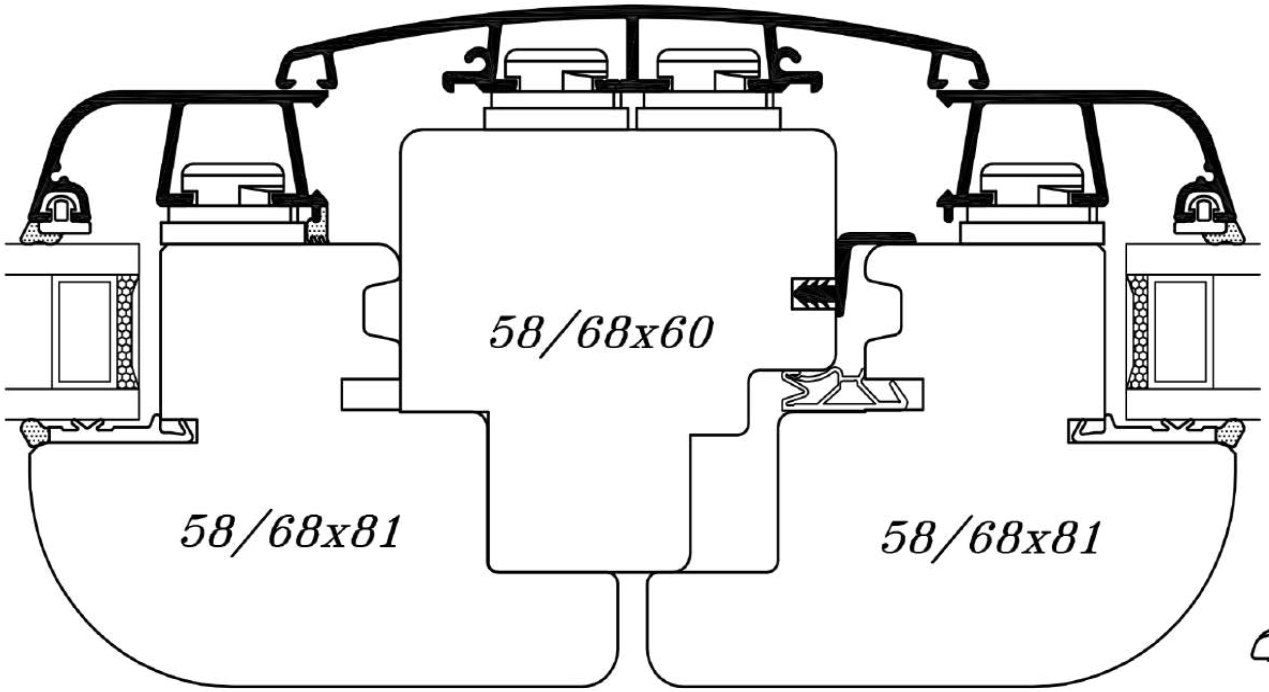

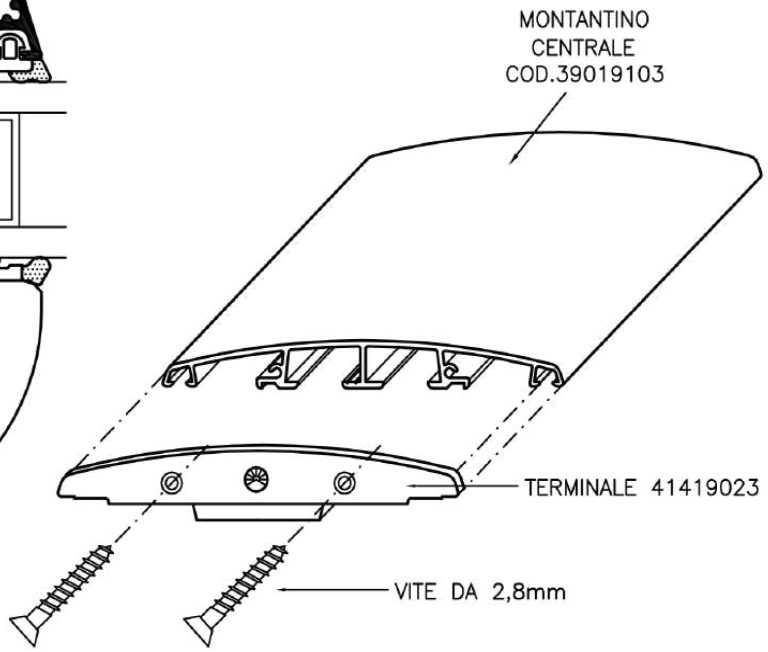

			Sistema *ASTRO 9* 09S
	Cliente Standard		REV. 04
			Scala Disegno 1:1
			Tolleranze Generali ± 0,5 mm
Descrizione: *MONTAGGIO DEL TERMINALE COD. 41419023*			PAGINA

Mod_35_REV01

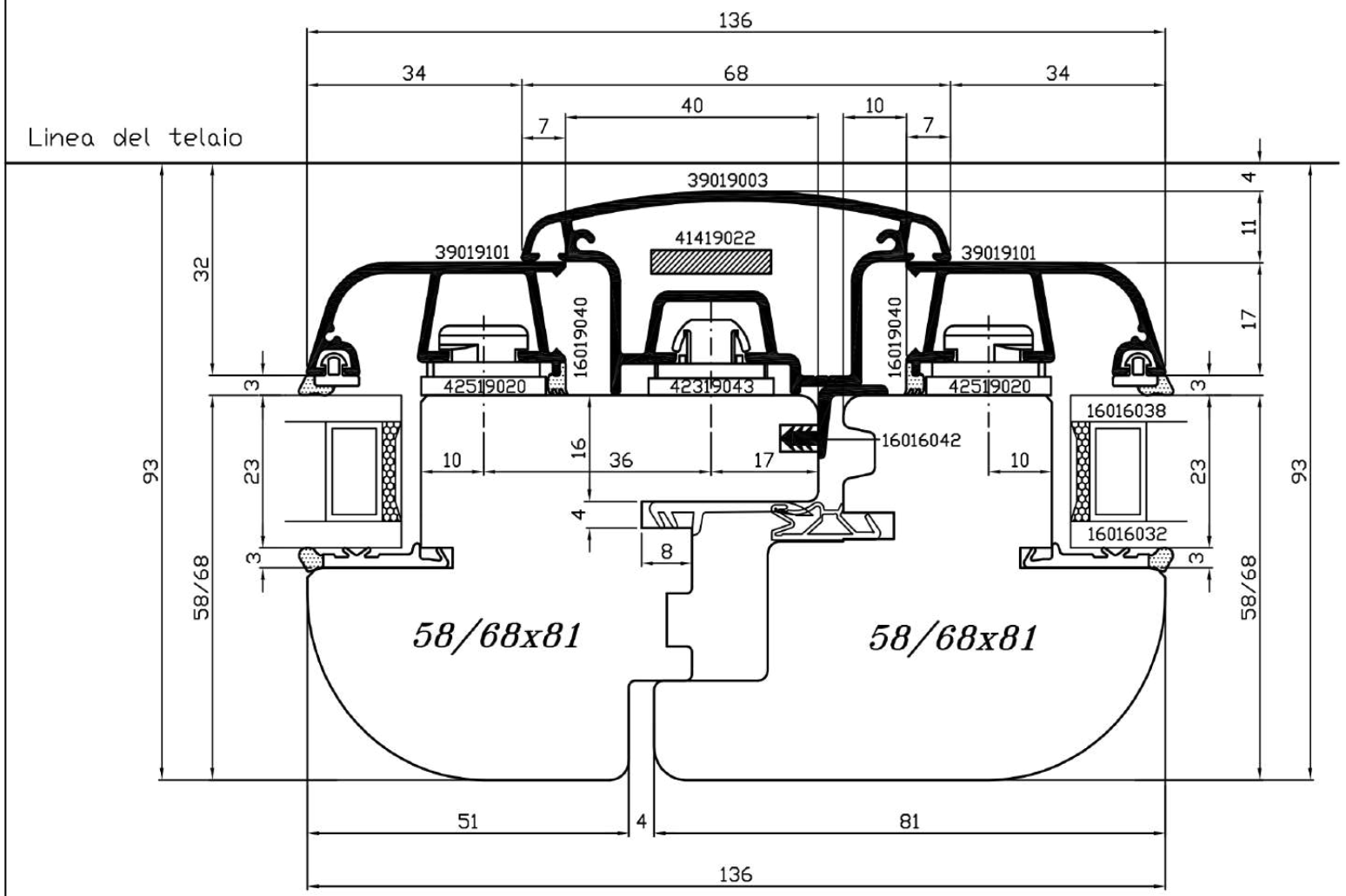

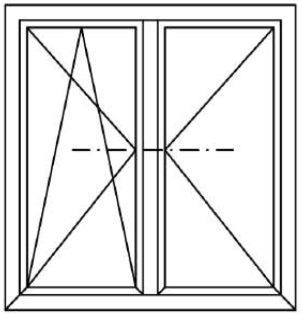

F2A

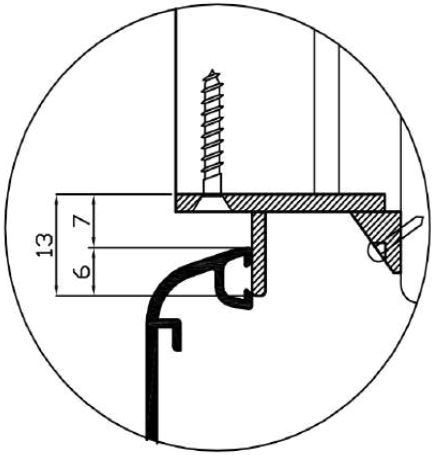

	Cliente Standard		REV. 04
Descrizione:	*SEZIONE ORIZZONTALE SNODO CENTRALE*		
Mod_35_REV01			

Sistema ***ASTRO 9***	09S
Scala Disegno	1:1
Tolleranze Generali	± 0,5 mm
PAGINA	

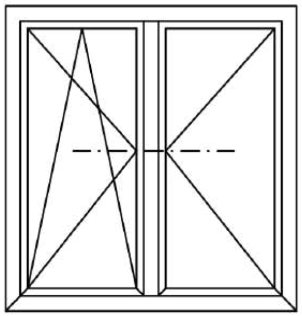

F2A

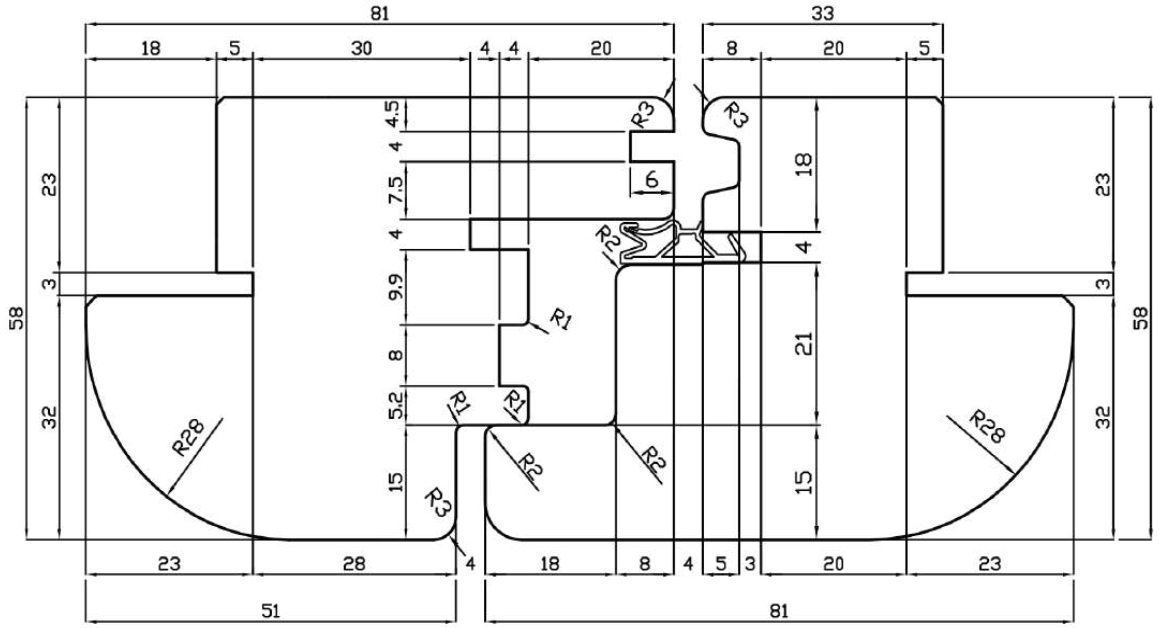

			Sistema *ASTRO 9* 09S
	Cliente Standard		REV. 04
			Scala Disegno 1:1
			Tolleranze Generali ± 0,5 mm
Descrizione: *SEZIONE ORIZZONTALE SNODO CENTRALE*			PAGINA

Mod_35_REV01

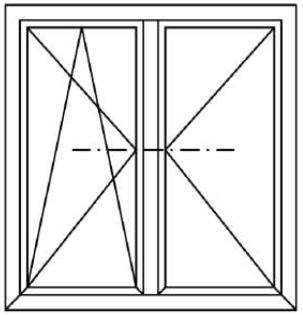

F2A

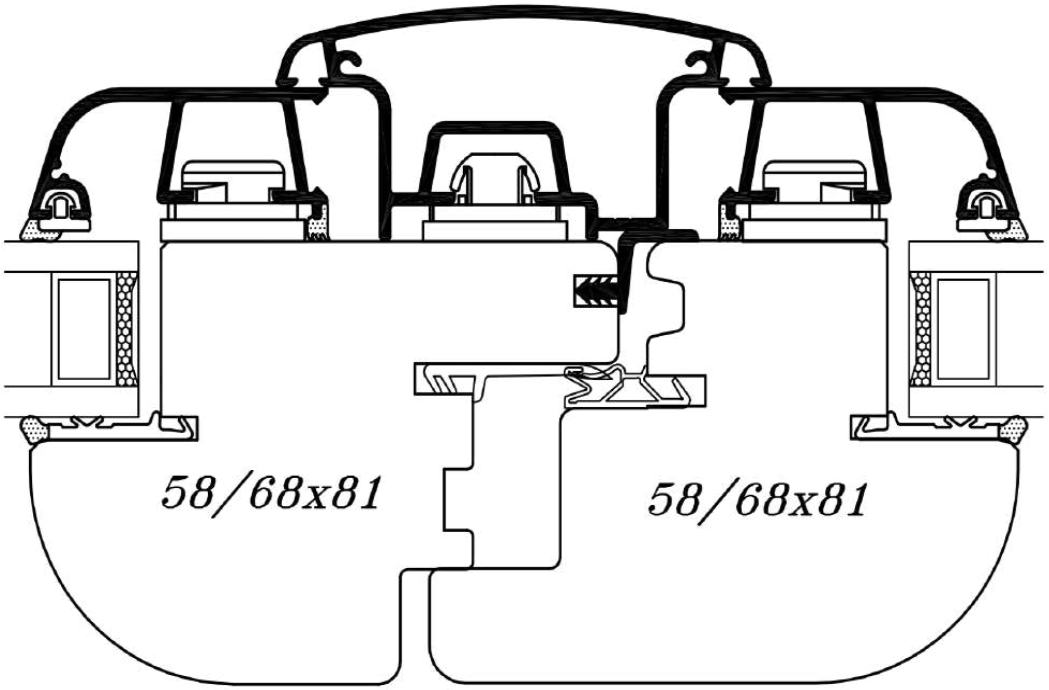

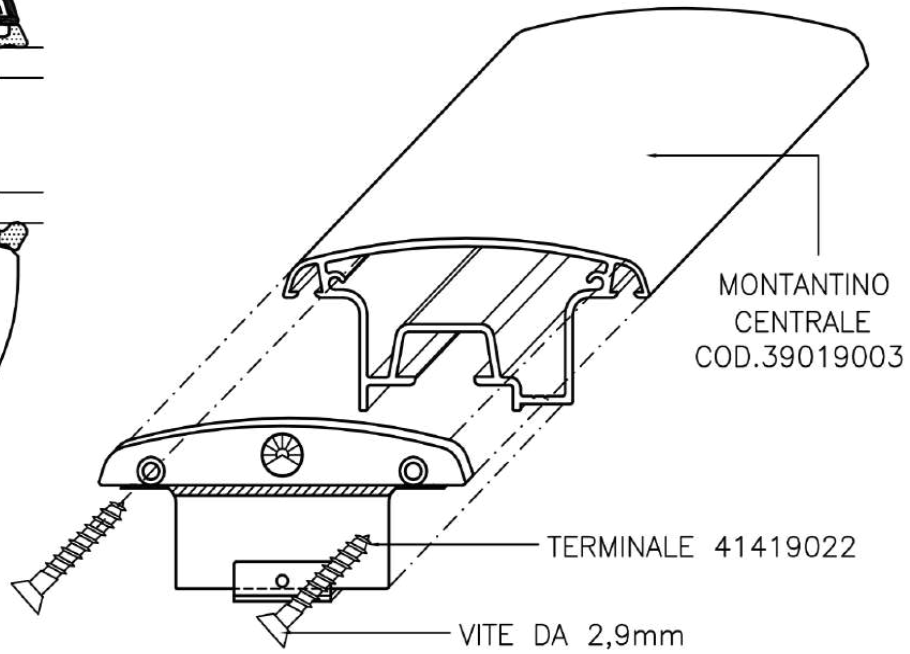

			Sistema *ASTRO 9* 09S
	Cliente Standard		REV. 04
			Scala Disegno 1:1
			Tolleranze Generali ± 0,5 mm
Descrizione: *MONTAGGIO DEL TERMINALE COD. 41419022*			PAGINA
Mod_35_REV01			

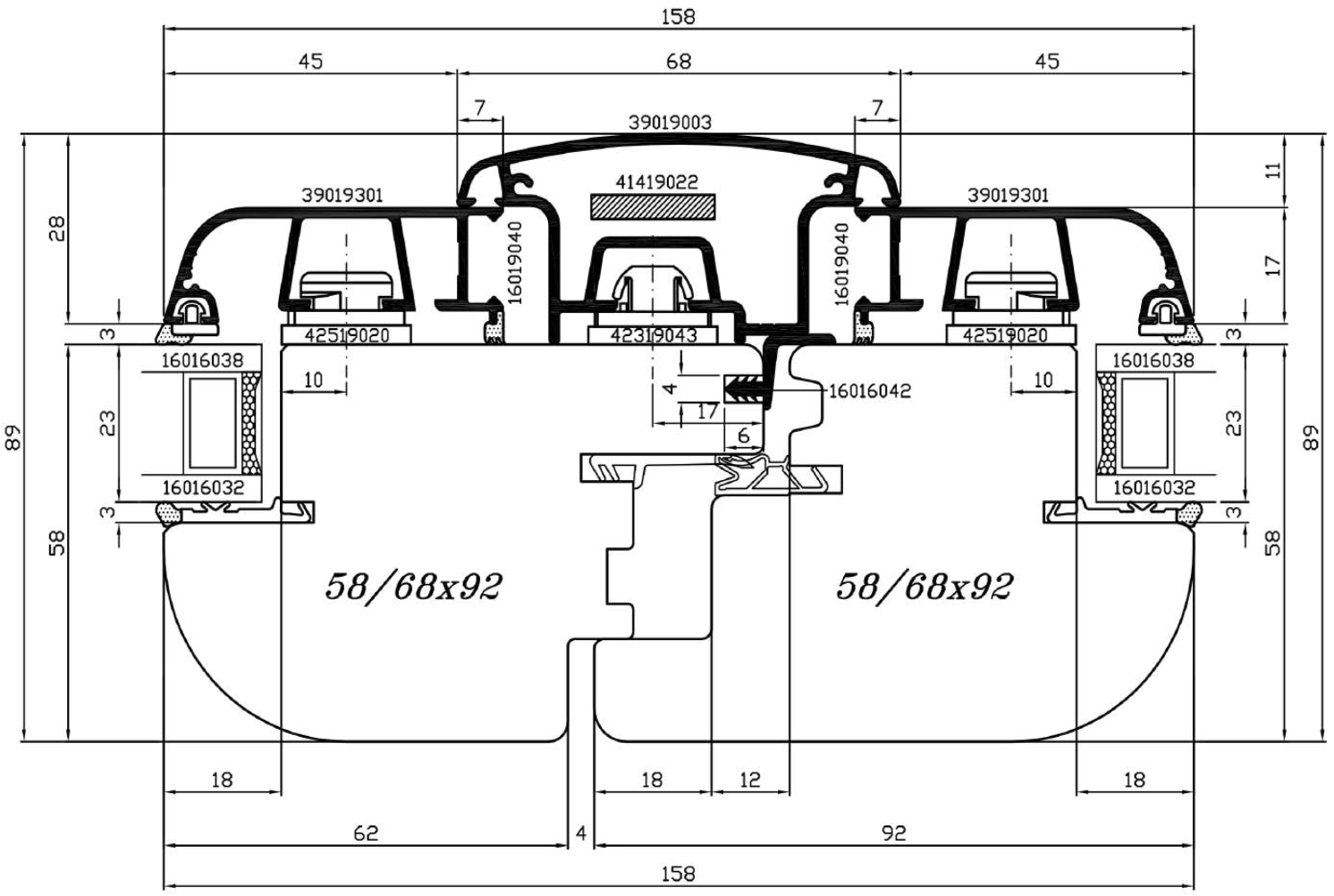

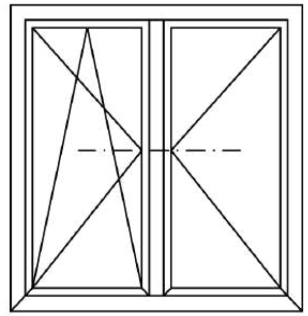

F2A

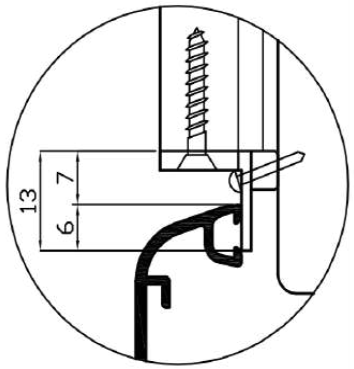

			Sistema *ASTRO 9* 09S
	Cliente Standard		REV. 00
			Scala Disegno 1:1
			Tolleranze Generali ± 0,5 mm
Descrizione: *SEZIONE ORIZZONTALE SNODO CENTRALE*			PAGINA

Mod_35_REV01

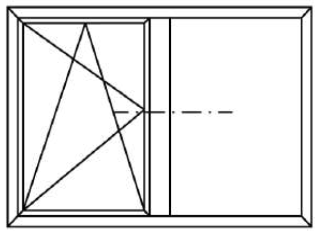

F2A_af_mt

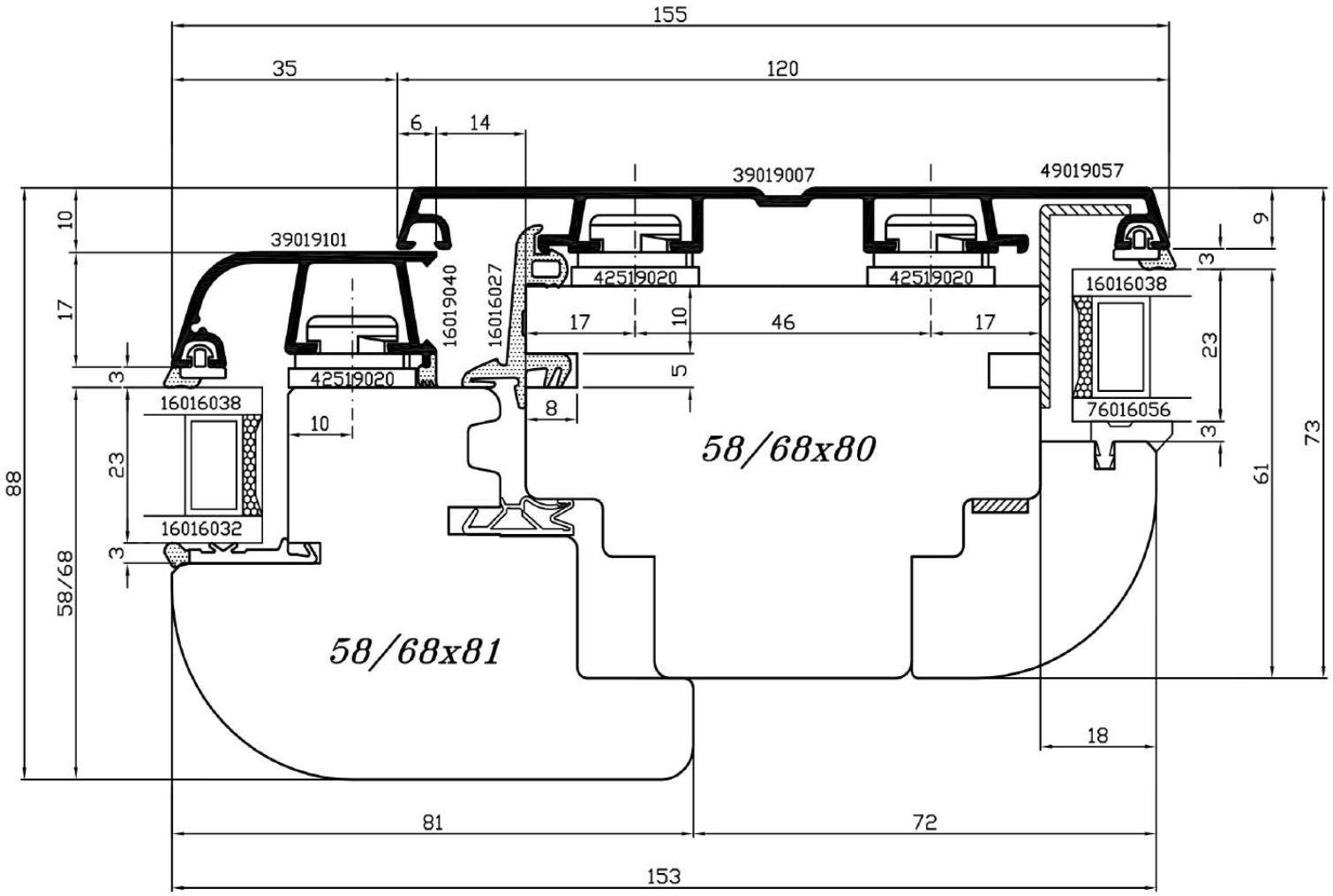

	Cliente Standard		REV. 05

Descrizione: *SEZIONE ORIZZONTALE MONTANTE FINESTRA APRIBILE–FISSO*

Mod_35_REV01

Sistema *ASTRO 9*	09S
Scala Disegno	1:1
Tolleranze Generali	± 0,5 mm
PAGINA	

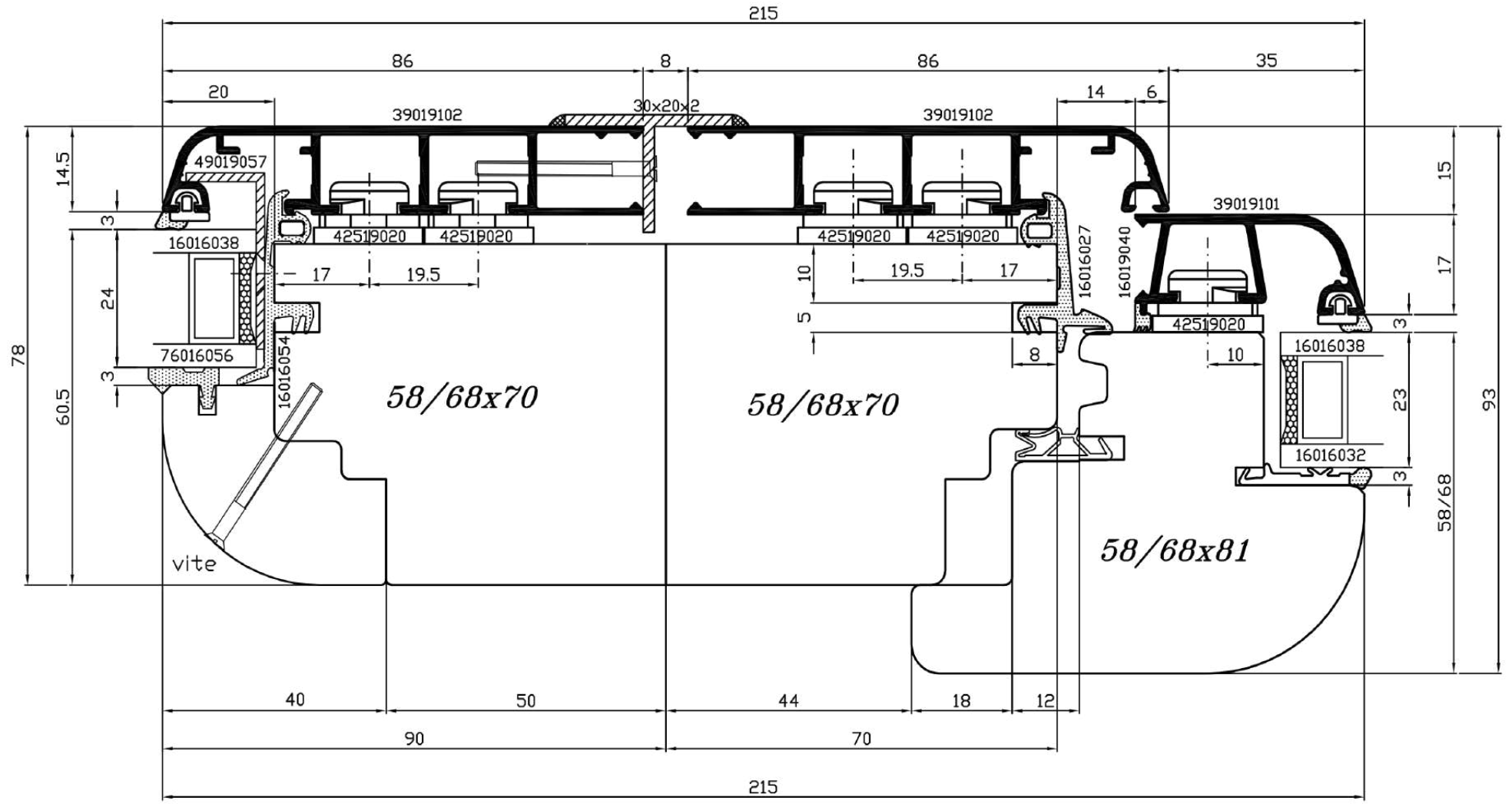

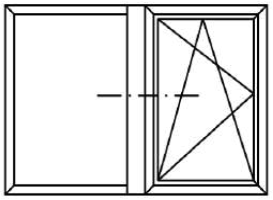

F2A_ta

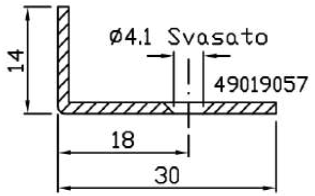

	Cliente Standard		REV. 04

Descrizione: *SEZIONE ORIZZONTALE MONTANTE FINESTRA APRIBILE–FISSO*

Mod_35_REV01

Sistema *ASTRO 9*	09S
Scala Disegno	1:1
Tolleranze Generali	± 0,5 mm
PAGINA	

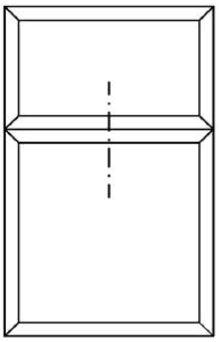

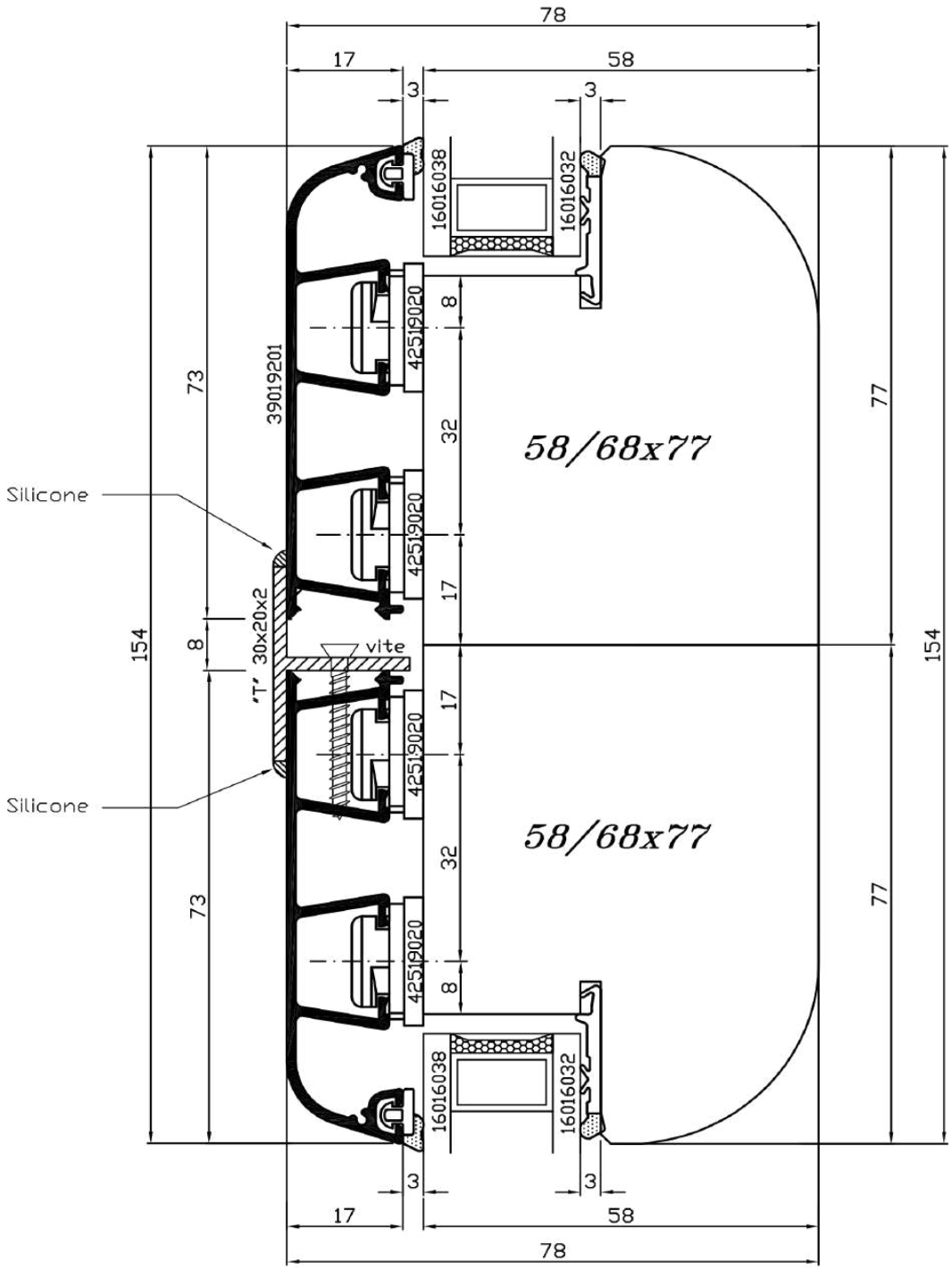

				Sistema *ASTRO 9* 09S
	Cliente Standard		REV. 00	Scala Disegno 1:1
				Tolleranze Generali ± 0,5 mm
Descrizione:	*SEZIONE VERTICALE TRAVERSO CENTRALE*			PAGINA

Mod_35_REV01

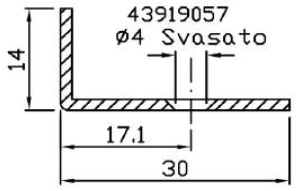

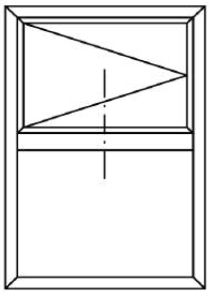

F1A_soa

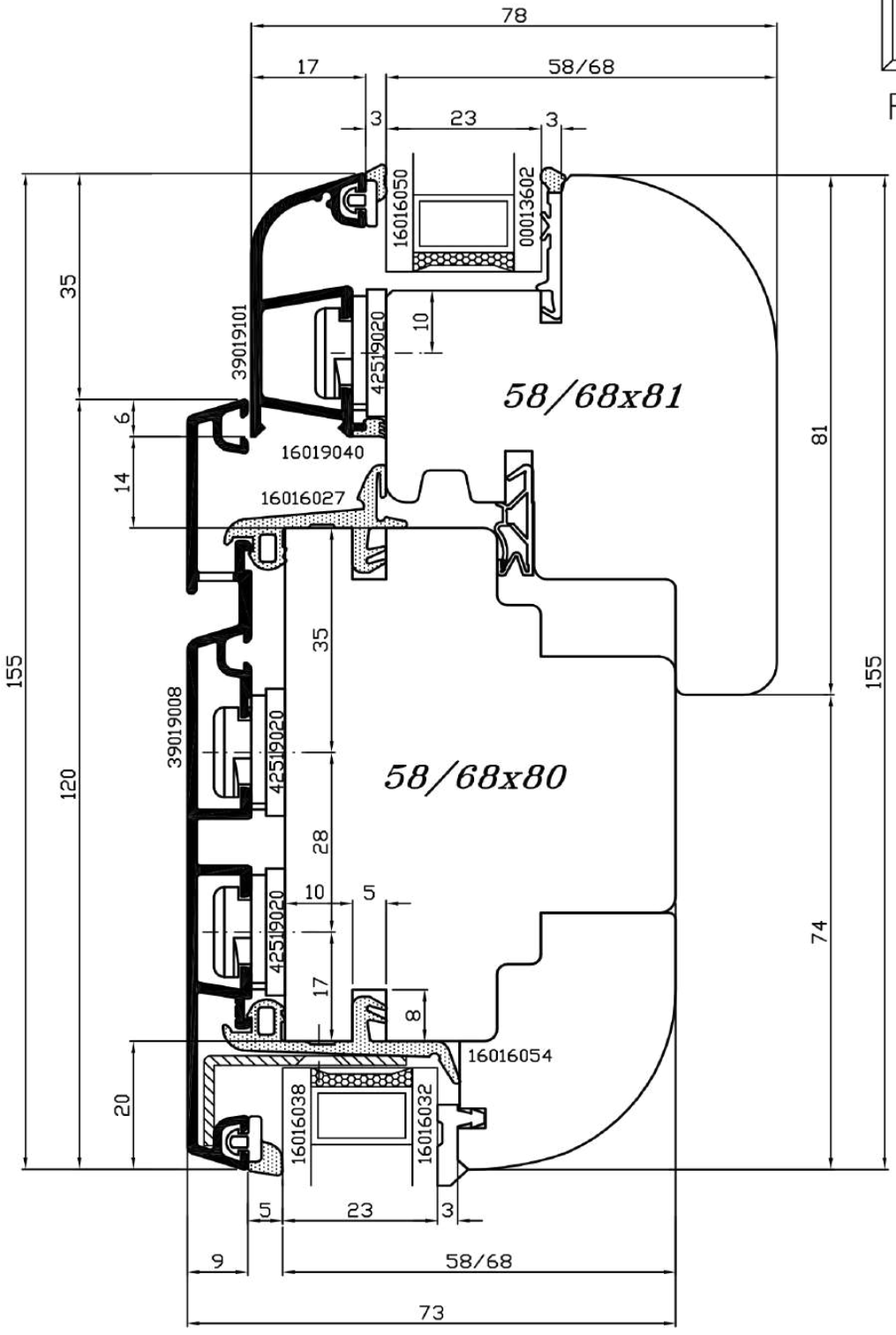

				Sistema *ASTRO 9* 09S
	Cliente Standard		REV. 00	Scala Disegno 1:1
				Tolleranze Generali ± 0,5 mm
Descrizione:	*SEZIONE VERTICALE TRAVERSO FISSO–APRIBILE*			PAGINA

Mod_35_REV01

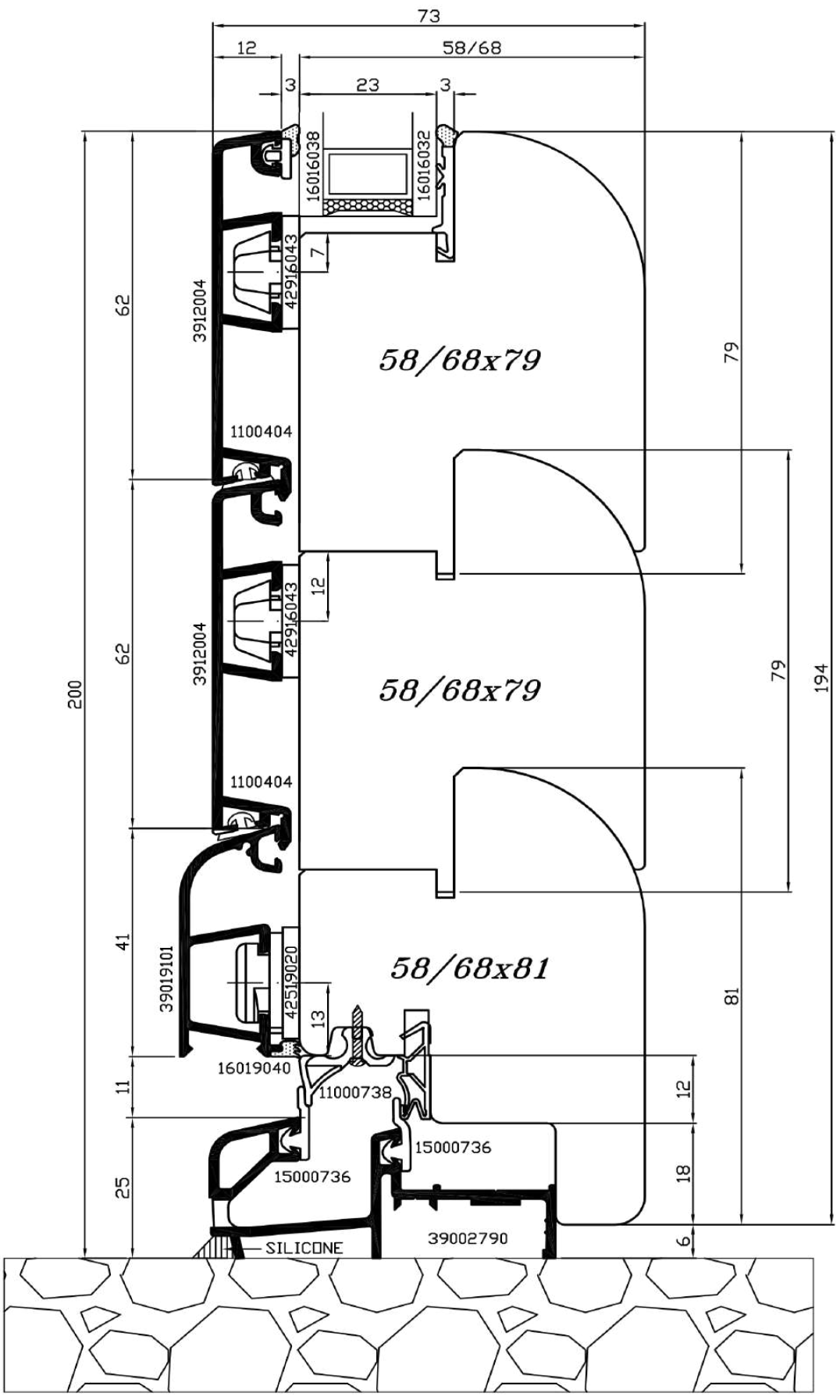

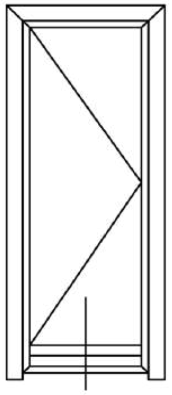

PF1A_z2

				Sistema **ASTRO 9** 09S
	Cliente Standard		REV. 04	Scala Disegno Fuori Scala
				Tolleranze Generali ± 0,5 mm
Descrizione:	***SEZIONE VERTICALE TRAVERSO INFERIORE PORTAFINESTRA***			PAGINA

Mod_35_REV01

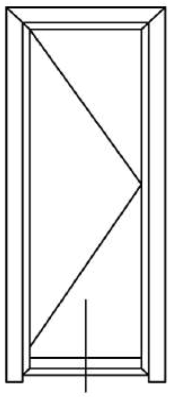

PF1A_z1

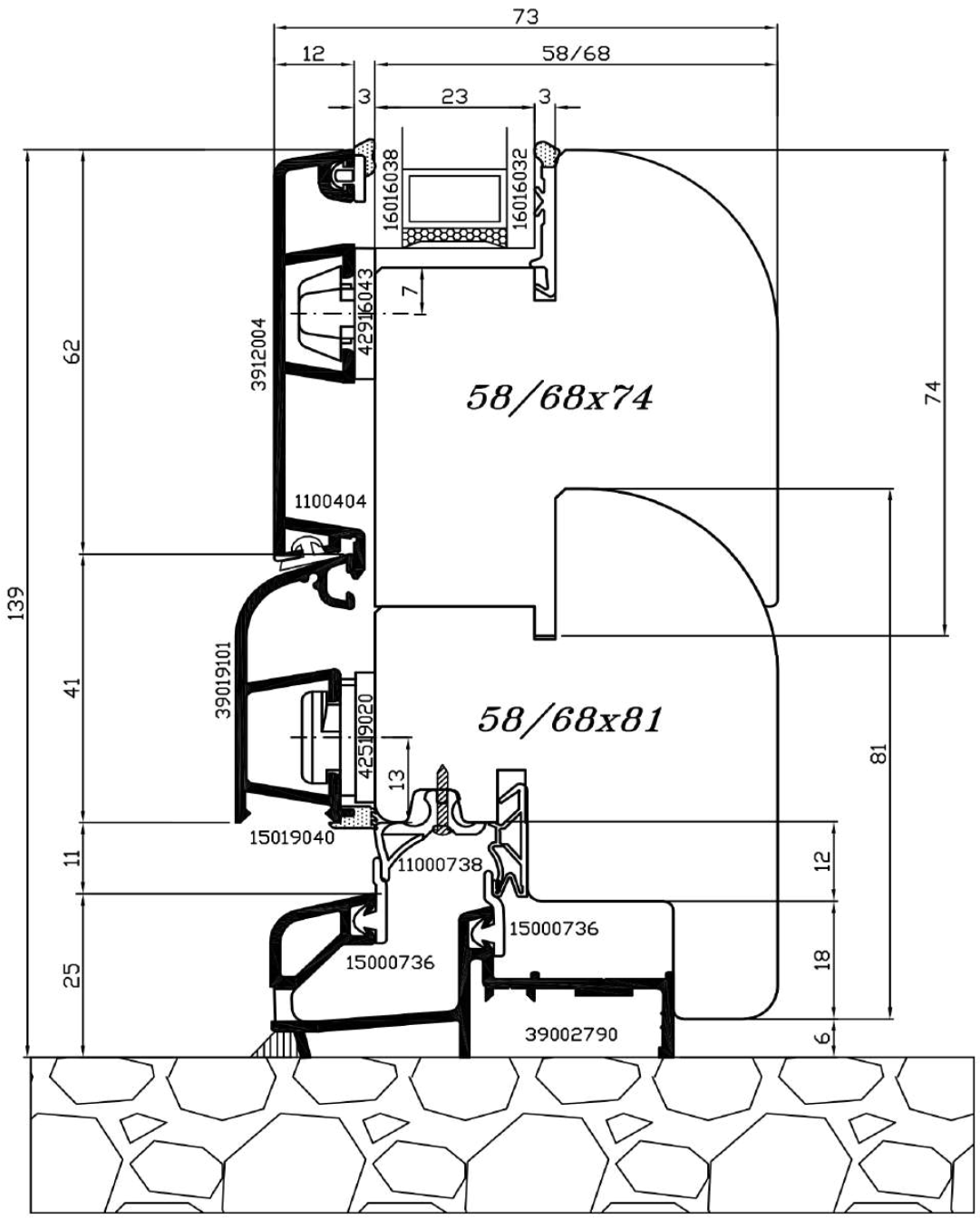

				Sistema *ASTRO 9* 06S
	Cliente Standard		REV. 04	Scala Disegno 1:1
				Tolleranze Generali ± 0,5 mm
Descrizione: *SEZIONE VERTICALE TRAVERSO INFERIORE PORTAFINESTRA*				PAGINA

Mod_35_REV01

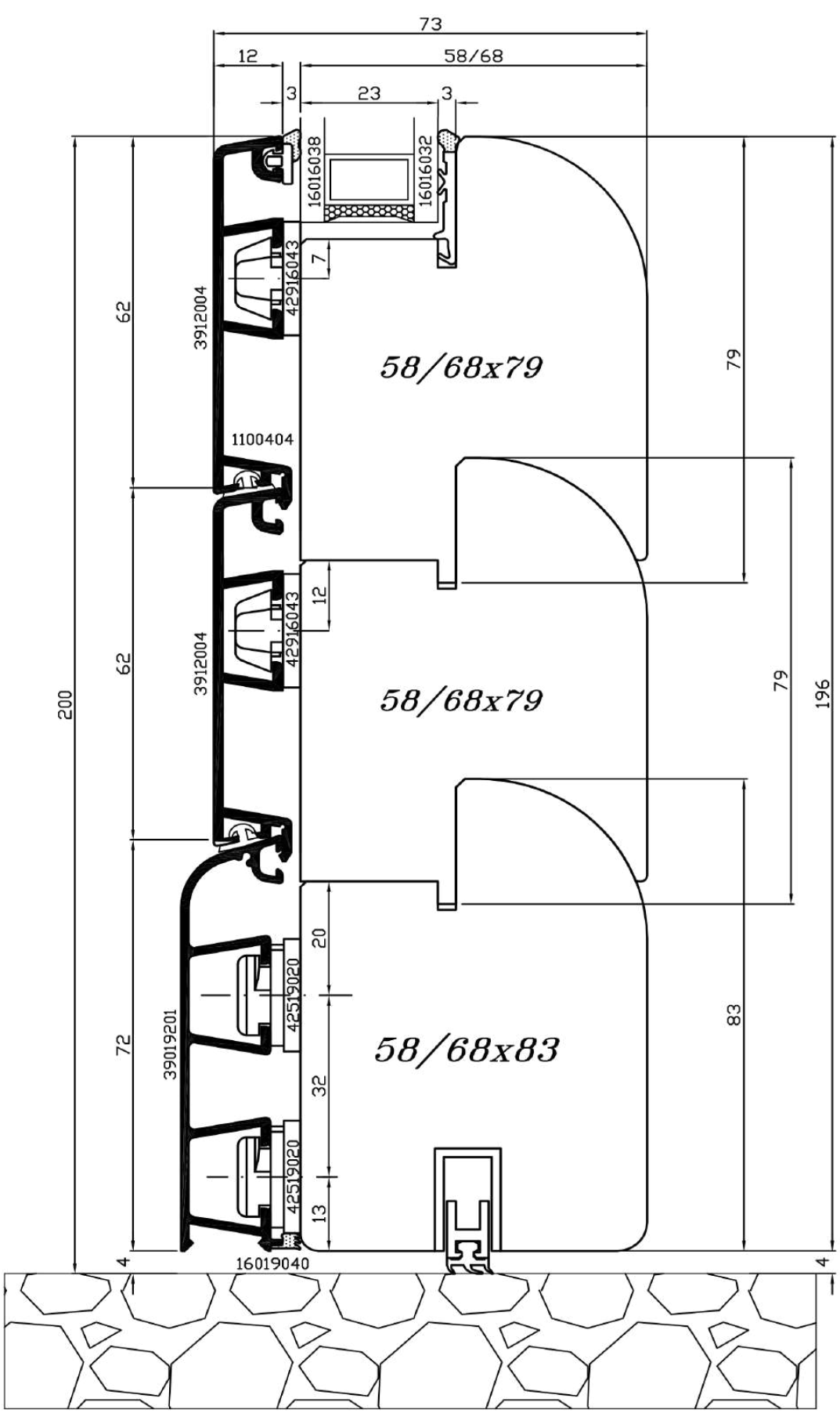

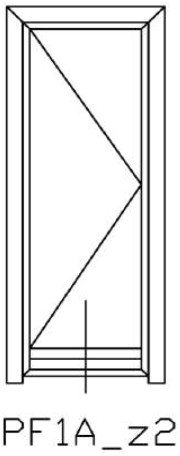

	Cliente Standard	REV. 00	Sistema **ASTRO 9** 09S
			Scala Disegno 1:1
			Tolleranze Generali ± 0,5 mm
Descrizione: *SEZIONE VERTICALE TRAVERSO INFERIORE PORTAFINESTRA*			PAGINA

Mod_35_REV01

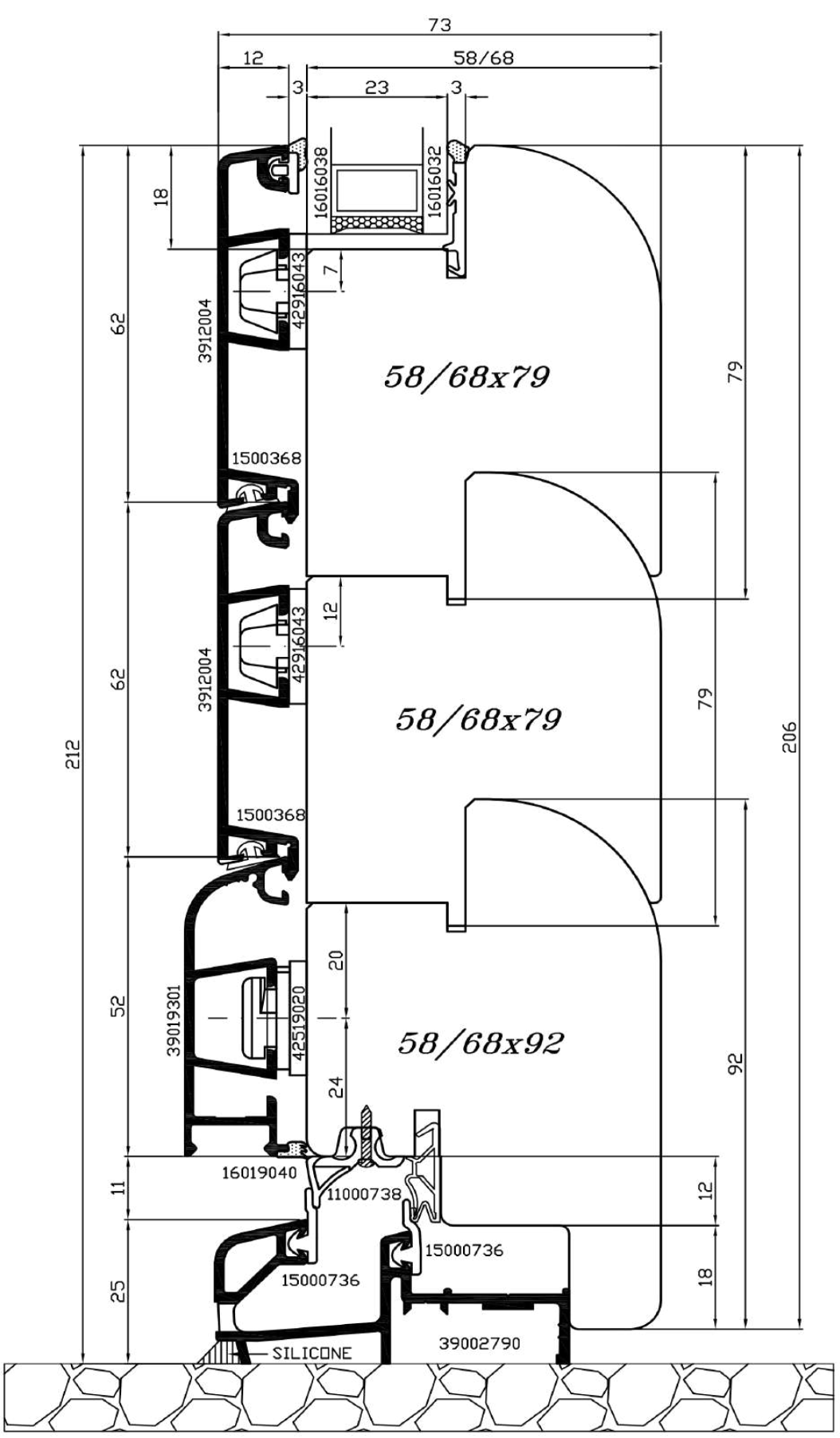

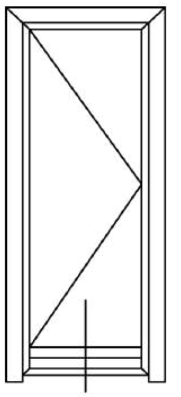

PF1A_z2

				Sistema *ASTRO 9* 09S
	Cliente Standard		REV. 00	Scala Disegno Fuori Scala
				Tolleranze Generali ± 0,5 mm
Descrizione: *SEZIONE VERTICALE TRAVERSO INFERIORE PORTAFINESTRA*				PAGINA

Mod_35_REV01

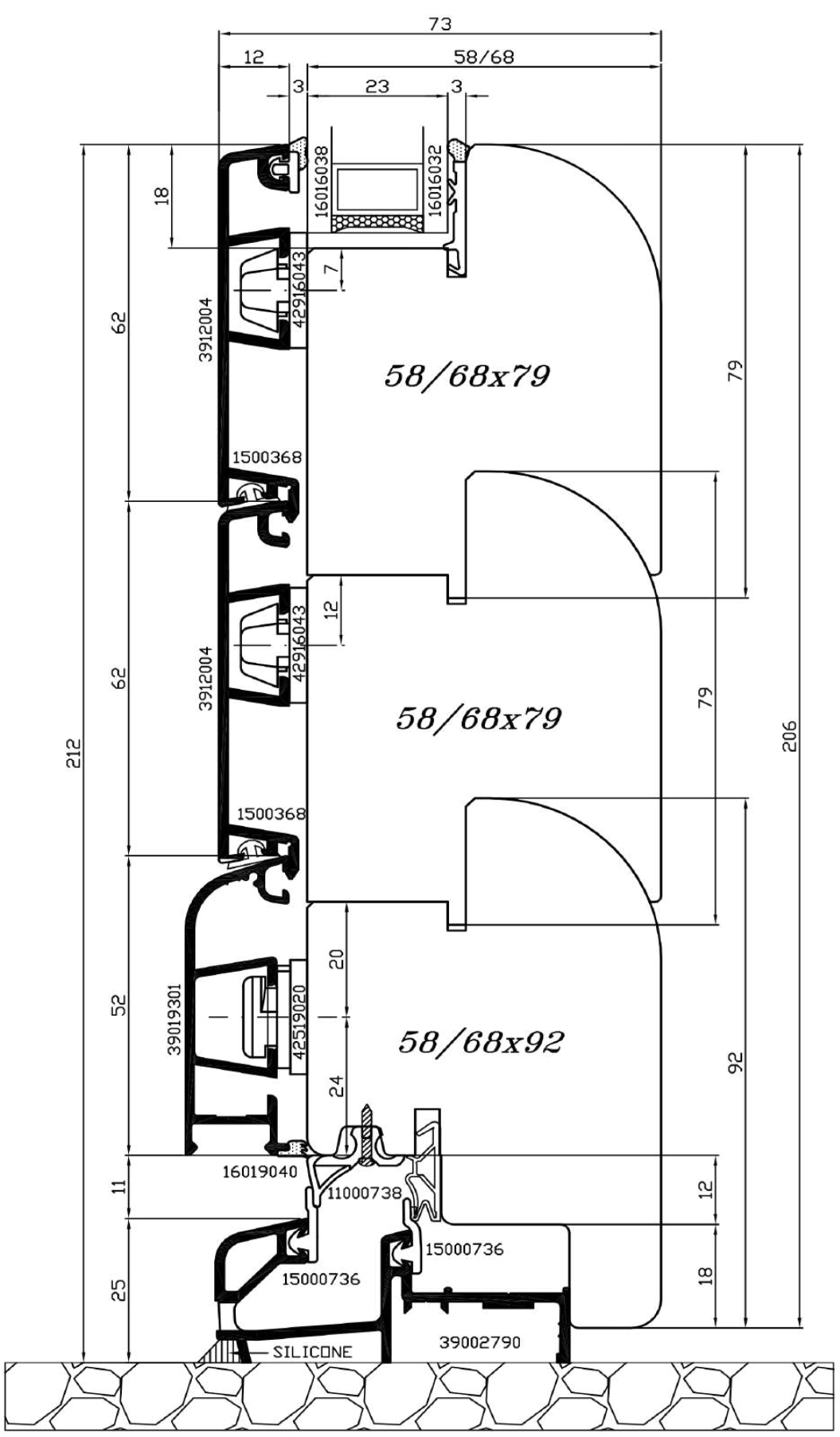

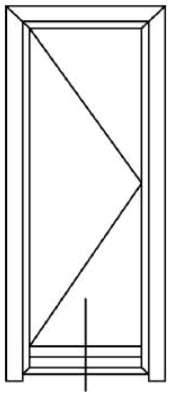

PF1A_z2

				Sistema *ASTRO 9* 09S
	Cliente Standard		REV. 00	Scala Disegno Fuori Scala
				Tolleranze Generali ± 0,5 mm
Descrizione: *SEZIONE VERTICALE TRAVERSO INFERIORE PORTAFINESTRA*				PAGINA

Mod_35_REV01

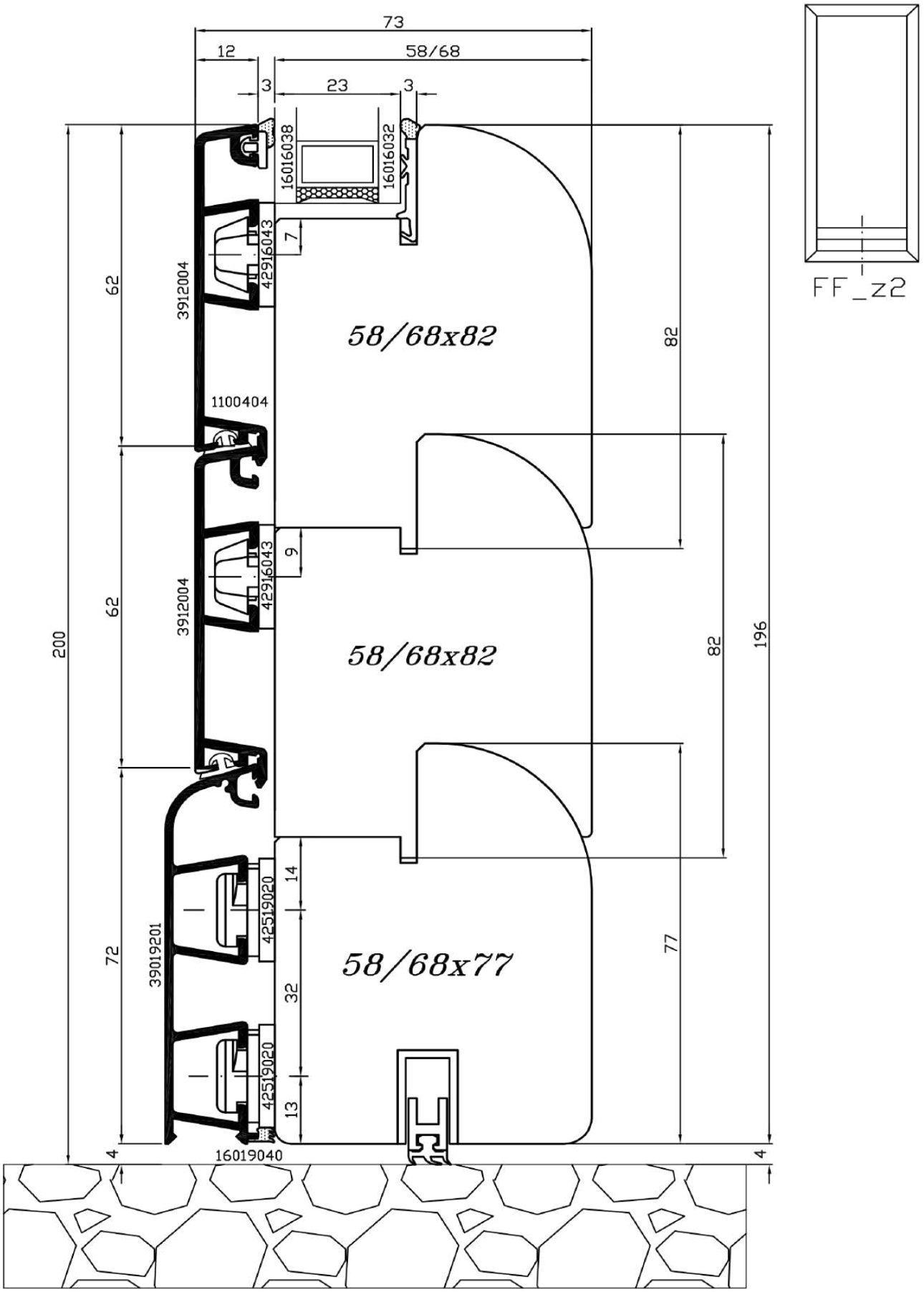

	Cliente Standard		REV. 00	Sistema *ASTRO 9* 09S
				Scala Disegno 1:1
				Tolleranze Generali ± 0,5 mm
Descrizione: *SEZIONE VERTICALE TRAVERSO INFERIORE FINESTRA FISSA*				PAGINA

Mod_35_REV01

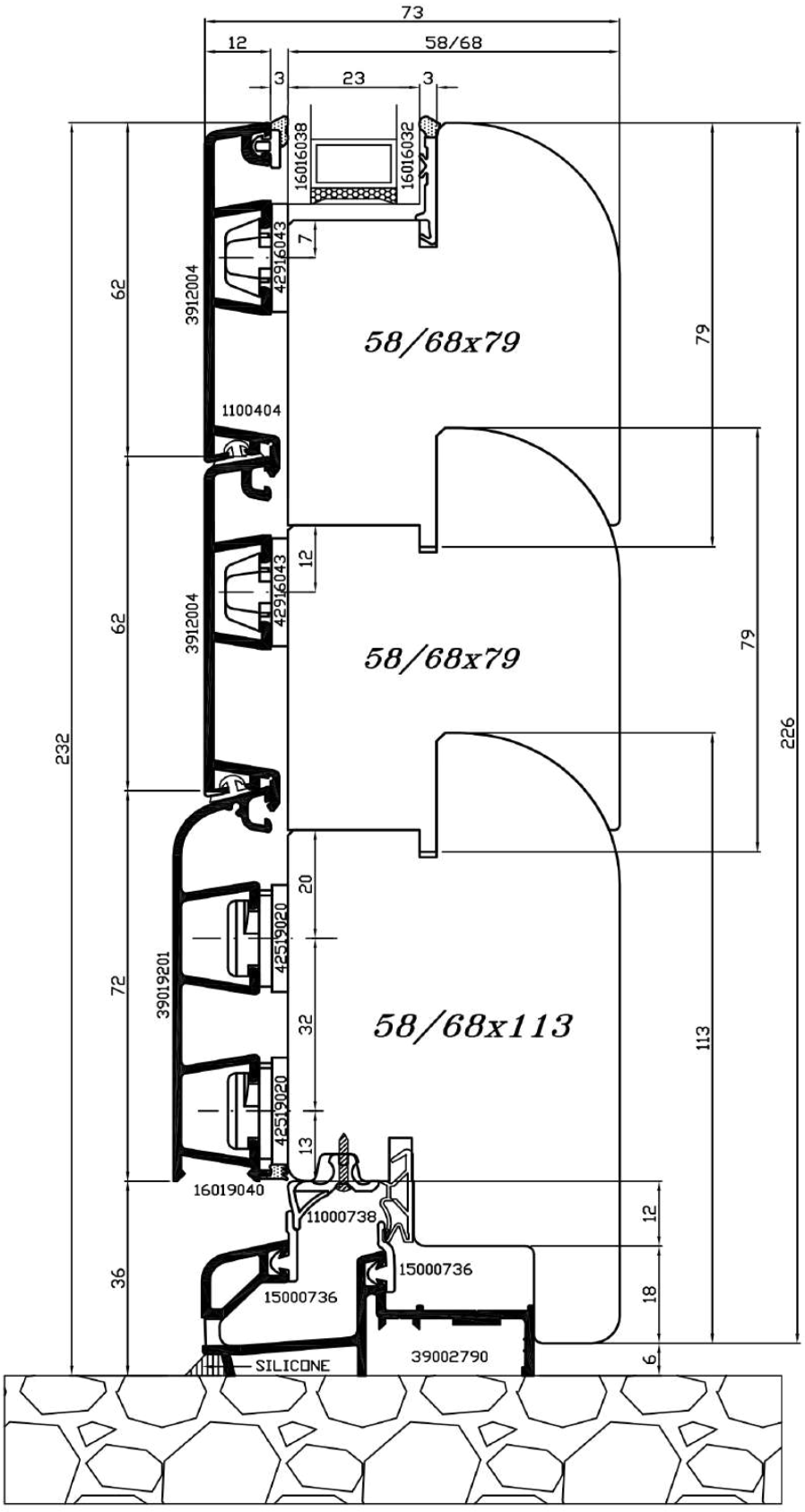

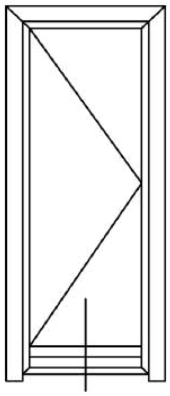

PF1A_z2

				Sistema *ASTRO 9* 09S
	Cliente Standard		REV. 04	Scala Disegno Fuori Scala
				Tolleranze Generali ± 0,5 mm
Descrizione: *SEZIONE VERTICALE TRAVERSO INFERIORE PORTAFINESTRA*				PAGINA

Mod_35_REV01

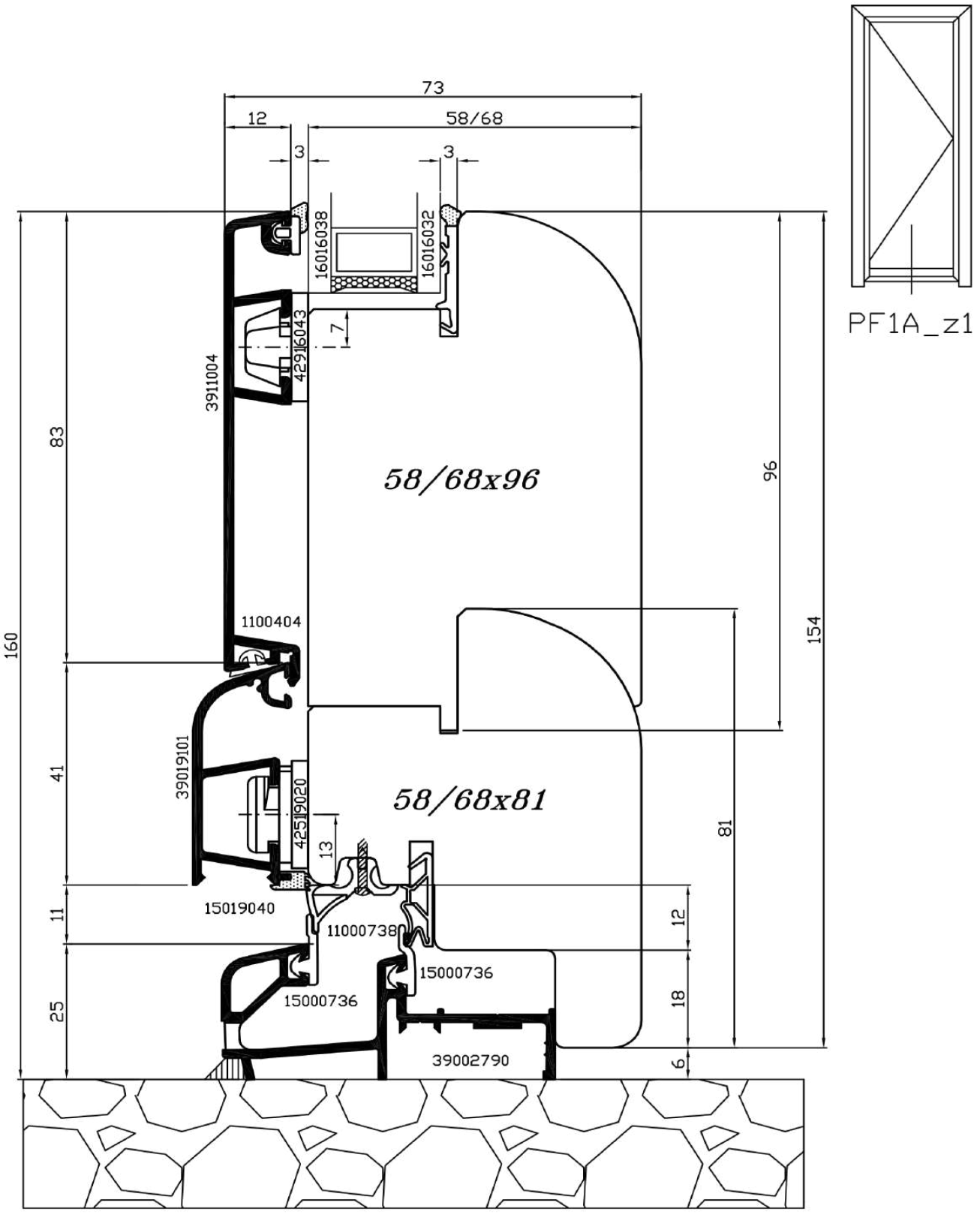

				Sistema *ASTRO 9*	06S
	Cliente Standard			Scala Disegno	1:1
				Tolleranze Generali	± 0,5 mm
Descrizione:	*SEZIONE VERTICALE TRAVERSO INFERIORE PORTAFINESTRA*			**PAGINA**	

Mod_35_REV01

PORTAFINESTRA MANIGLIA PASSANTE

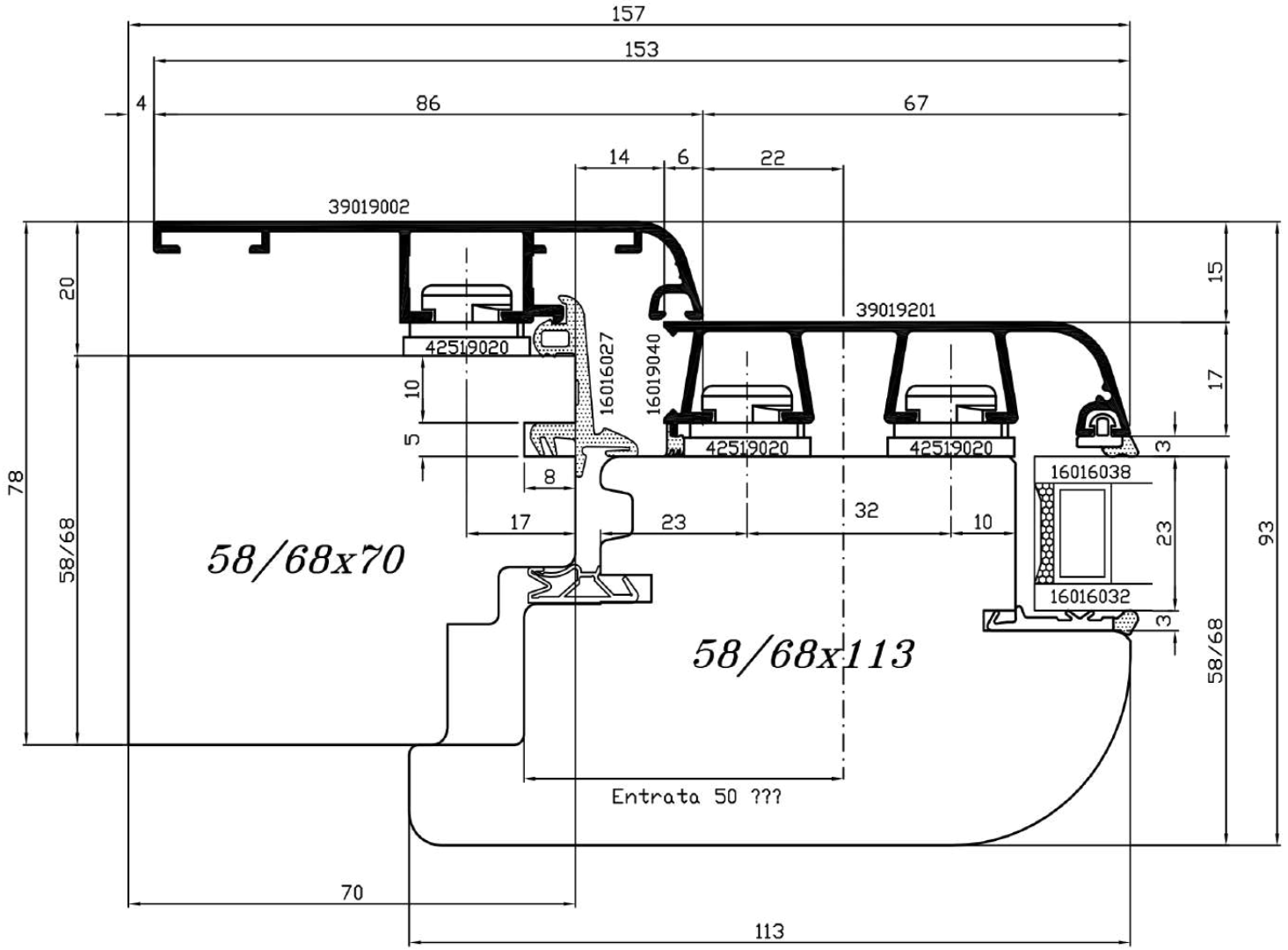

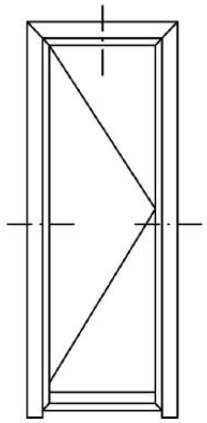

PF1A_z1

			Sistema *ASTRO 9* 09S
	Cliente Standard		REV. 04
			Scala Disegno 1:1
			Tolleranze Generali ± 0,5 mm
Descrizione: *SEZIONE VERTICALE E ORIZZONTALE PORTAFINESTRA*			PAGINA

Mod_35_REV01

PORTAFINESTRA MANIGLIA PASSANTE

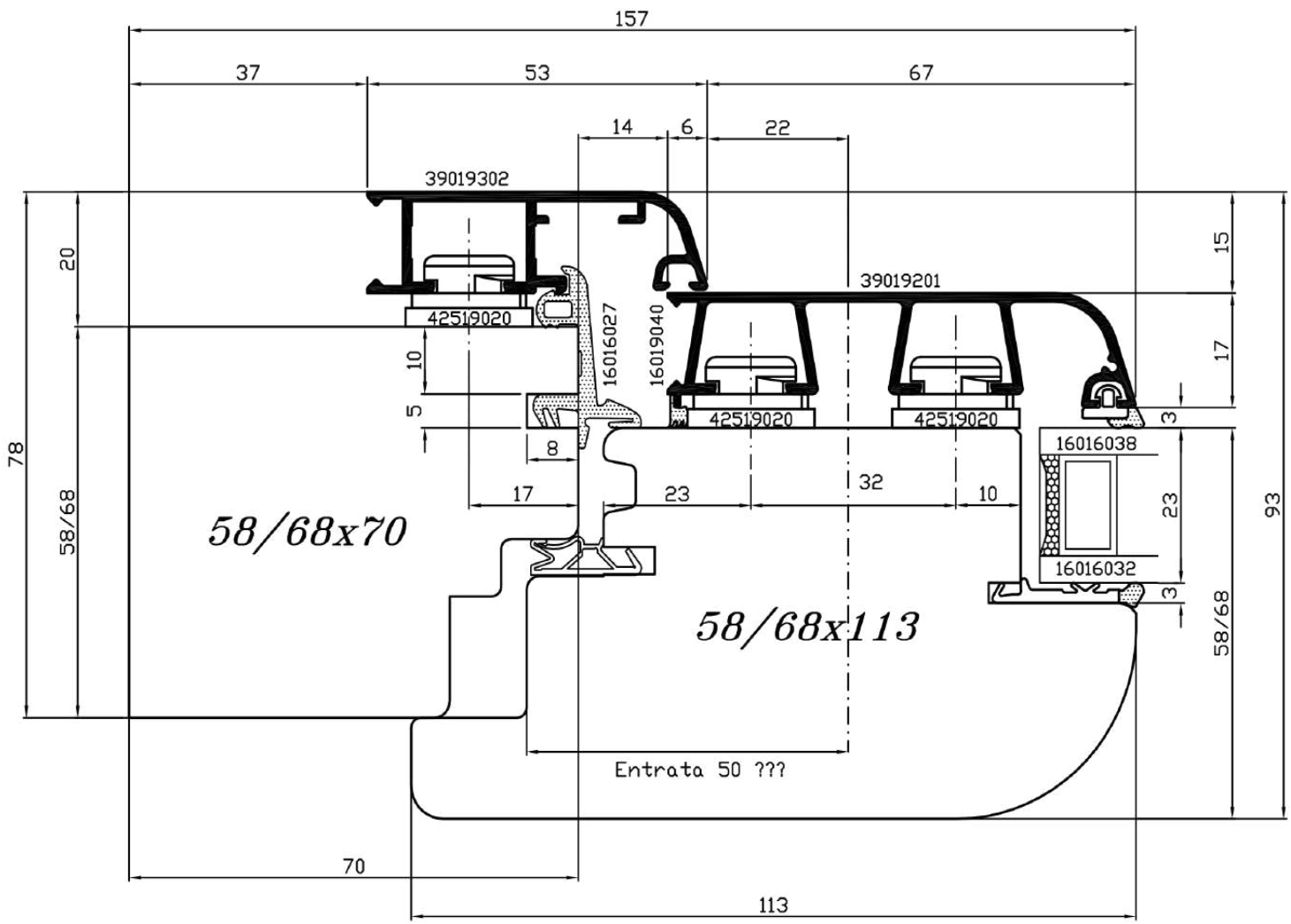

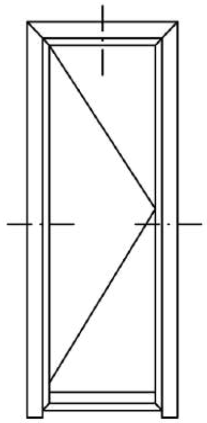

PF1A_z1

			Sistema *ASTRO 9* 09S
	Cliente Standard		REV. 00
			Scala Disegno 1:1
			Tolleranze Generali ± 0,5 mm
Descrizione: *SEZIONE VERTICALE E ORIZZONTALE PORTAFINESTRA*			PAGINA

Mod_35_REV01

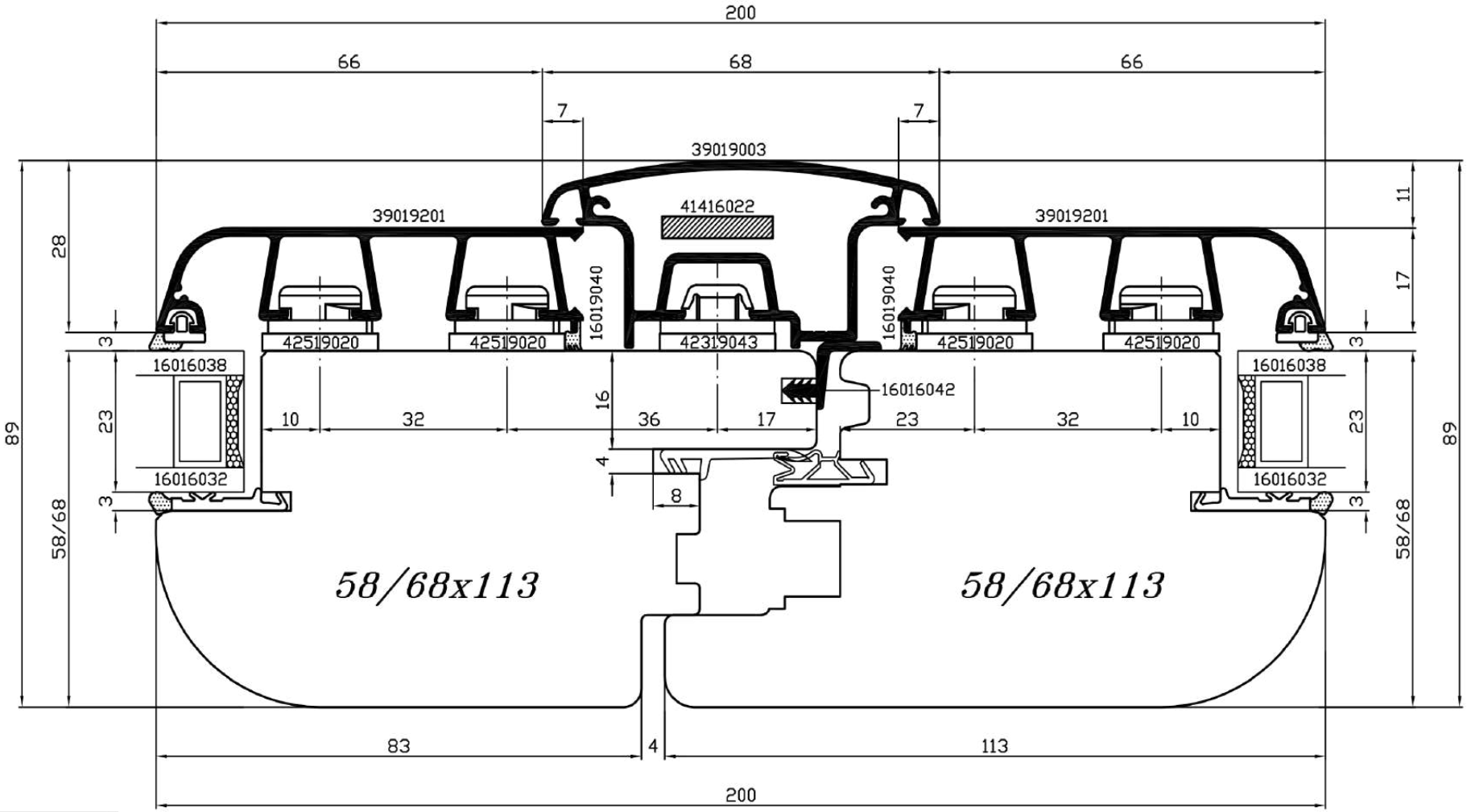

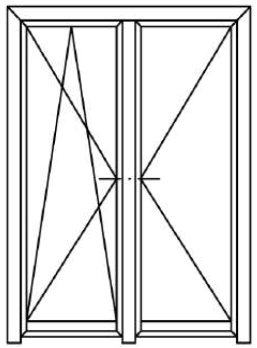

PF2A_z1

	Cliente Standard		REV. 04

Descrizione: *SEZIONE ORIZZONTALE CENTRALE*

Mod_35_REV01

Sistema *ASTRO 9*	09S
Scala Disegno	1:1
Tolleranze Generali	± 0,5 mm
PAGINA	

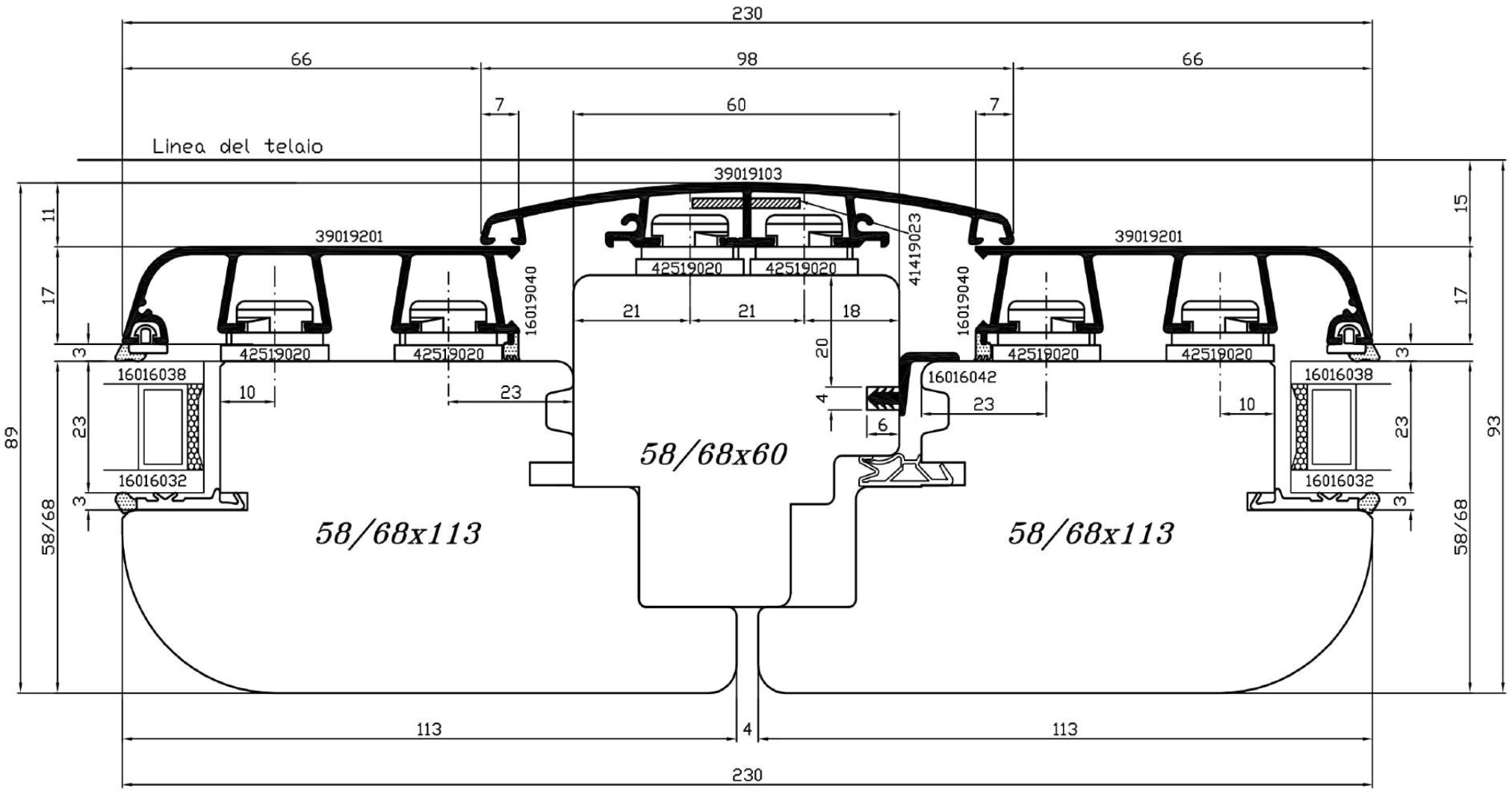

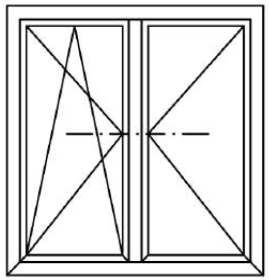

F2A

	Cliente Standard		REV. 04

Descrizione:

SEZIONE ORIZZONTALE SNODO CENTRALE ANTA LARGA

Mod_35_REV01

Sistema *ASTRO 9*	09S
Scala Disegno	1:1
Tolleranze Generali	± 0,5 mm
PAGINA	

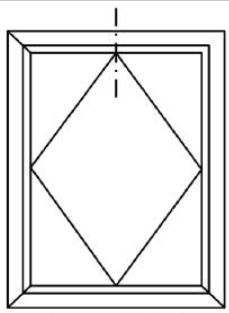

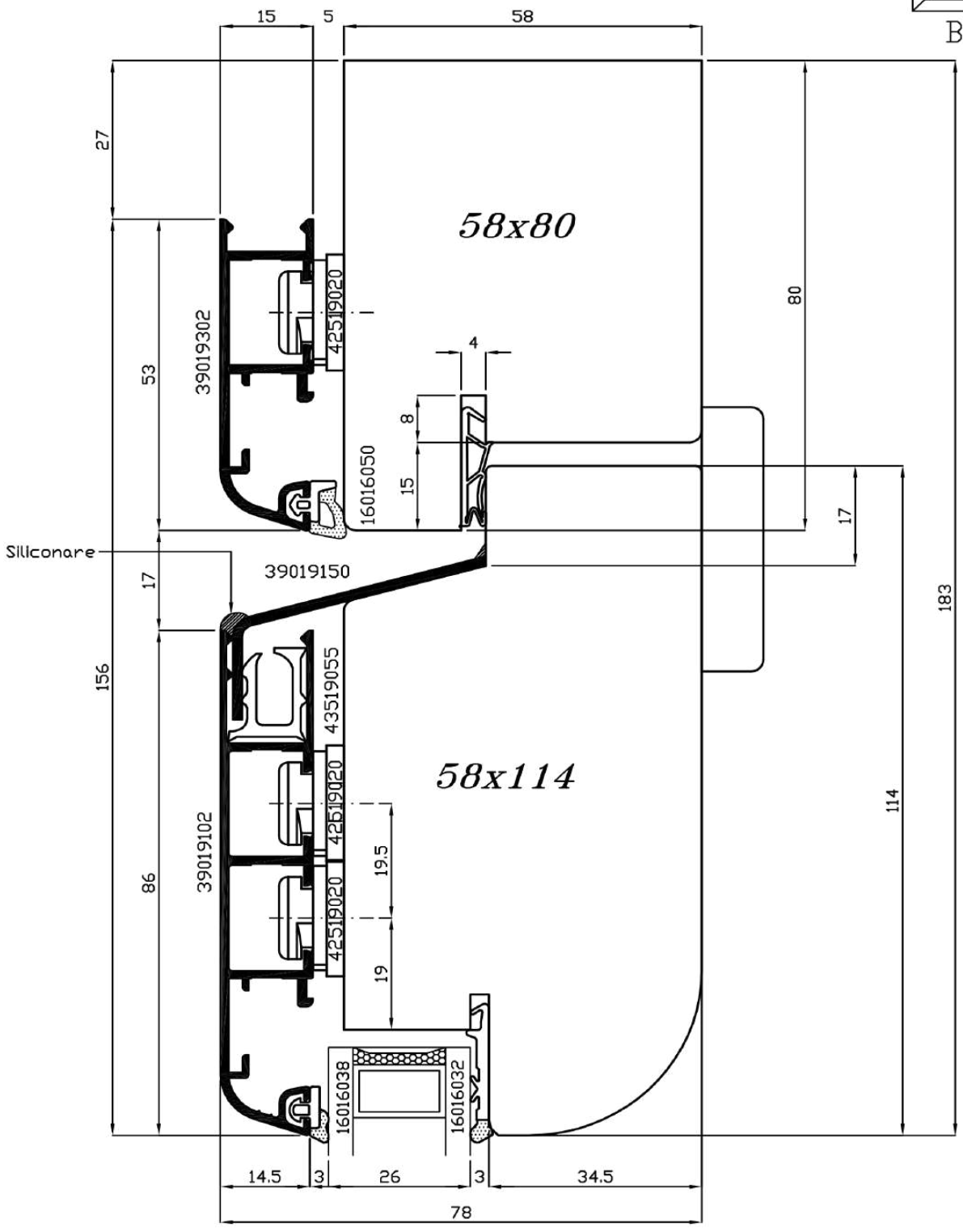

				Sistema Astro 6 09S
	Cliente		REV. 01	Scala Disegno 1:1
				Tolleranze Generali +/−0,5mm
Descrizione:	*SEZIONE VERTICALE TRAVERSO SUPERIORE*			PAGINA
Mod_35_REV01				

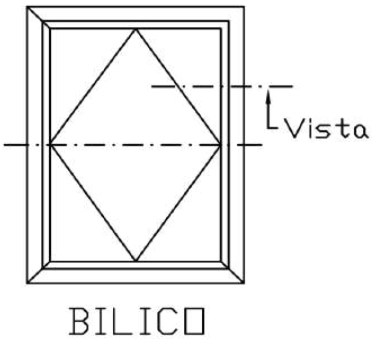

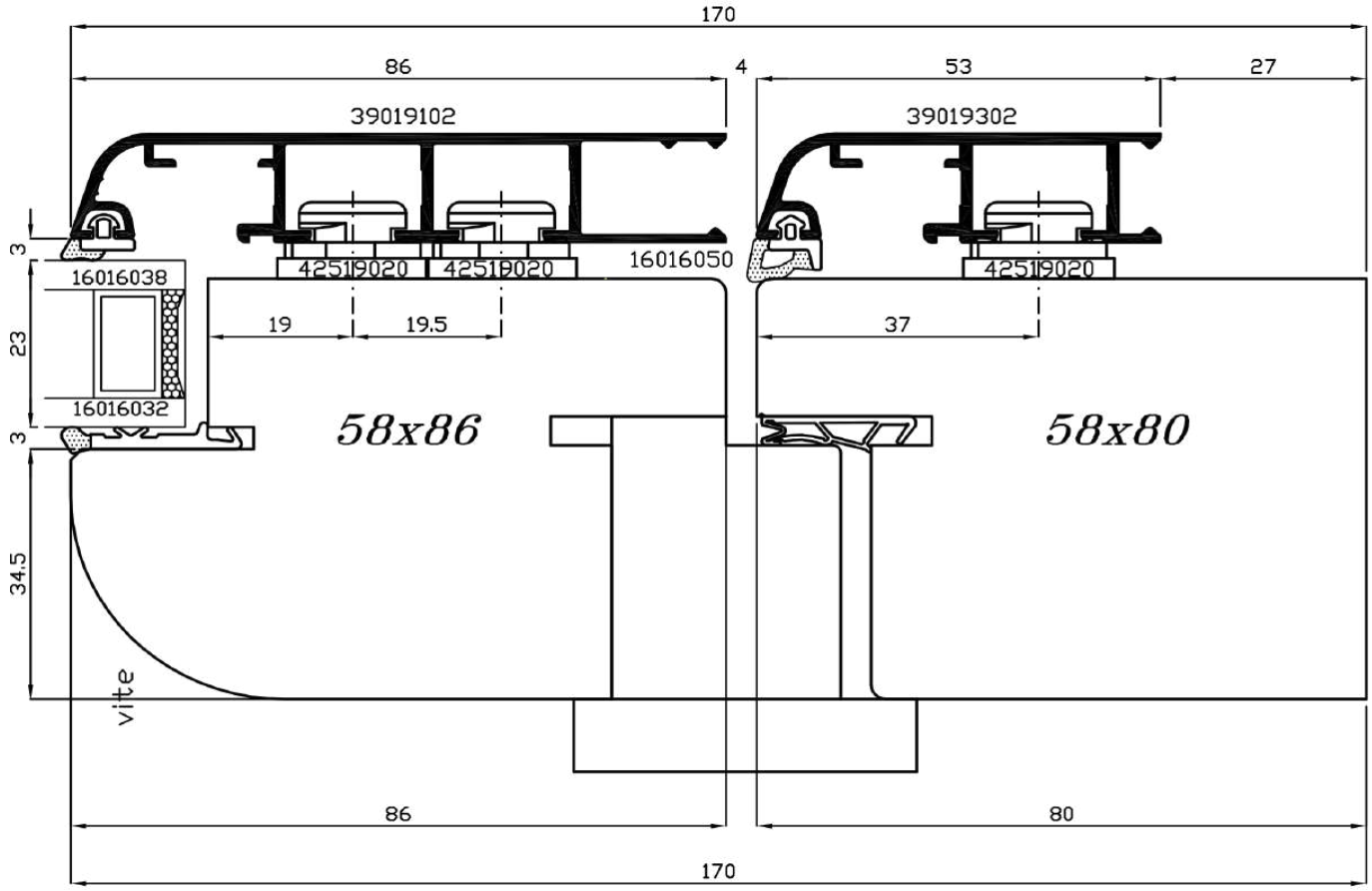

				Sistema Astro 9 09S
	Cliente		REV. 01	Scala Disegno 1:1
				Tolleranze Generali +/−0,5mm
Descrizione: *SEZIONE ORIZZONTALE MONTANTE VISTA SUPERIORE*				PAGINA

Mod_35_REV01

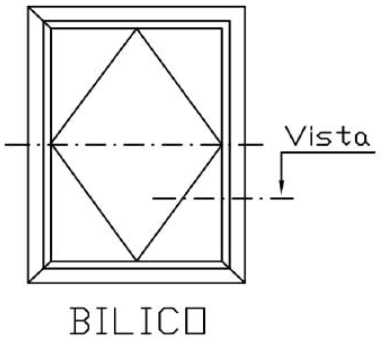

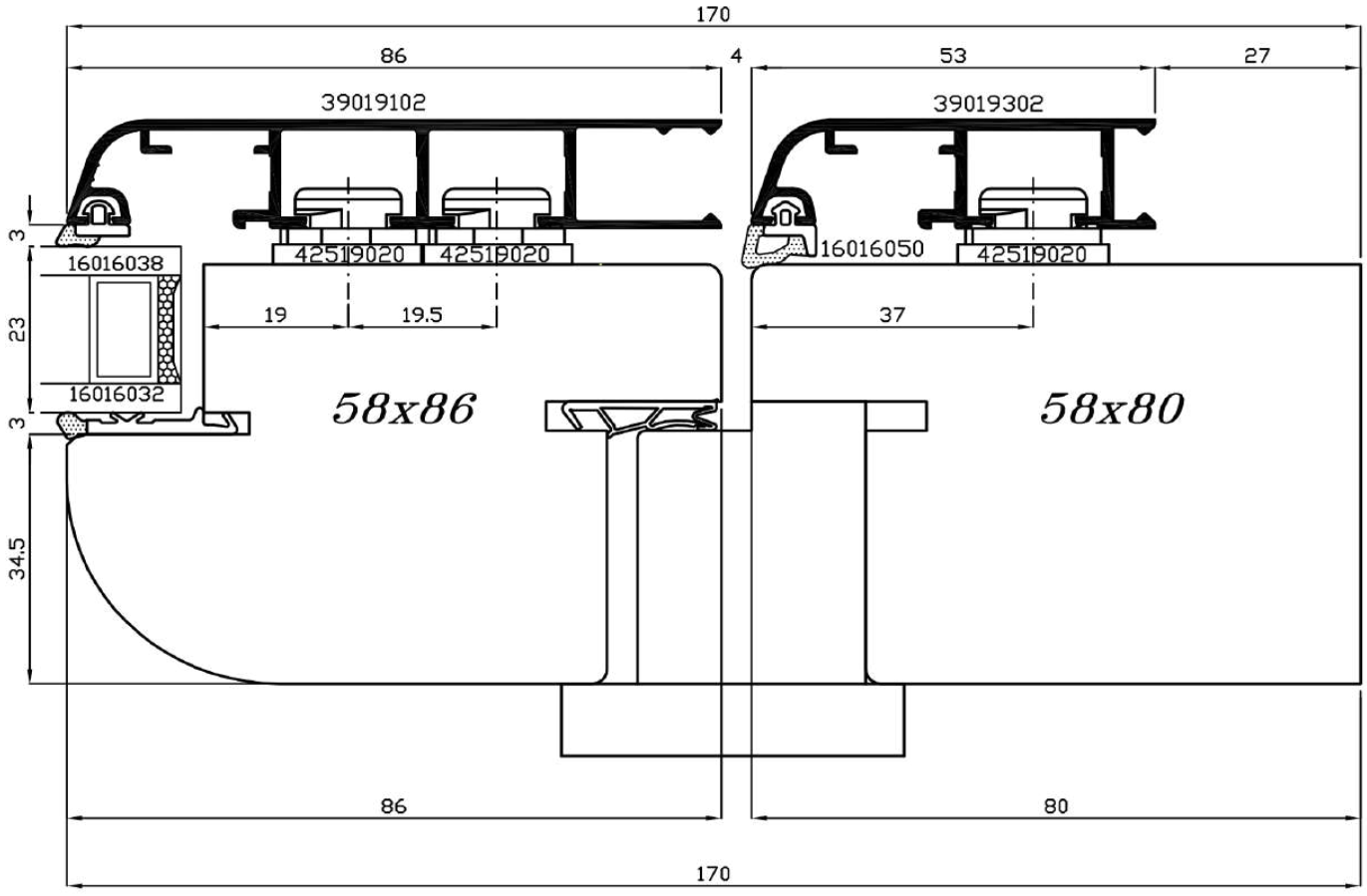

				Sistema Astro 9	09S
	Cliente		REV. 01	Scala Disegno	1:1
				Tolleranze Generali	+/−0,5mm
Descrizione:	*SEZIONE ORIZZONTALE MONTANTE VISTA INFERIORE*			PAGINA	

Mod_35_REV01

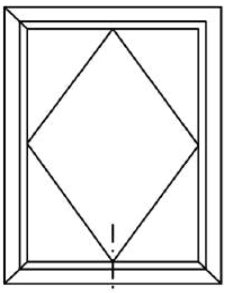

BILICO

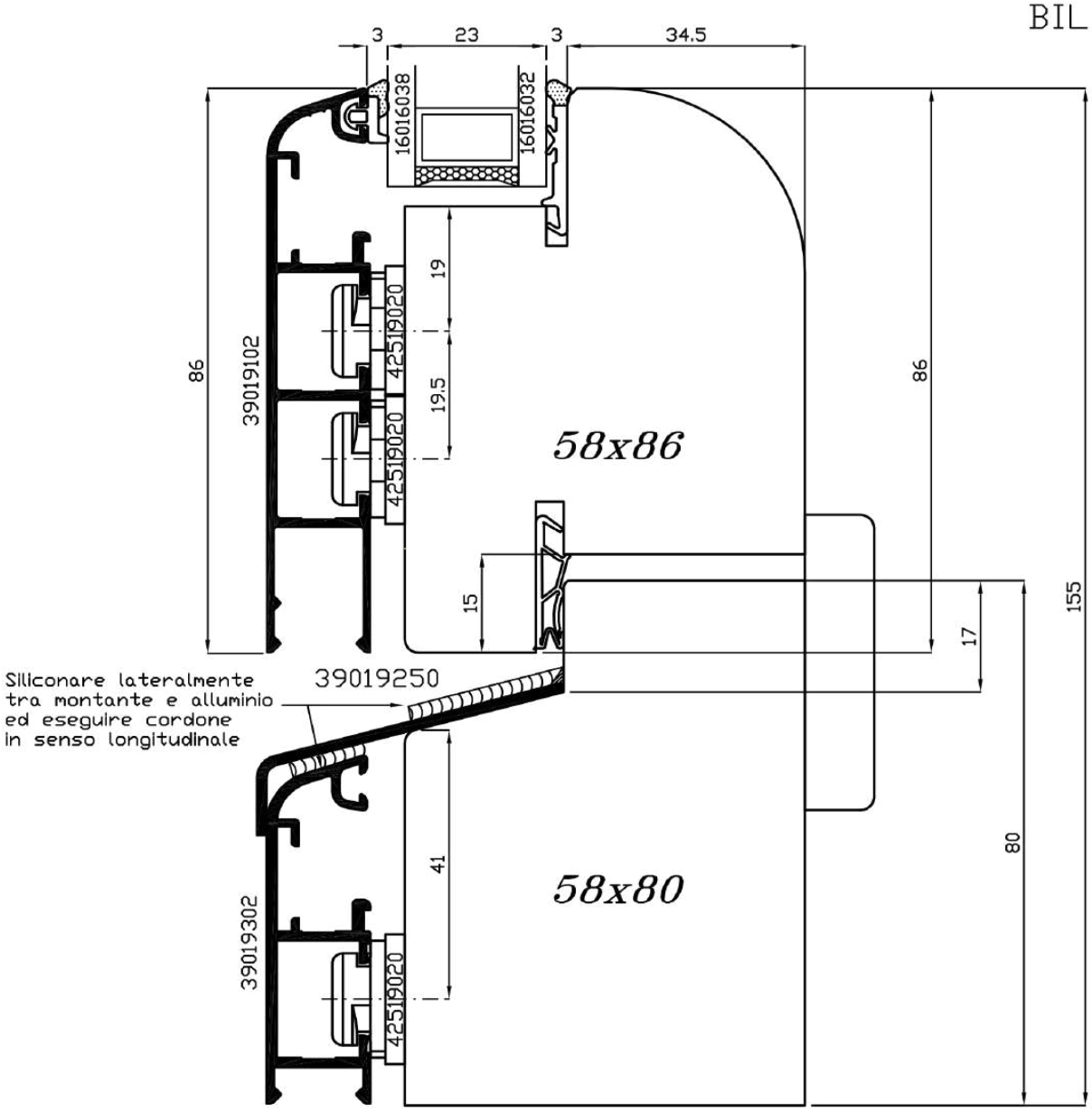

				Sistema Astro 9	09S
	Cliente		REV. 01	Scala Disegno	1:1
				Tolleranze Generali	+/−0,5mm
Descrizione:	*SEZIONE VERTICALE TRAVERSO INFERIORE*			PAGINA	

Mod_35_REV01

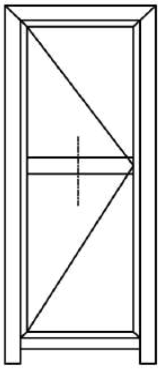

PF1A_ta

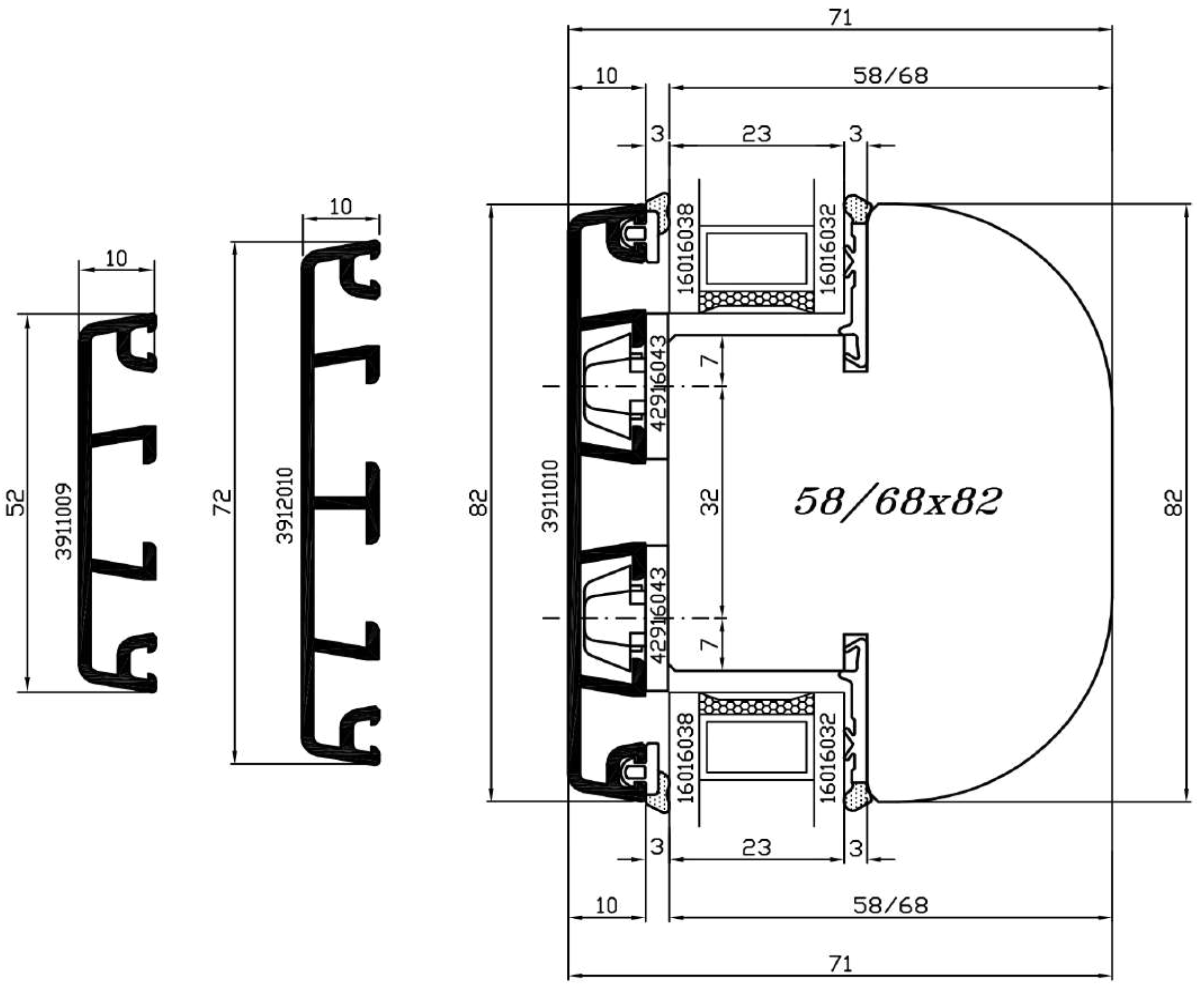

			File:09s326_050217	Sistema ***ASTRO 9*** 09S
	Cliente Standard		REV. 04	Scala Disegno 1:1
				Tolleranze Generali ± 0,5 mm
Descrizione:	***SEZIONE VERTICALE TRAVERSO CENTRALE PORTAFINESTRA***			**PAGINA**

Mod_35_REV01

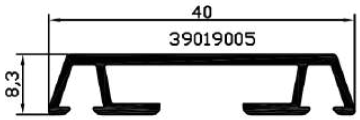

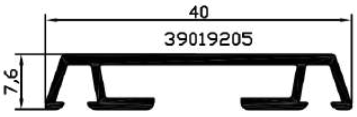

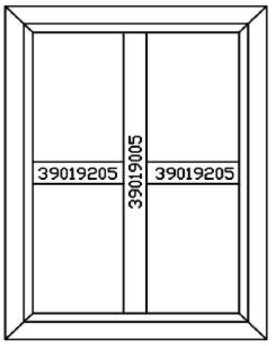

F1A

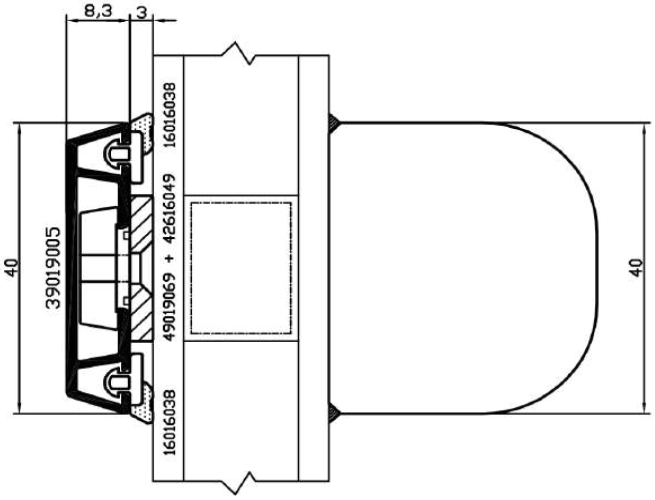

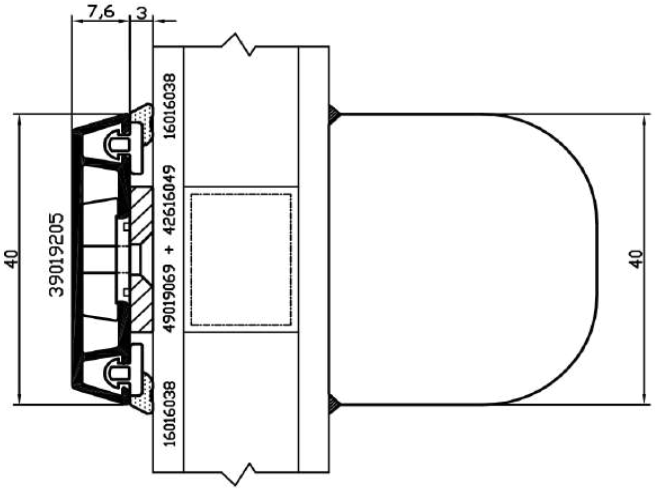

				Sistema **ASTRO 9** 09S
	Cliente Standard		REV. 00	Scala Disegno 1:1
				Tolleranze Generali ± 0,5 mm
Descrizione: *SEZIONE VERTICALE INGLESINA*				PAGINA

Mod_35_REV01

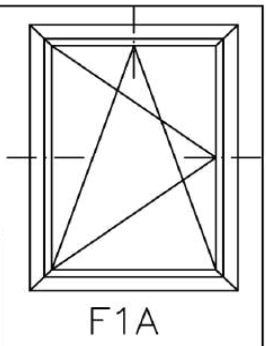

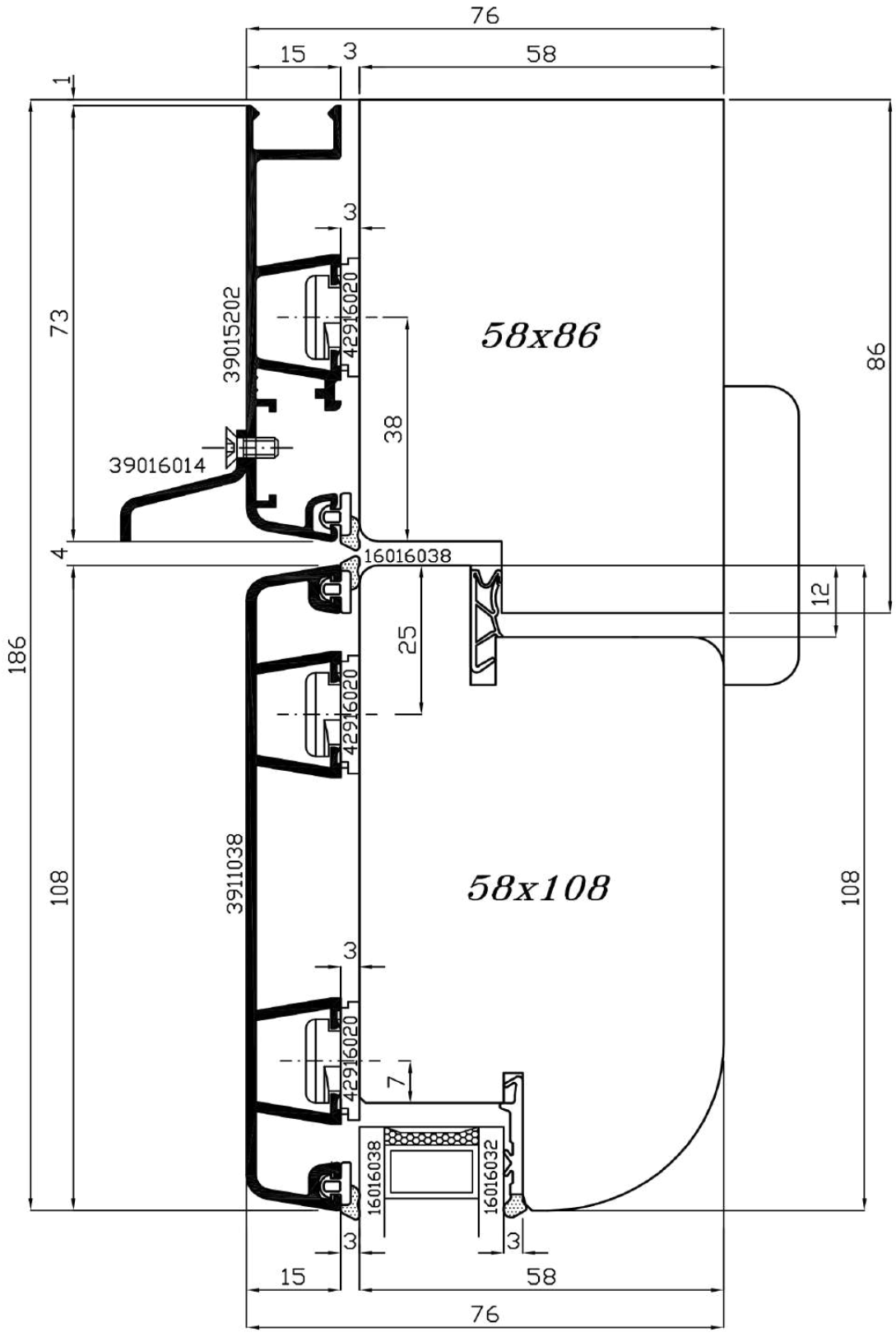

				Sistema ***ASTRO 9*** 09S
	Cliente Standard		REV. 00	Scala Disegno 1:1
				Tolleranze Generali ± 0,5 mm

Descrizione:

SEZIONE VERTICALE E ORIZZONTALE

PAGINA

Mod_35_REV01

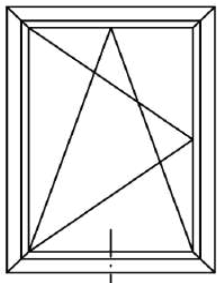

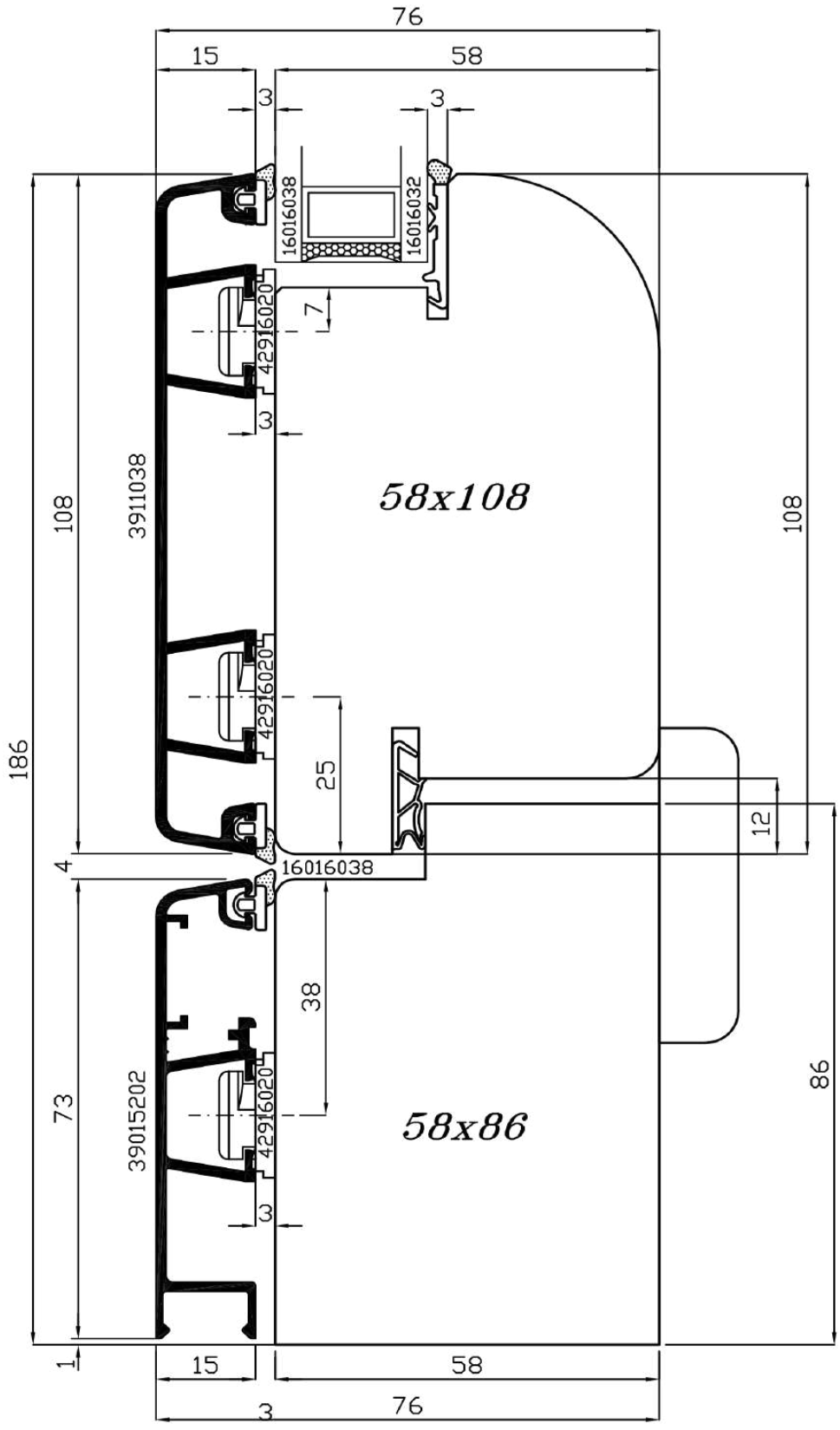

				Sistema *ASTRO 9* 09S
	Cliente Standard		REV. 00	Scala Disegno 1:1
				Tolleranze Generali ± 0,5 mm

Descrizione:

SEZIONE VERTICALE TRAVERSO INFERIORE

PAGINA

Mod_35_REV01

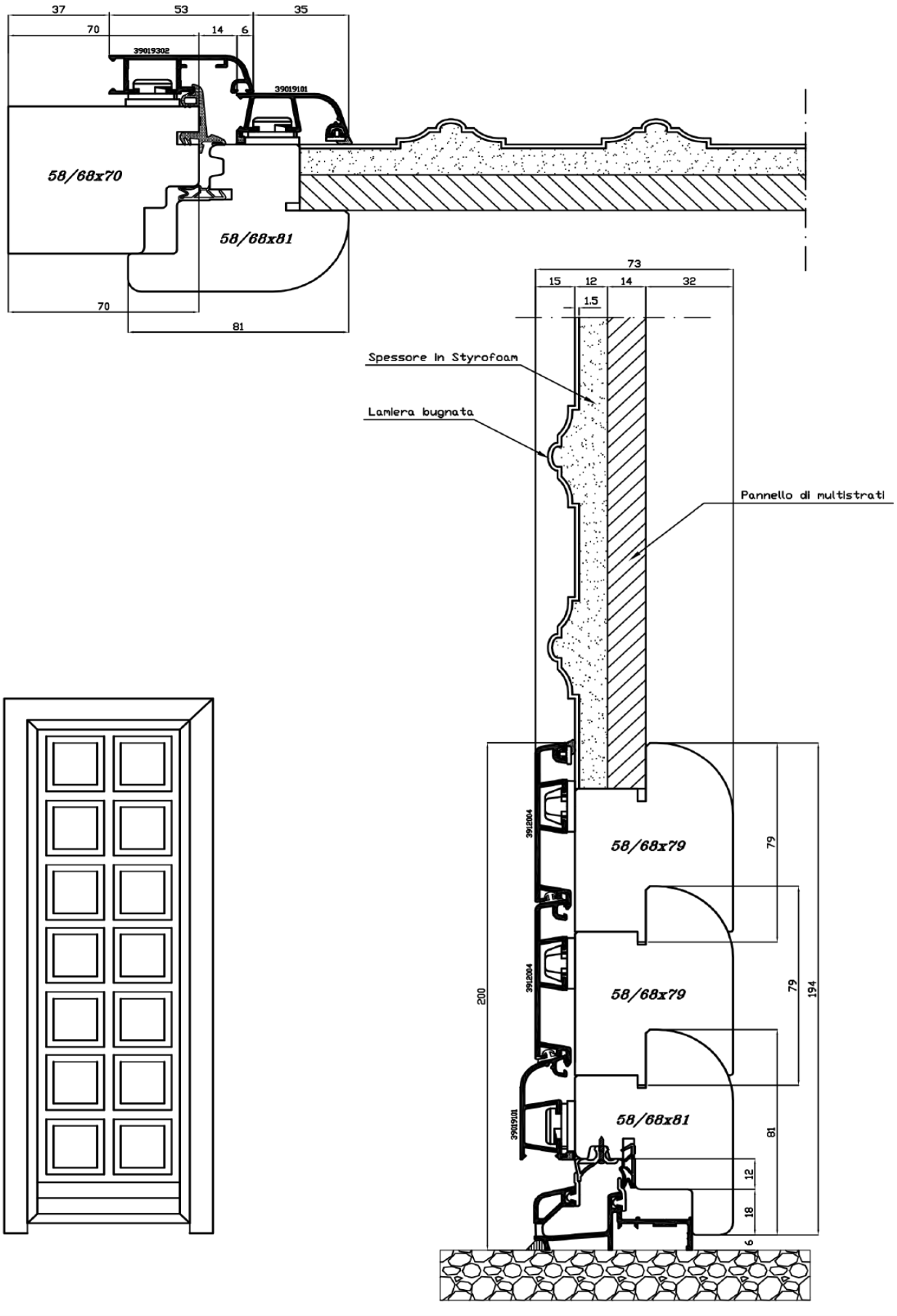

				Sistema *ASTRO 9* 09S
	Cliente Standard		REV. 00	Scala Disegno Fuori Scala
				Tolleranze Generali ± 0,5 mm
Descrizione: *MONTAGGIO PANNELLO BUGNATO*				PAGINA

Mod_35_REV01

Terminale cod. 41419022
Terminale Dx+Sx per 39019003

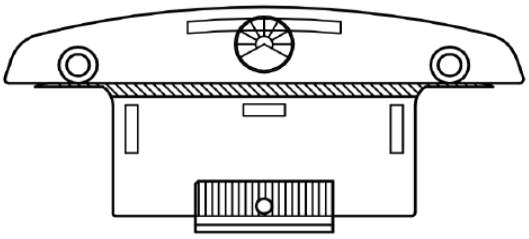

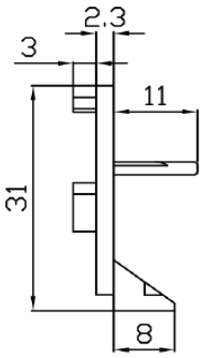

Terminale cod. 41419023
Terminale Dx+Sx per 39019103

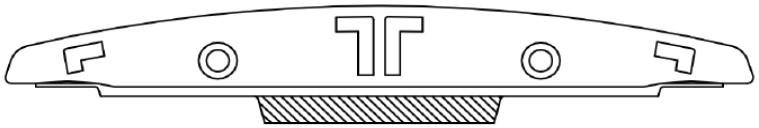

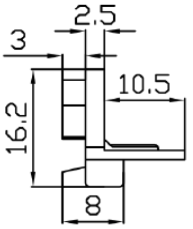

				Sistema Astro 9	09S
	Cliente Standard		REV. 05	Scala Disegno	1:1
				Tolleranze Generali	± 0,5 mm
Descrizione: *ACCESSORI*				PAGINA	

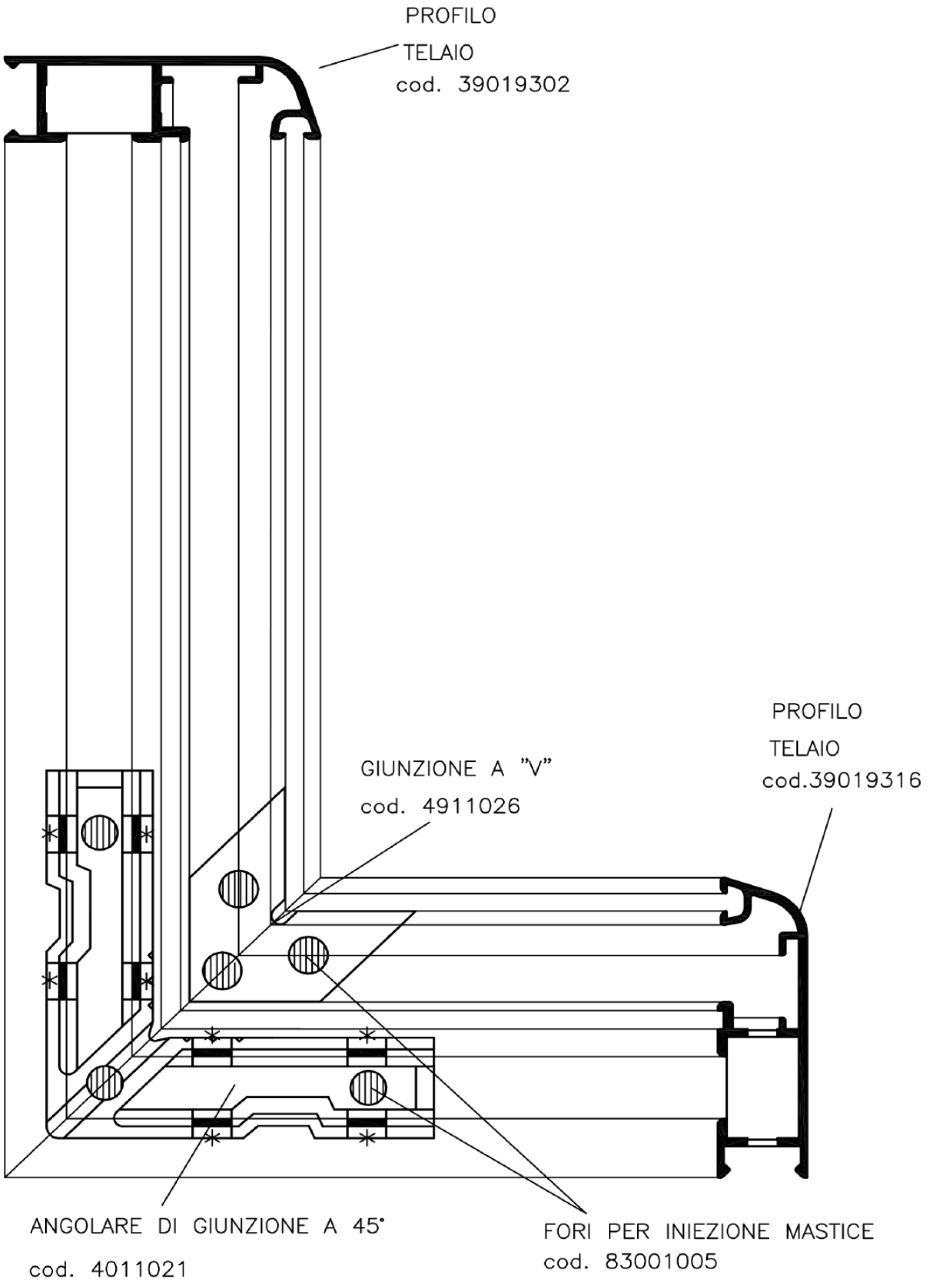

				Sistema Astro 9	09S
	Cliente Standard		REV. 05	Scala Disegno	1:1
				Tolleranze Generali	± 0,5 mm
Descrizione: *UNIONE PROFILO TELAIO*				**PAGINA**	

Mod_35_REV01

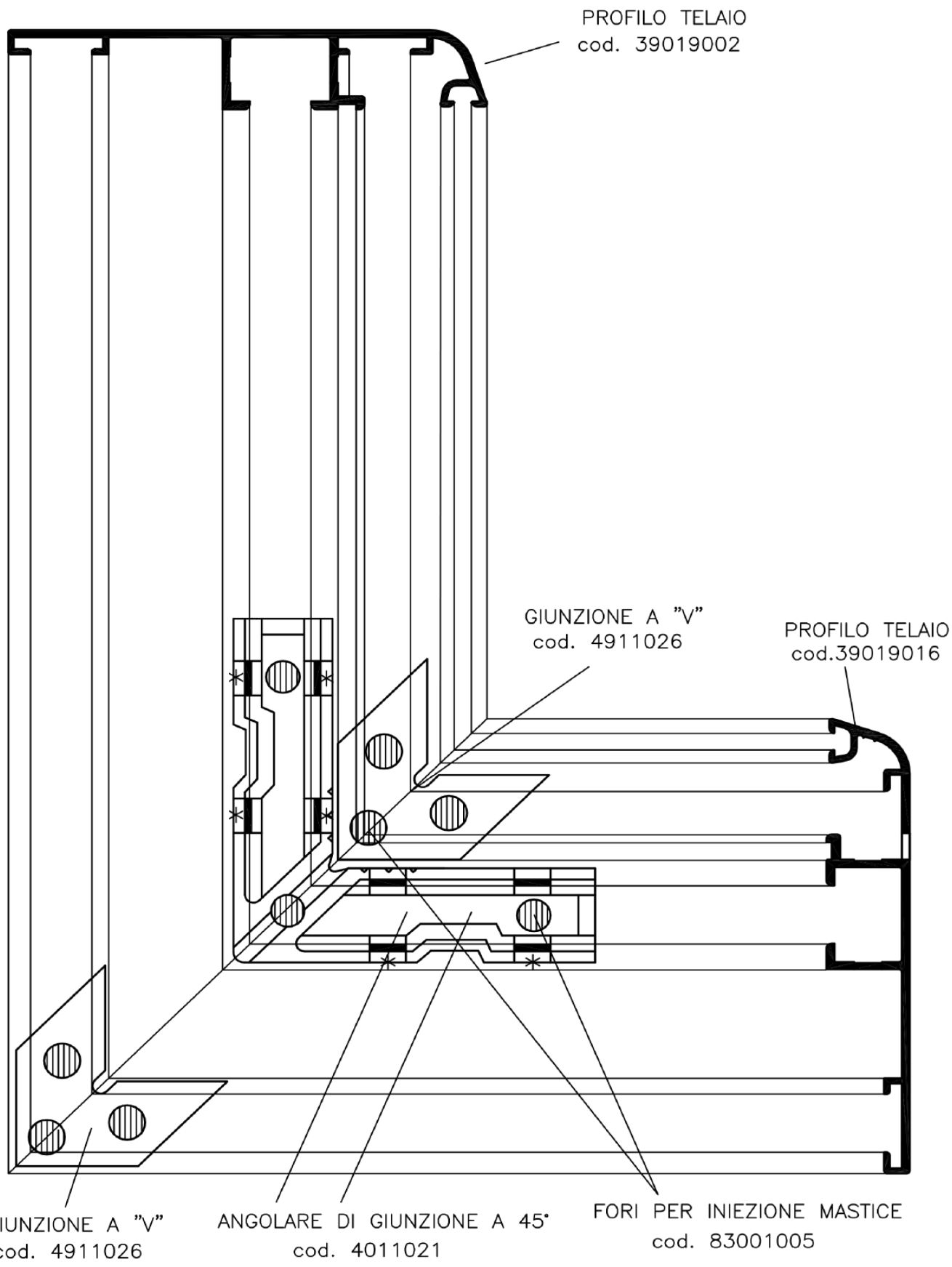

				Sistema Astro 9	09S
	Cliente Standard		REV. 05	Scala Disegno	1:1
				Tolleranze Generali	± 0,5 mm
Descrizione:				PAGINA	

UNIONE PROFILO TELAIO

Mod_35_REV01

*= POSIZIONE RELATIVA ALLA CIANFRINATURA

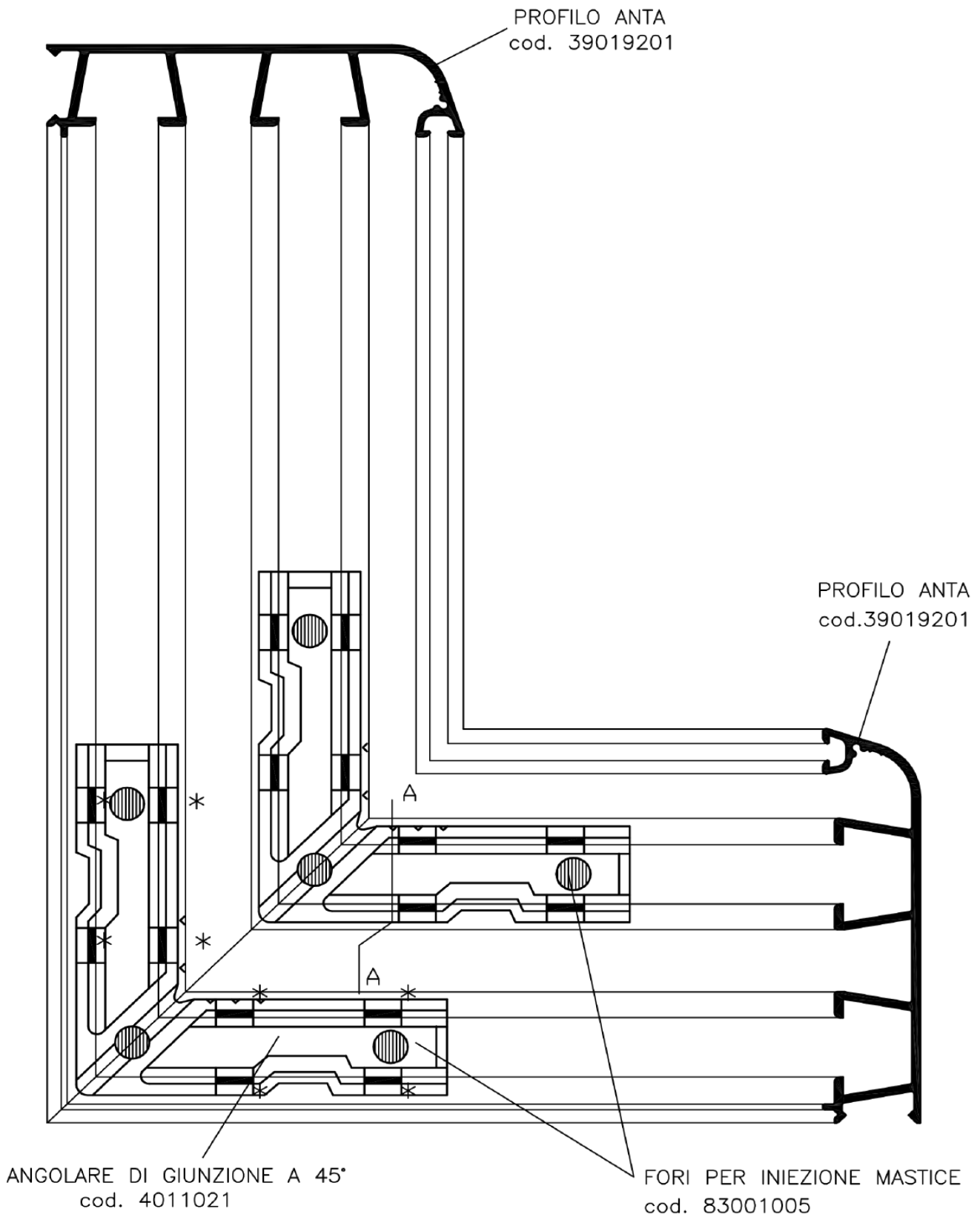

				Sistema Astro 9	09S
	Cliente Standard		REV. 05	Scala Disegno	1:1
				Tolleranze Generali	± 0,5 mm
Descrizione: *UNIONE PROFILO TELAIO*				PAGINA	

Mod_35_REV01

*= POSIZIONE RELATIVA ALLA CIANFRINATURA

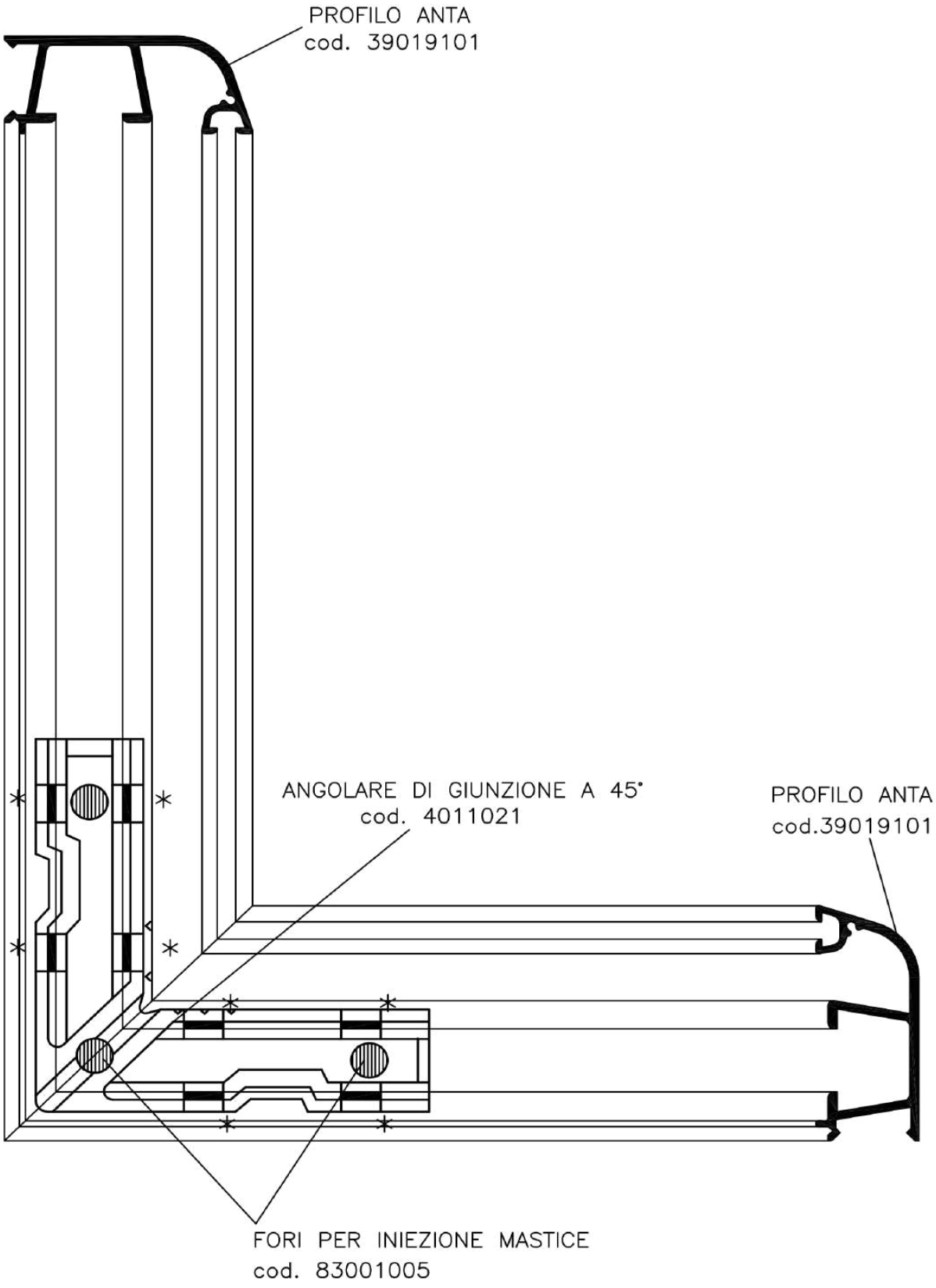

				Sistema Astro 9	09S
	Cliente Standard		REV. 05	Scala Disegno	1:1
				Tolleranze Generali	± 0,5 mm
Descrizione:				PAGINA	

UNIONE PROFILO ANTA

Mod_35_REV01

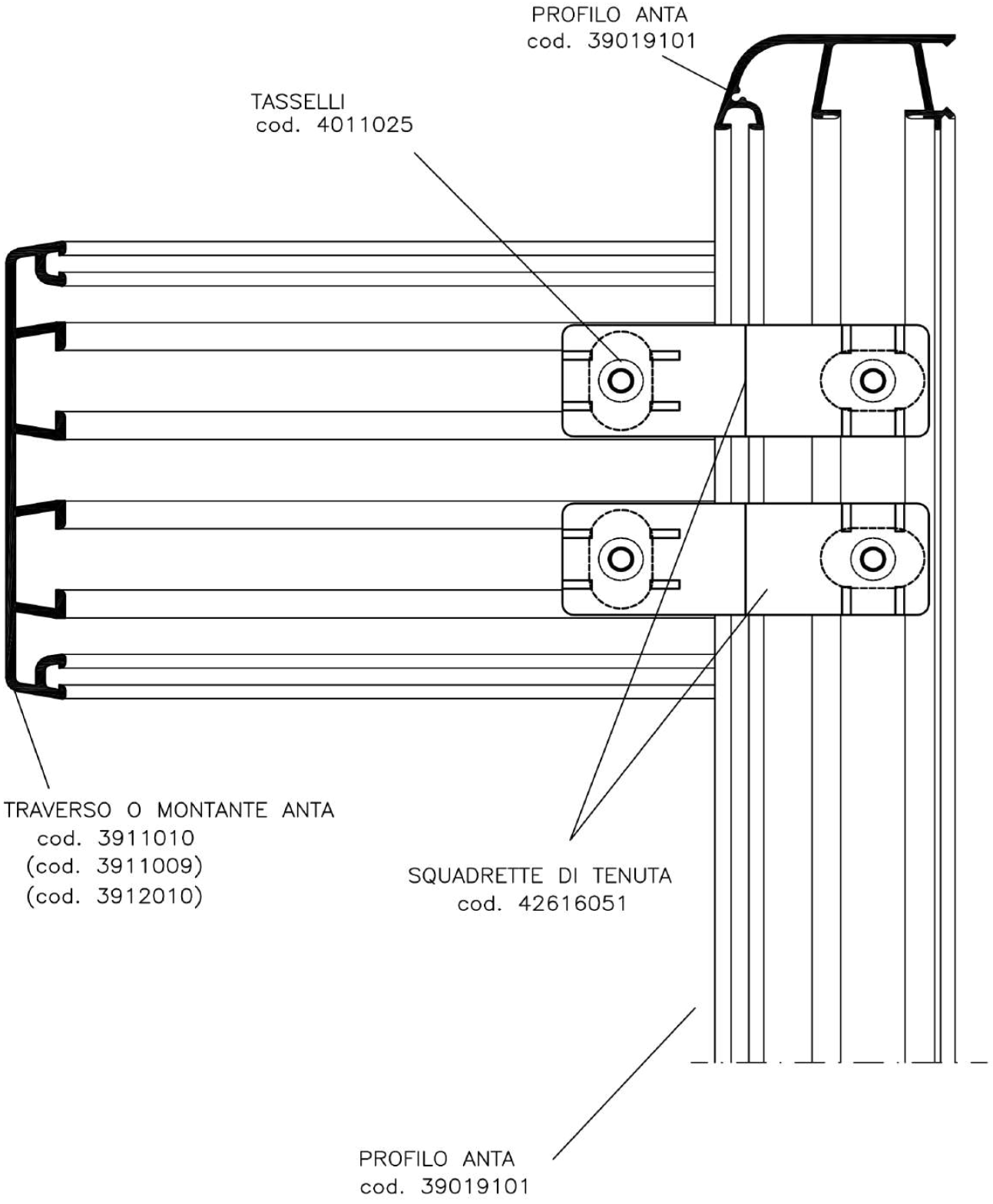

				Sistema Astro 9	09S
	Cliente Standard		REV. 05	Scala Disegno	1:1
				Tolleranze Generali	± 0,5 mm
Descrizione:				PAGINA	

ESEMPIO DI MONTAGGIO

Mod_35_REV01

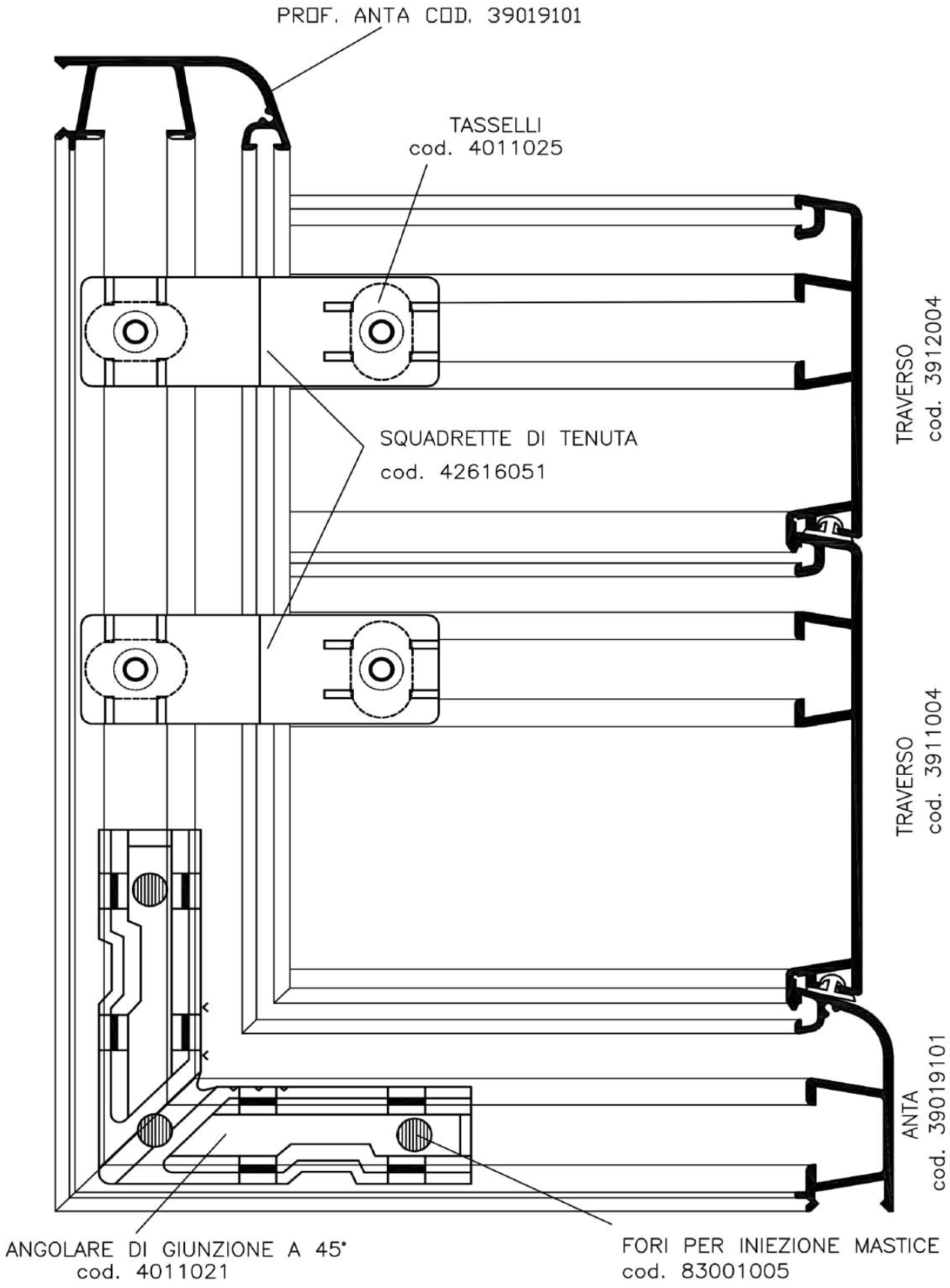

				Sistema Astro 9	09S
	Cliente Standard		REV. 05	Scala Disegno	1:1
				Tolleranze Generali	± 0,5 mm
Descrizione: *UNIONE PROFILO ZOCCOLO SU ANTA*				PAGINA	

Mod_35_REV01

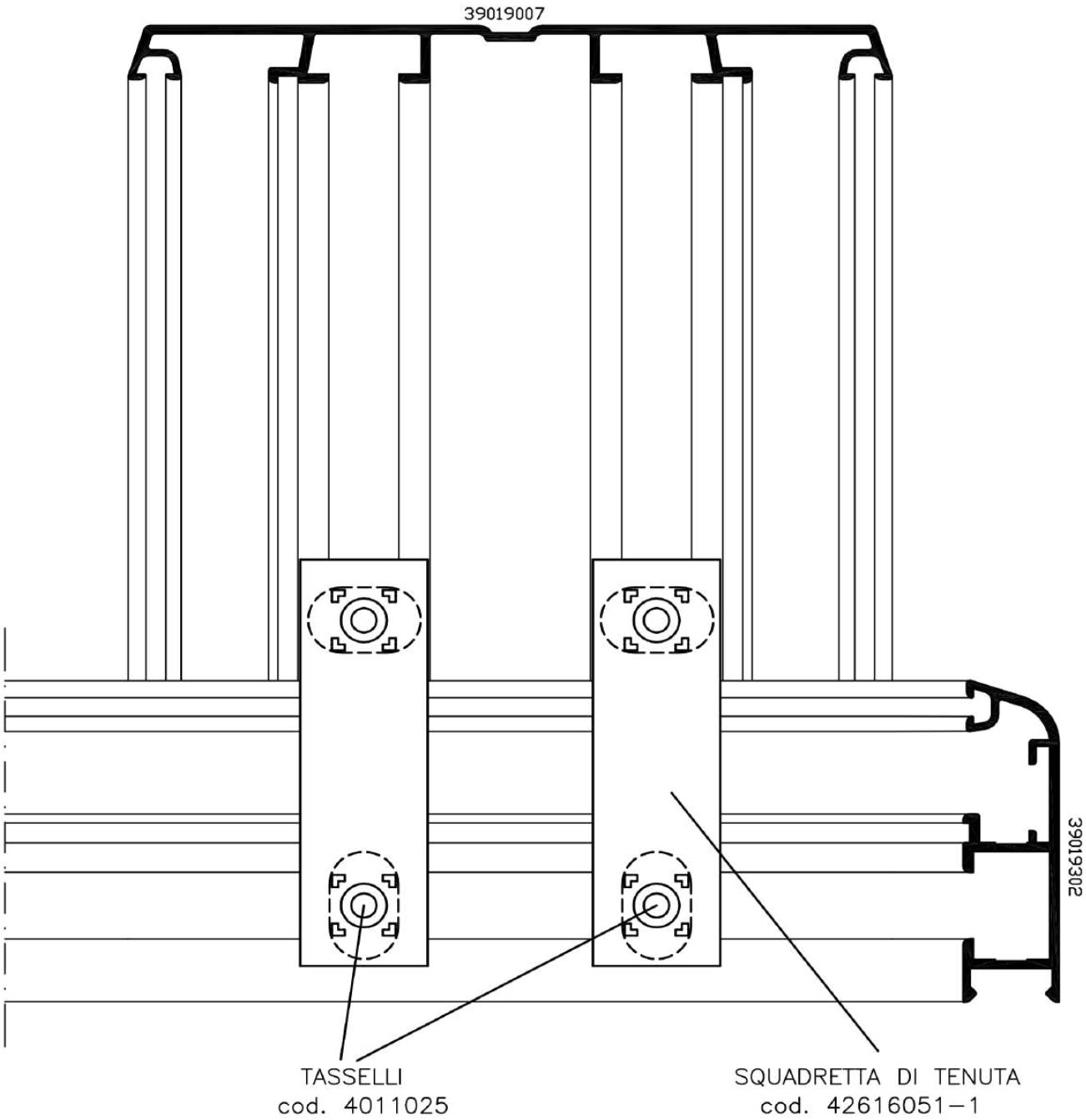

				Sistema Astro 9	09S
	Cliente Standard		REV. 05	Scala Disegno	1:1
				Tolleranze Generali	---

Descrizione:

UNIONE PROFILO PER INGLESINA

PAGINA

Mod_35_REV01

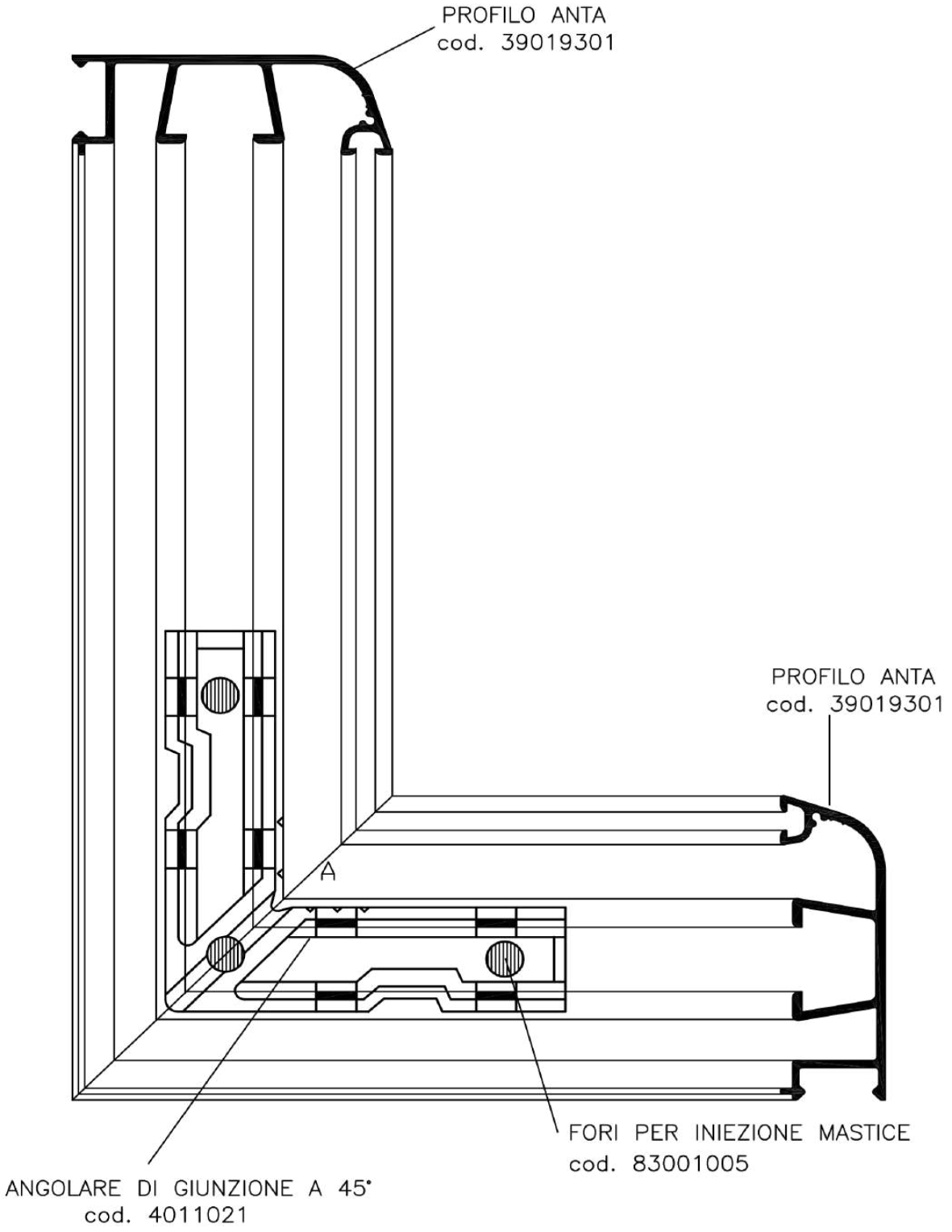

				Sistema Astro 9	09S
	Cliente Standard		REV. 05	Scala Disegno	1:1
				Tolleranze Generali	± 0,5 mm
Descrizione: *ESEMPIO DI MONTAGGIO*				PAGINA	

Mod_35_REV01

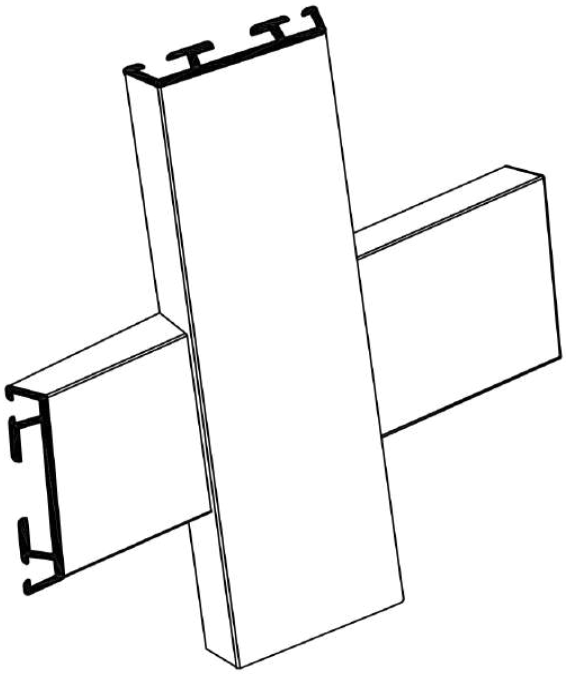

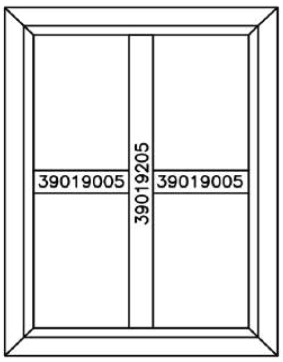

F1A

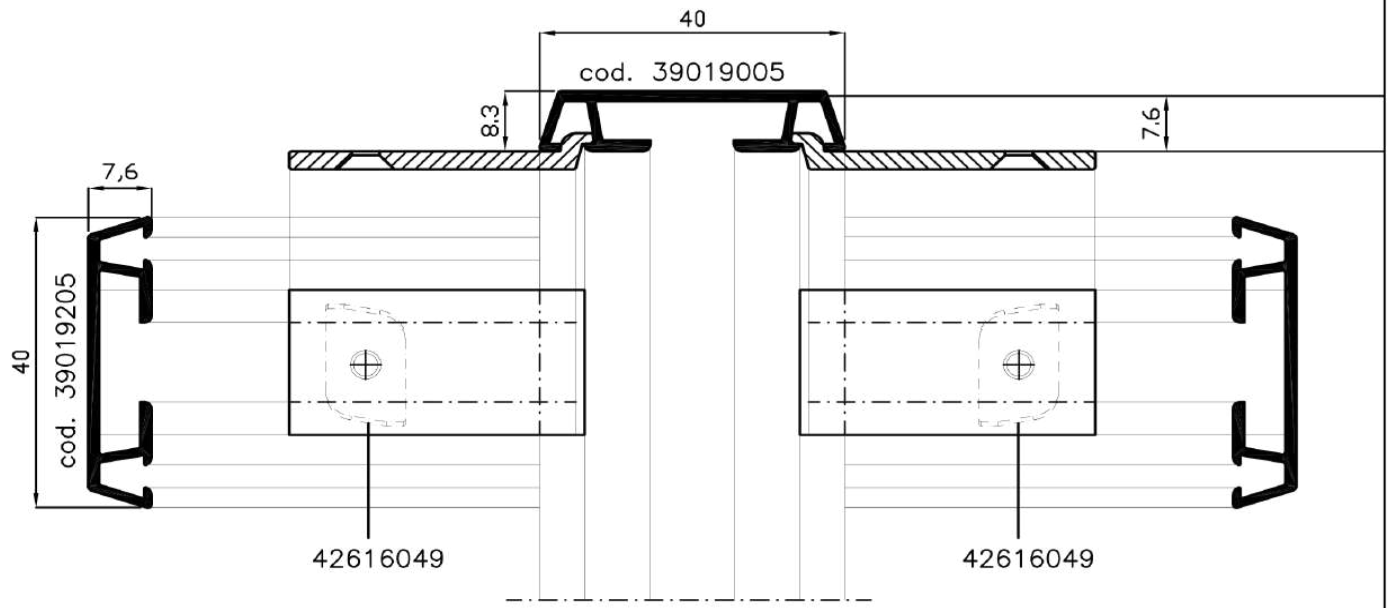

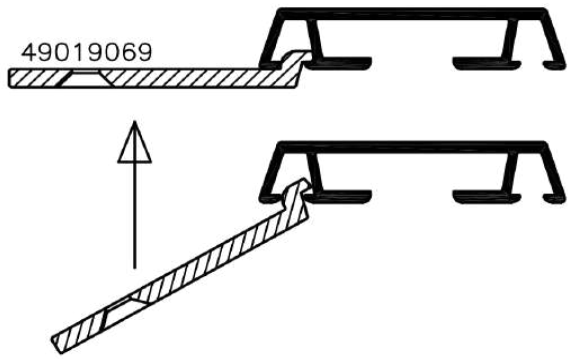

Per l'aggancio utilizzare vite passo metrico esagono incassato M5x6

				Sistema Astro 9	09S
	Cliente Standard		REV. 05	Scala Disegno	1:1
				Tolleranze Generali	± 0,5 mm
Descrizione: *UNIONE CENTRALE CROCE INGLESINA*				PAGINA	

Mod_35_REV01

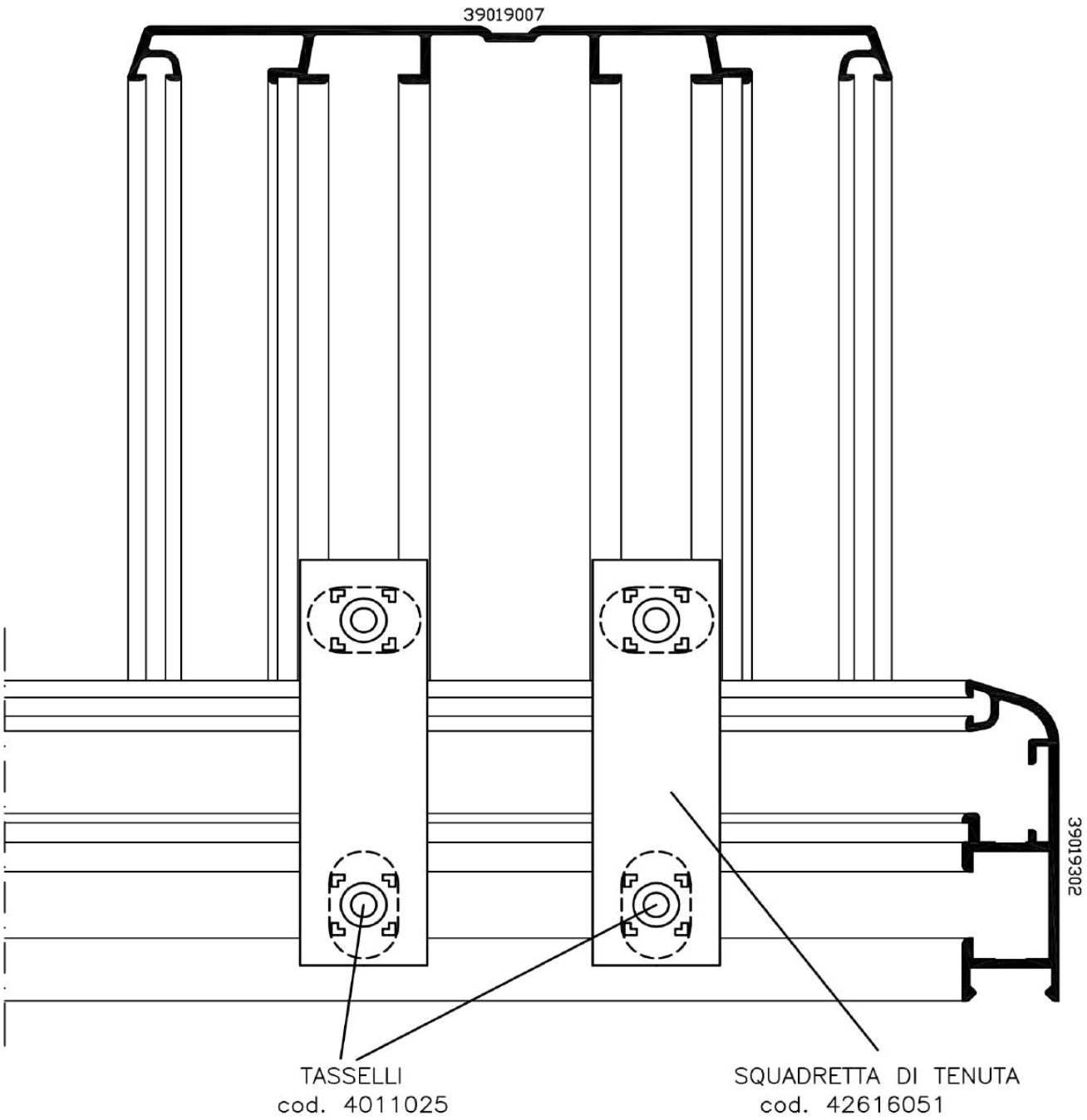

				Sistema Astro 9	09S
	Cliente Standard		REV. 05	Scala Disegno	1:1
				Tolleranze Generali	---

Descrizione:

UNIONE PROFILO MONT. CENTRALE

PAGINA

Mod_35_REV01

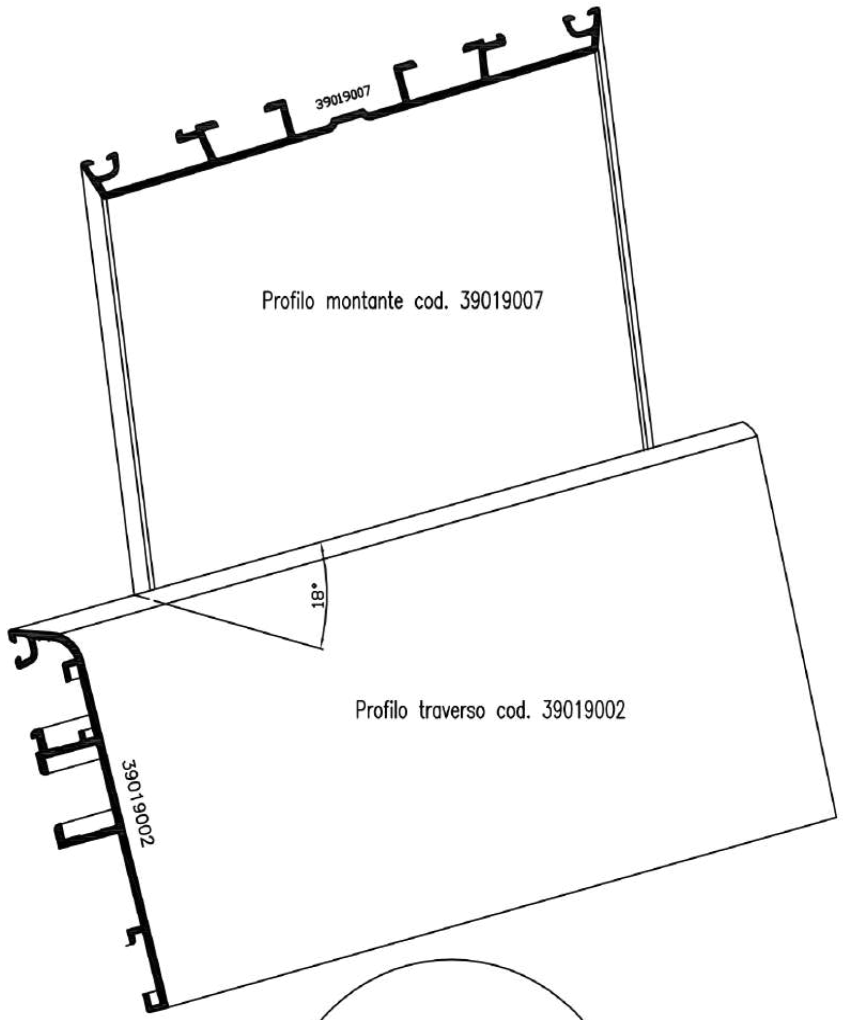

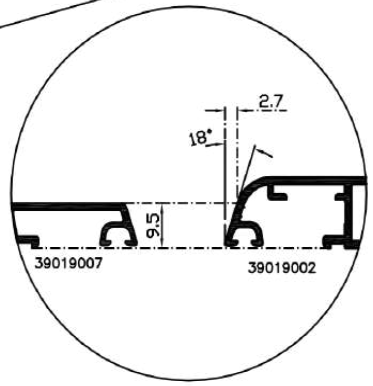

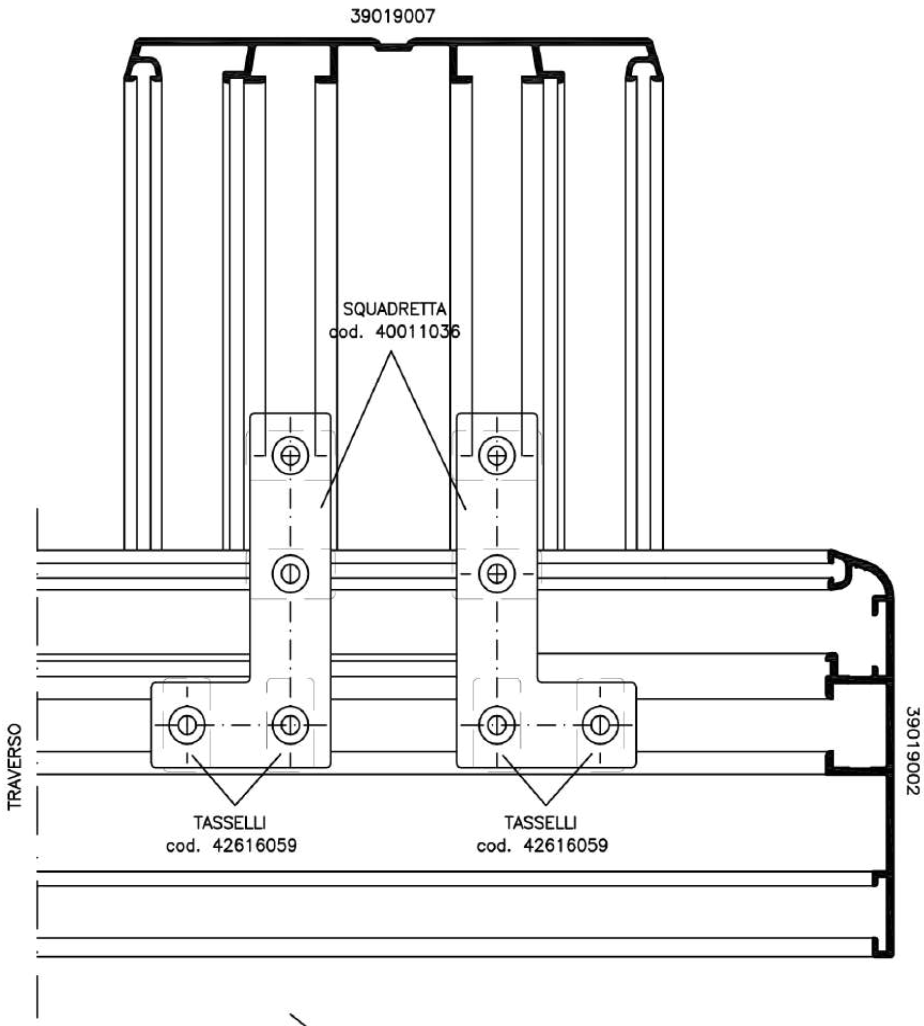

	Cliente Standard		REV. 05

Descrizione:

UNIONE PROFILO TELAIO – MONT. CENTRALE

Sistema Astro 9	09S
Scala Disegno	Fuori Scala
Tolleranze Generali	---
PAGINA	

MONTAGGIO IN LUCE

FASI DI MONTAGGIO

1°) Pulizia sia della parte in muratura sia dell'infisso
2°) Eseguire un filo di silicone sul davanzale
3°) Fissare la finestra
4°) fissare angolare e siliconare
5°) Iniettare schiuma polioretanica

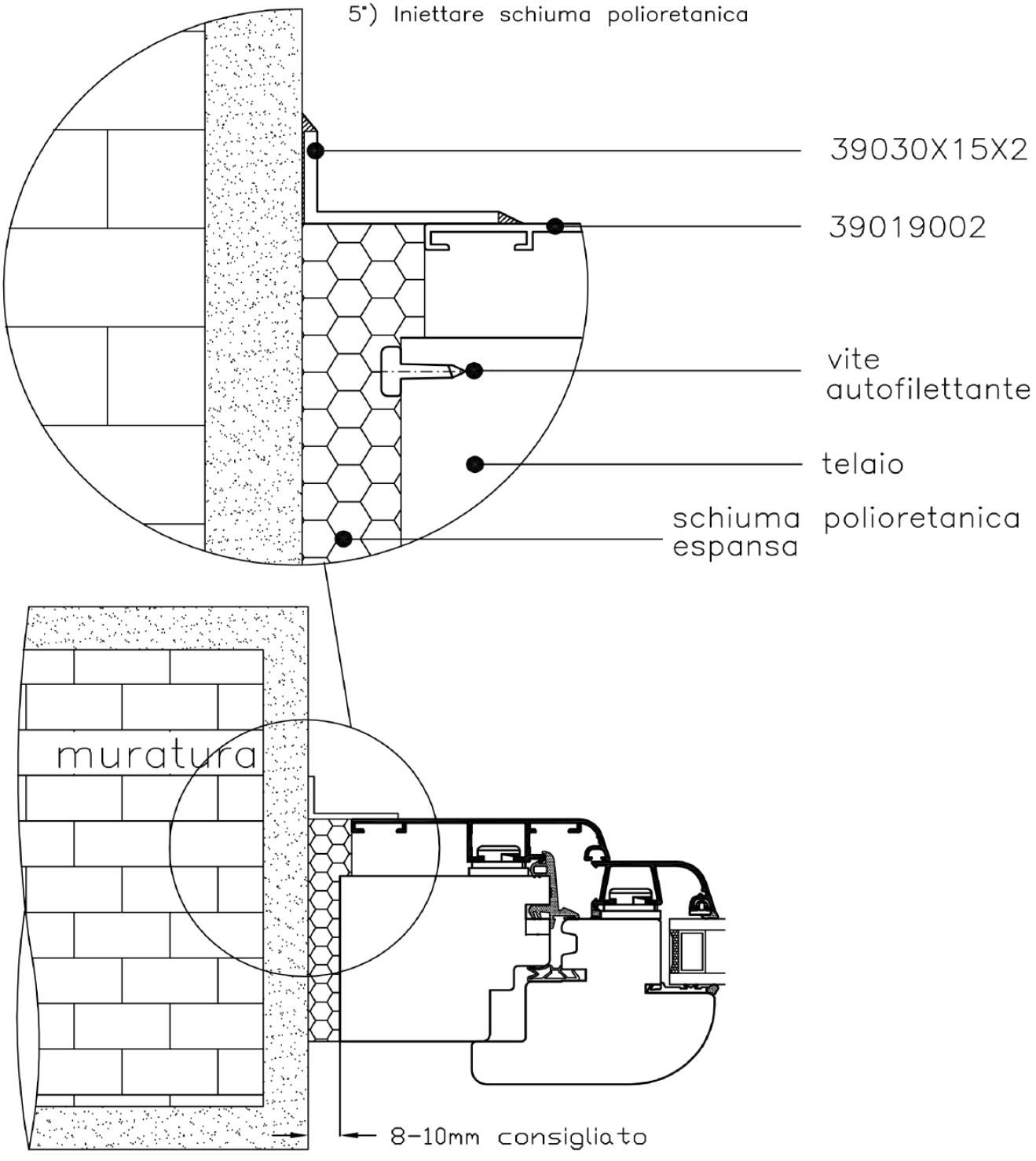

				Sistema *ASTRO 9* 09S
	Cliente Standard		REV. 05	Scala Disegno ---
				Tolleranze Generali ---
Descrizione: *ESEMPI DI MONTAGGIO*				PAGINA

Mod_35_REV01

MONTAGGIO IN MAZZETTA

FASI DI MONTAGGIO

1°) Pulizia sia del controtelaio sia dell'infisso
2°) Eseguire un filo di silicone su 4 lati
3°) Fissare la finestra
4°) Iniettare schiuma polioretanica

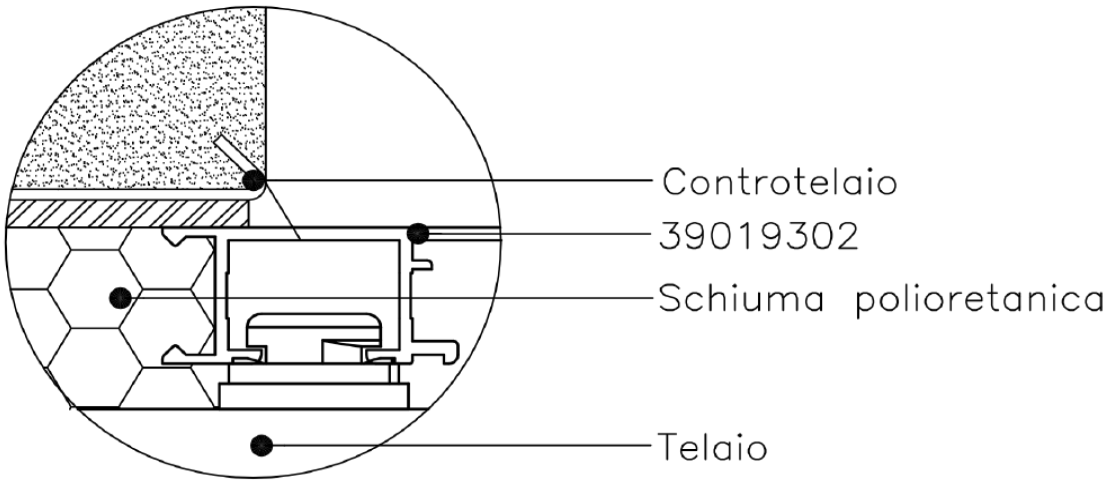

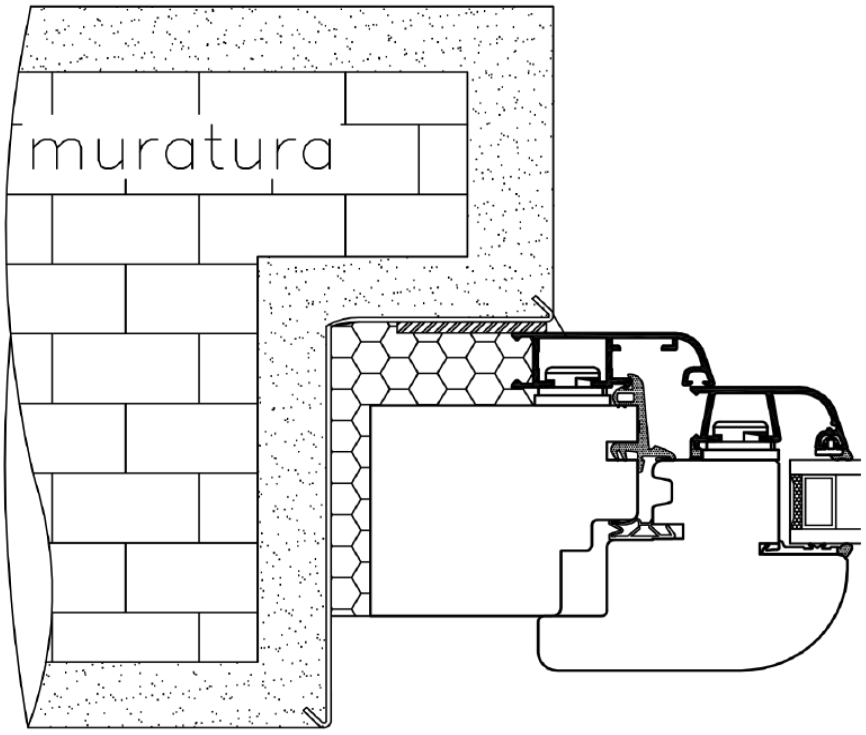

				Sistema Astro 9 — 09S
	Cliente Standard		REV. 05	Scala Disegno — ---
				Tolleranze Generali — ---
Descrizione: *ESEMPI DI MONTAGGIO*				PAGINA

Mod_35_REV01

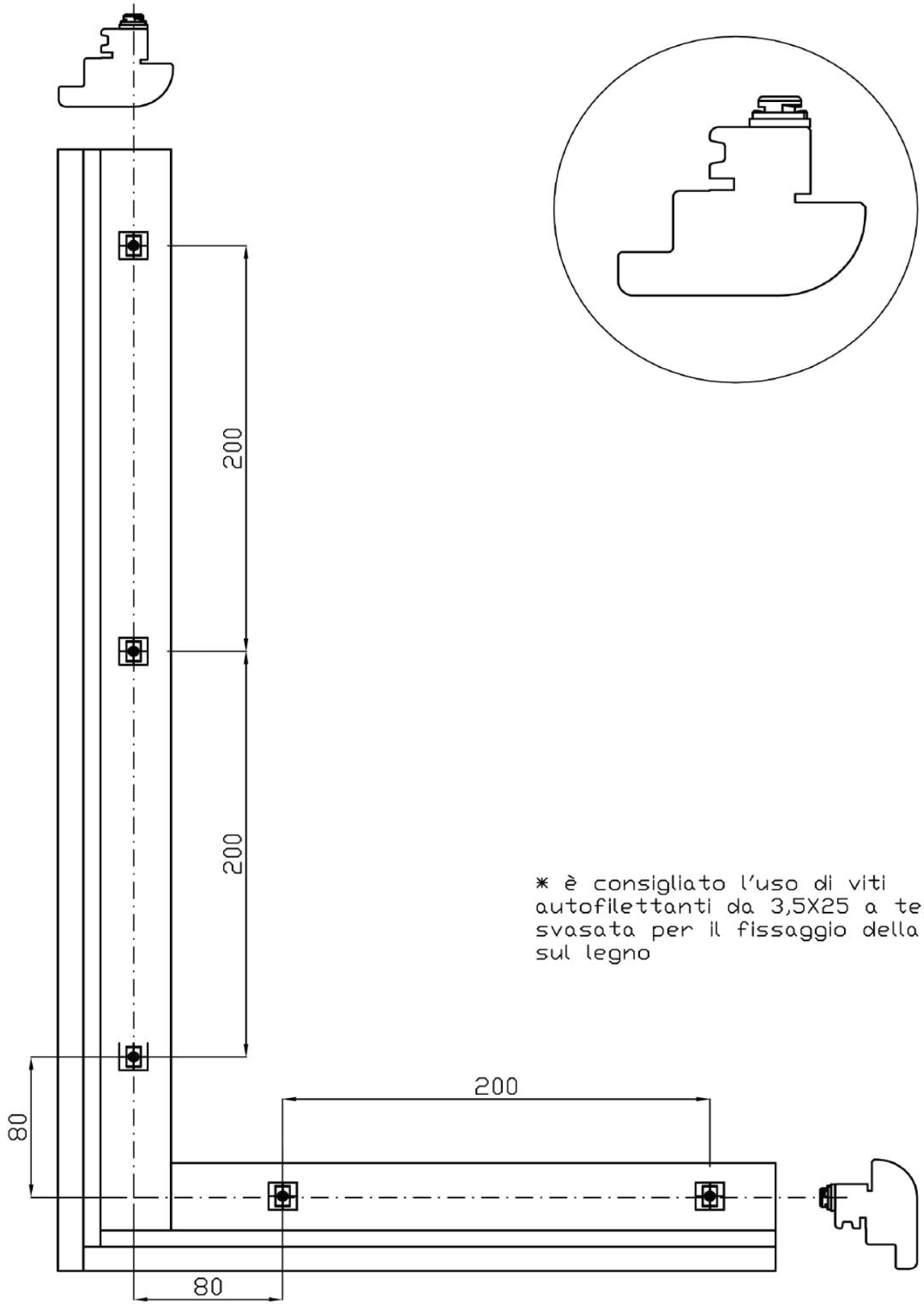

* è consigliato l'uso di viti autofilettanti da 3,5X25 a testa svasata per il fissaggio della clips sul legno

				Sistema Astro 9	09S
	Cliente Standard		REV. 05	Scala Disegno	Fuori Scala
				Tolleranze Generali	---
Descrizione:	*DISPOSIZIONE MONTAGGIO CLIPS COD.42519020*			PAGINA	

Mod_35_REV01

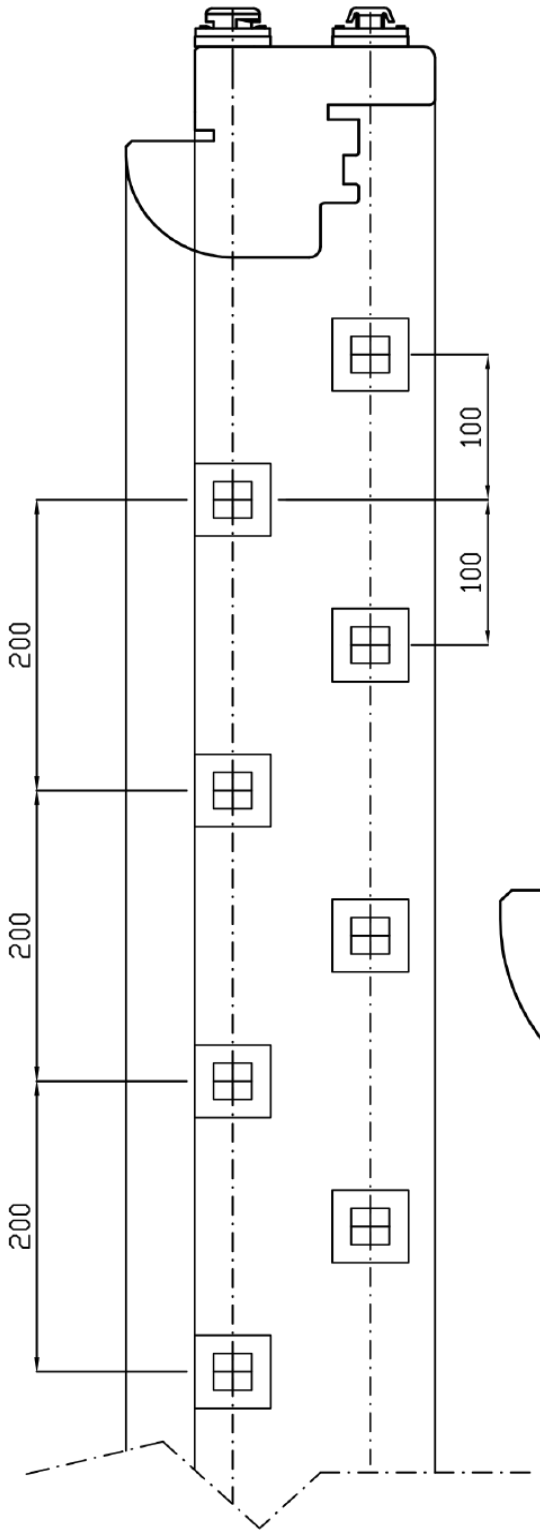

ATTENZIONE:
FISSARE TRAMITE
CLIPS COD.42319043
IL PROF. COD.
39019003
DOPO AVER FISSATO
IL PROF. ANTA
COD. 39019101

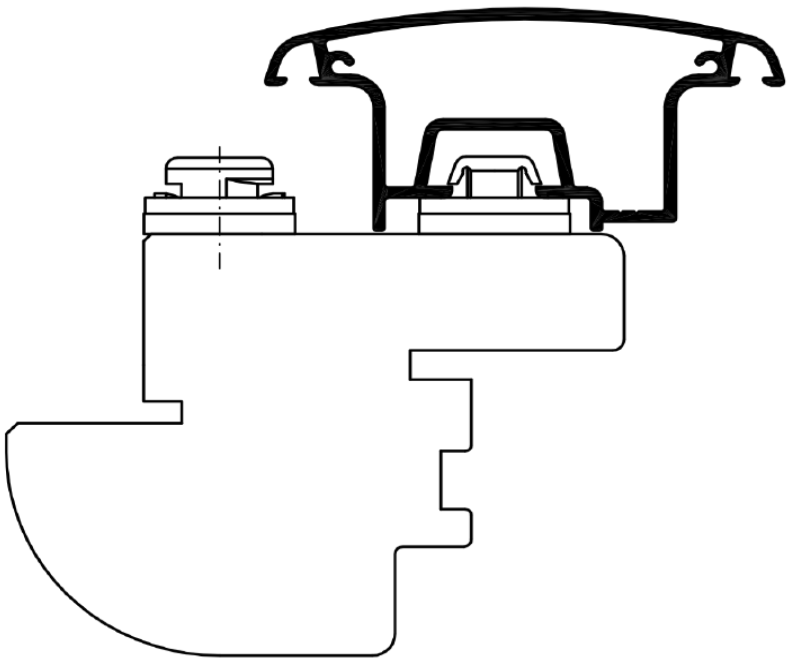

* è consigliato l'uso di viti autofilettanti da 3,5X25 a testa svasata per il fissaggio della clips sul legno

				Sistema Astro 9	09S
	Cliente Standard		REV. 05	Scala Disegno	1:1
				Tolleranze Generali	± 0,5 mm
Descrizione:	*DISPOSIZIONE MONTAGGIO CLIPS SU MONTANTE*			PAGINA	

Mod_35_REV01

Profilo Telaio

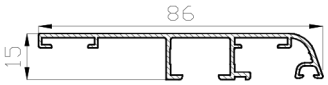

39019002

Profilo Montantino

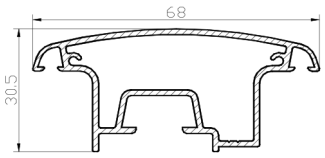

39019003

Profilo Traverso inferiore

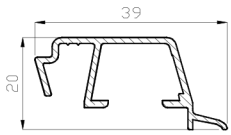

39019006

Profilo Traverso inferiore

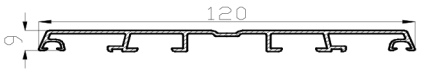

39019007

Profilo Telaio forato

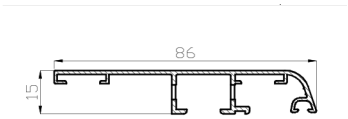

39019016

Profilo Pannello bugnato

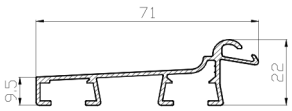

39019070

Profilo Anta

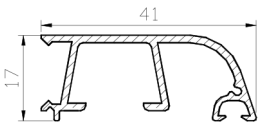

39019101

Profilo Telaio Monoclip

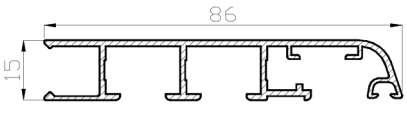

39019102

Profilo Montantino

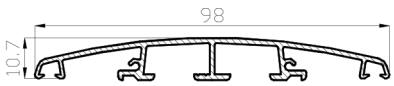

39019103

Profilo Anta Larga

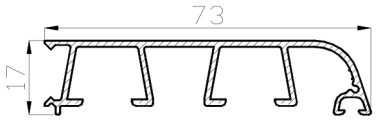

39019201